1 GRUPPO LAVAGGIO
2 GRUPPO RISCIACQUO
3 GRUPPO VASCA
4 QUADRO ELETTRICO
5 GRUPPO POMPA SCARICO
6 CARROZZERIA
7 DOSATORI

lamber	GRUPPO LAVAGGIO - COMPOSANTS LAVAGE WASH COMPONENTS - WASCHROHR	MOD. F85-F92	TAV. 1 C ED. 03/96

TAV. 1 DI 7

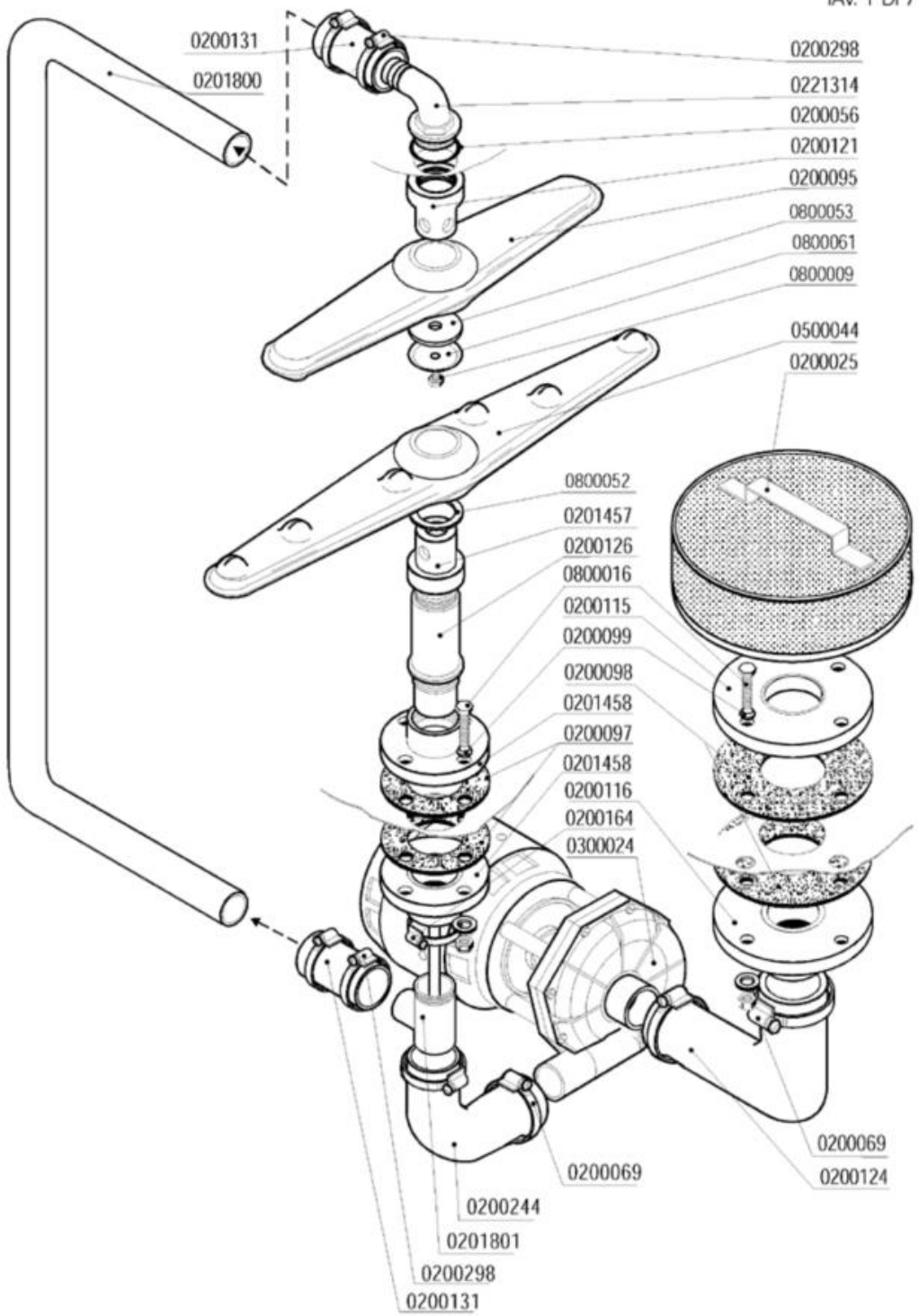

Codice	Descrizione
0200025	Filtro d.215
0200056	OR 144 pilette 1" 1/4
0200069	Fascetta 40-60
0200095	SOSTITUITO DA 0500505+PERNO APPROPRIATO*
0200097	Guarnizione gomma 105x45x3 4F Rif.167
0200098	Guarnizione gomma 134x65x2,5 4F Rif.154
0200099	Guarnizione Nyltite M8
0200115	Flangia piana d.140
0200116	Flangia a manicotto d.140
0200121	Testina lavaggio M8 4F
0200124	Manicotto aspirante F85 1141-91
0200126	Colonnina 031 Rif.5
0200131	Manicotto Radior 30x100 F 1854-94
0200164	Fascetta 32-50
0200244	Manicotto aspirante 045F 1218-91
0200298	Fascetta 25-40
0201457	Testina lavaggio d.18 2F
0201458	Flangia a manicotto 1"1/4 d.115 ribass.
0201800	Asta lavaggio esterno F85/F92/075F
0201801	Collettore lavaggio esterno 01F ******
0221314	Portagomma a gomito 1"1/4x30 M
0300024	Elettropompa ** SOSTITUITA DA 0301204 **
0500044	** SOSTITUITO DA 0500500 + PERNO **
0800009	Vite inox TEM8x15
0800016	Vite inox TEM8x40
0800052	Rondella teflon 57x41x2
0800053	Rondella nylon 50x8x2 Rif. 149
0800061	Disco inox mulinello 259-83-A d.8

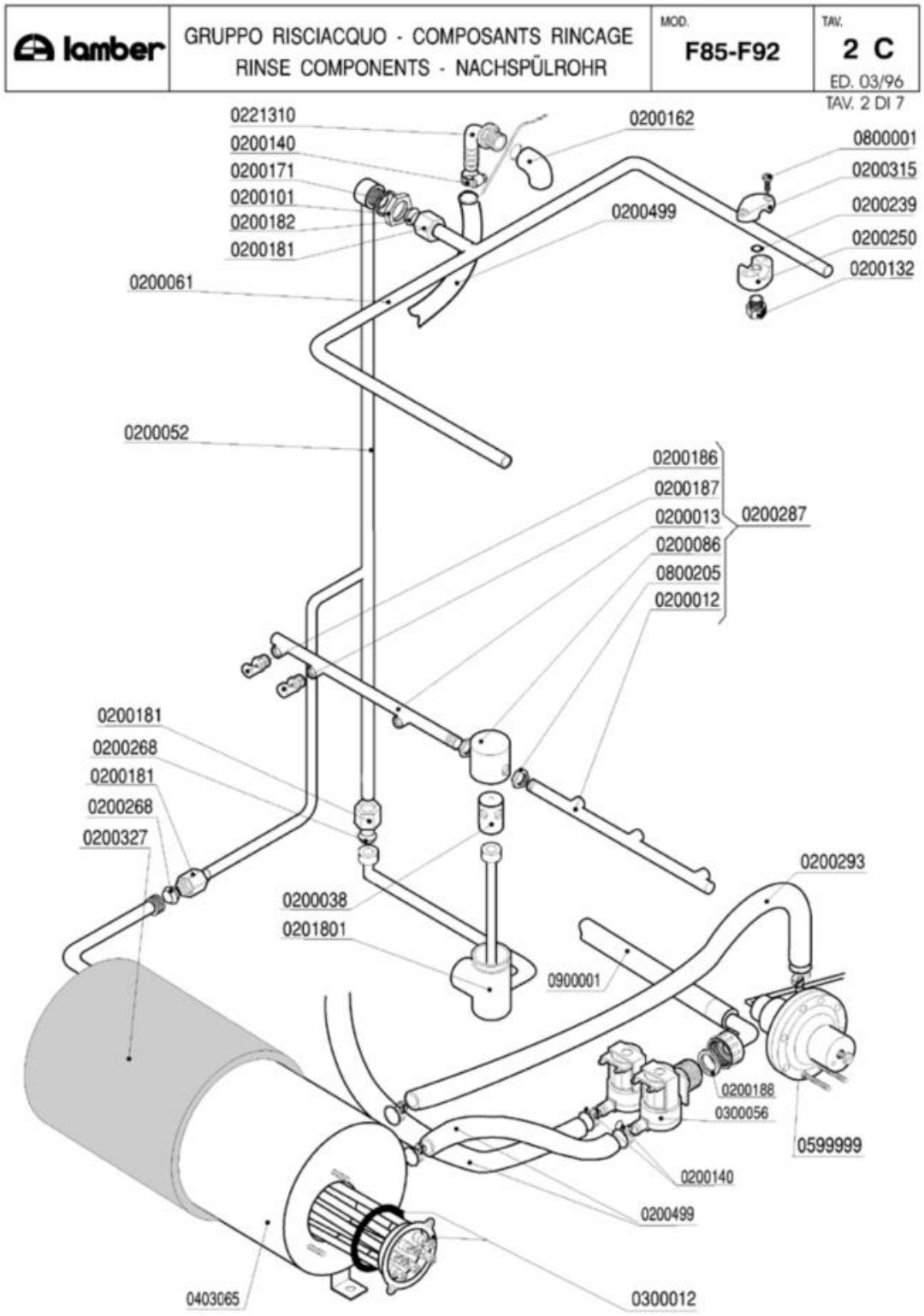
lamber
GRUPPO RISCIACQUO - COMPOSANTS RINCAGE
RINSE COMPONENTS - NACHSPÜLROHR
MOD.
F85-F92
TAV.
2 C
ED. 03/96
TAV. 2 DI 7
0221310
0200140
0200171
0200101
0200182
0200181
0200061
0200162
0800001
0200315
0200239
0200250
0200132
0200499
0200052
0200186
0200187
0200013
0200086
0800205
0200012
0200287
0200181
0200268
0200181
0200268
0200327
0200038
0201801
0900001
0200293
0200188
0300056
0599999
0200140
0200499
0403065
0300012

Codice	Descrizione
0200012	Braccio di risciacquo 230mm DX cesto 50
0200013	Braccio di risciacquo 230mm SX cesto 50
0200038	Perno risciacquo inox 1205
0200052	Asta esterna risciacquo F85/F92/050F
0200061	Asta risciacquo int.sup.EFFE
0200086	Testina mulinello risciacquo 1206
0200101	Dado inox 3/8" Gas 55-83
0200132	Ugello OT 1/8" 1,1 l/m 120º Rif.34
0200140	Fascetta collare 17x19
0200162	Gomito 3/8" PP FF 2250
0200171	Guarnizione piana 27x17x2
0200181	Dado bicono inox 3/8"x12 1040-91
0200182	Bicono OT 3/8"x12 1311-92
0200186	Ugello risciacquo 1/8" foro 0,9
0200187	Ugello risciacquo 1/8" foro 1,8 Rif.39
0200188	Guarnizione gomma 25x16x2
0200239	OR 2031 supporto ugello risciacquo
0200250	Supporto ugello risciacquo 1/8"G
0200268	Bicono TEFLON 3/8"x12
0200287	**SOSTITUITO DA 0200286**
0200293	Tubo gomma 8x15 dosatore brillantante
0200315	Cavallotto ugello risciacquo
0200327	Coibentazione boiler 5lt.d.110 2125
0200499	Tubo gomma 12x19,5 food quality
0201801	Collettore lavaggio esterno 01F ******
0221310	Portagomma a gomito 3/8"Mx12
0300012	Resistenza 6000W/3 230/400V flangia inox
0300056	Elettrovalvola doppia
0403065	Boiler F85 DIS.2197 Ed.1996
0599999	Dosatore brillantante MOD.3000
0800001	Vite inox ATFTCTCR 3,9x15-Supp.Ug.Risc.
0800205	Dado inox M12x1 E16S5
0900001	Tubo carico gomma 90ºC VDE

lamber	GRUPPO VASCA - COMPOSANTS CUVE TANK COMPONENTS - TANKROHR	MOD. F85-F92	TAV. 3 C ED. 03/96

TAV. 3 DI 7

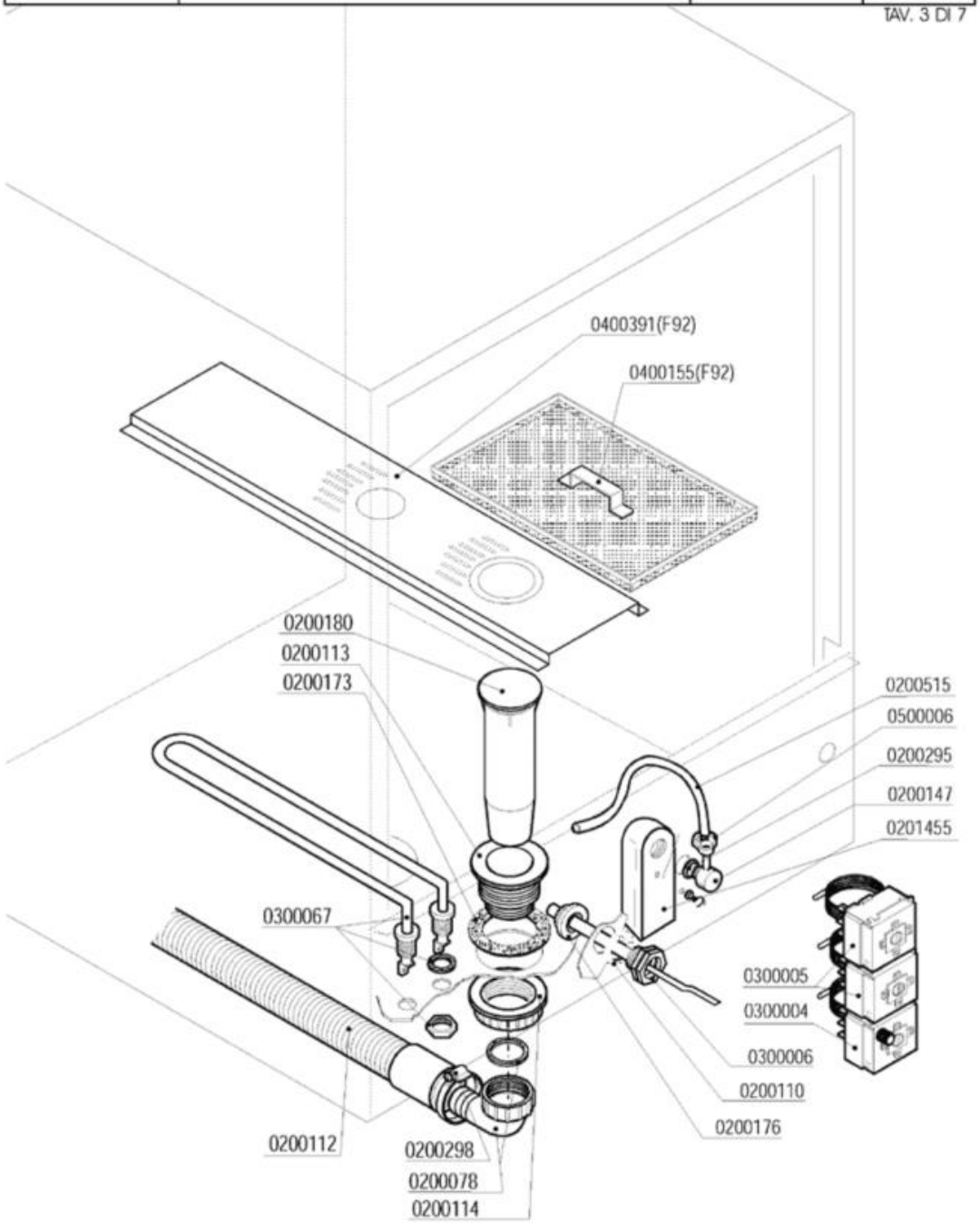

Codice	Descrizione
0200078	Raccordo scarico 1"1/4x32 2121 PP
0200110	Guarnizione piana 31x21x2
0200112	Tubo scarico d.28 DIR.C/317
0200113	Piletta scarico 007 Rif.18
0200114	Dado piletta scarico 2" 2190
0200147	Portagomma M12x4 90º 1821-94
0200173	Guarnizione gomma 75x58x2 Rif.19
0200176	Dado 1/2" 2190
0200180	Troppopieno EFFE/ELLE 1280
0200295	Guarnizione Nyltite M12
0200298	Fascetta 25-40
0200515	Tubo pressostato 4,2x10,4
0201455	Trappola d'aria anteriore L=85 mm
0300004	**SOSTITUITO DA 0300196**
0300005	Termostato 90ºC c.2000 1NONC boiler IMIT
0300006	Guaina termostato inox
0300067	Resistenza vasca 2000 W 220 V
0400155	Filtro a cassetto F92-EFFE 1739-94
0400391	Supporto intermedio filtri F92 1738
0500006	Fascetta SNP2/CLIC 11,5-13,5

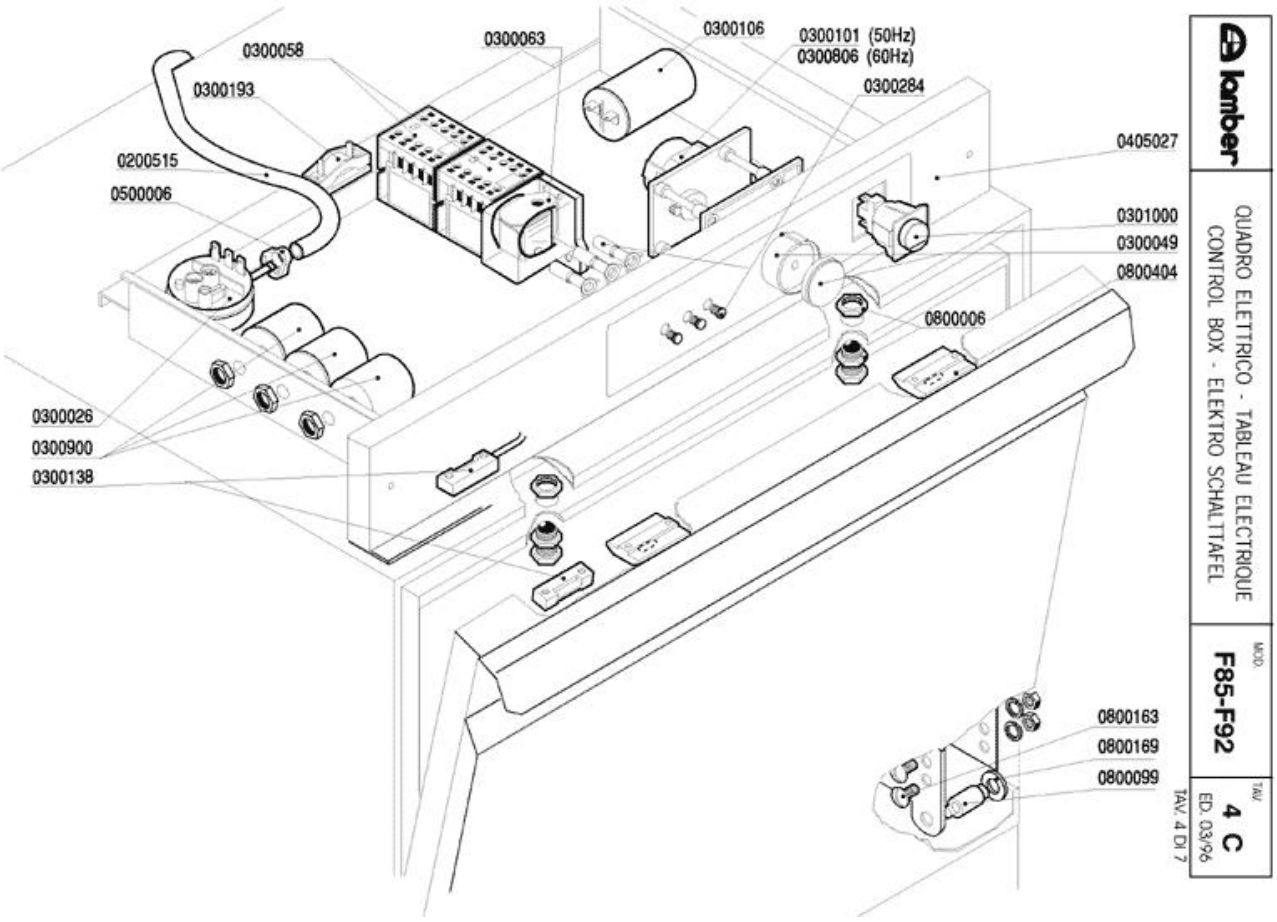
0300058
0300193
0200515
0500006
0300063
0300106
0300101 (50Hz)
0300806 (60Hz)
0300284
0405027
0301000
0300049
0800404
0800006
0300026
0300900
0300138
0800163
0800169
0800099
lamber
QUADRO ELETTRICO - TABLEAU ELECTRIQUE
CONTROL BOX - ELEKTRO SCHALTTAFEL
MOD.
F85-F92
TAV.
4 C
ED. 03/96
TAV. 4 DI 7

Codice	Descrizione
0200515	Tubo pressostato 4,2x10,4
0300026	Pressostato 60/30 16A 1NONC
0300049	Manopola per timer a pulsante
0300058	Contattore 20A 4NO 230V LC1-K0610M7 TEL.
0300063	SOSTITUITO DA 0301745**********
0300101	Timer 1-6' a pulsante A81 9003
0300106	Condensatore 10óf
0300138	Micro contatto magnetico 1NO +0800142
0300193	Fissacavo PA 268 + vite 3,5X25
0300284	**SOSTITUITO DA 0301910**
0300806	Timer 1-6'pulsante 60Hz
0300900	Filtro antidisturbo 411135001
0301000	Interruttore bip. 0V 2N0 16 amp COMPLETO
0405027	Pannello comando F85-F92 2514
0500006	Fascetta SNP2/CLIC 11,5-13,5
0800006	Cricchetto Rif.32+33+32 con dadi 255-83
0800099	Perno sportello 1866-94
0800163	Vite inox POELIER M6X10
0800169	Boccola perno sportello
0800404	Bloccascrocchetto

lamber	GRUPPO POMPA SCARICO - POMPE DE VIDANGE DRAIN PUMP PARTS - ABLAUFPUMPE	MOD. F85-F92	TAV. 5 C ED. 03/96

TAV. 5 DI 7

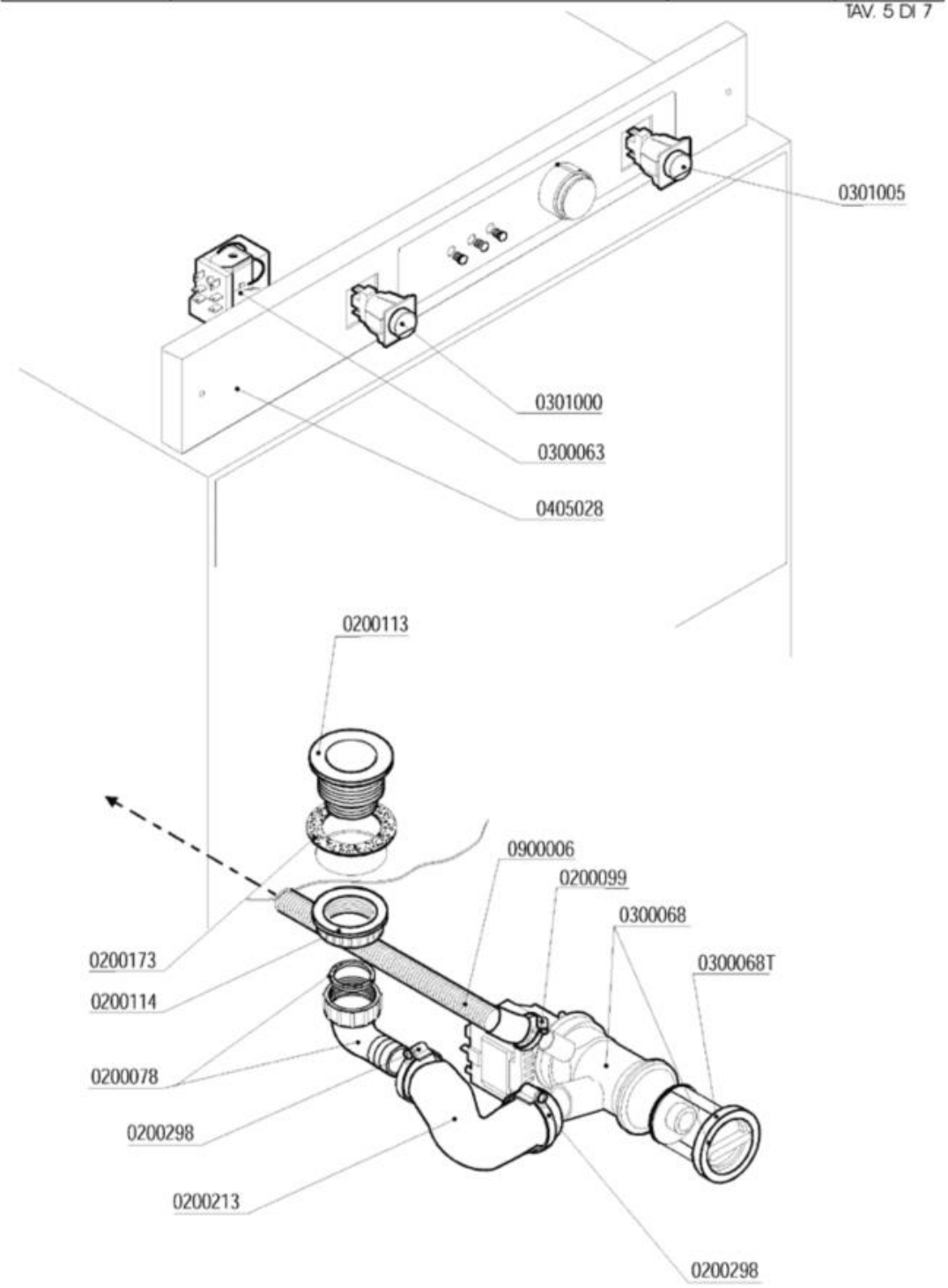

Codice	Descrizione
0200078	Raccordo scarico 1"1/4x32 2121 PP
0200099	Guarnizione Nyltite M8
0200113	Piletta scarico 007 Rif.18
0200114	Dado piletta scarico 2" 2190
0200173	Guarnizione gomma 75x58x2 Rif.19
0200213	Manicotto premente SRMR/Pompa sca.687-88
0200298	Fascetta 25-40
0300063	SOSTITUITO DA 0301745**********
0300068	Elettropompa scarico 40W/230/50 FILTRO
0301000	Interruttore bip. 0V 2N0 16 amp COMPLETO
0301005	Int./Dev. 0V 2NONC 16amp.COMPLETO
0405028	Pannello comando F85 PS 2514
0900006	Tubo scarico d.19,5 per pompa scarico

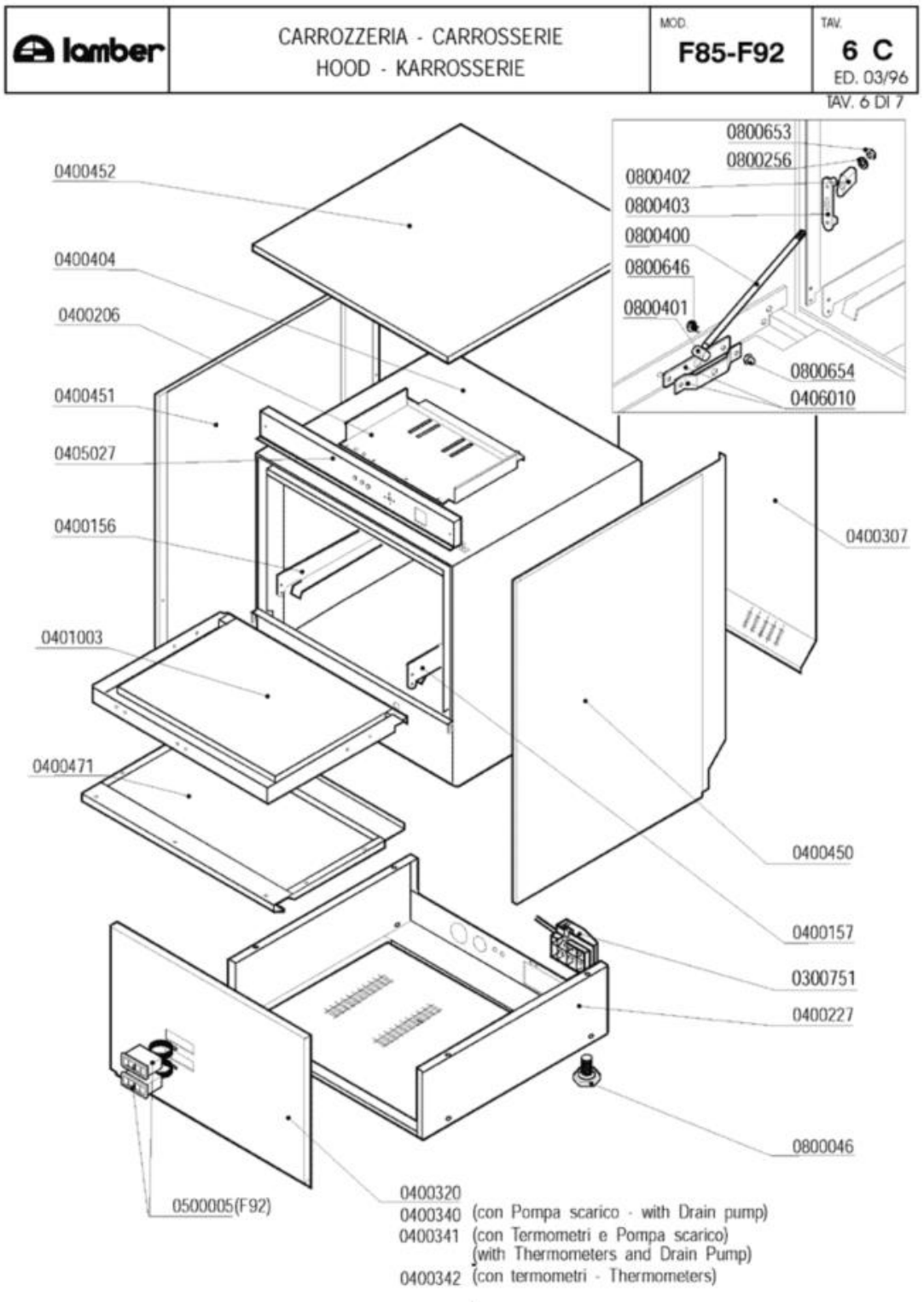
lamber
CARROZZERIA - CARROSSERIE
HOOD - KARROSSERIE
MOD.
F85-F92
TAV.
6 C
ED. 03/96
TAV. 6 DI 7
0800653
0800256
0800402
0800403
0800400
0800646
0800401
0800654
0406010
0400452
0400404
0400206
0400451
0405027
0400156
0400307
0401003
0400471
0400450
0400157
0300751
0400227
0800046
0500005(F92)
0400320
0400340 (con Pompa scarico - with Drain pump)
0400341 (con Termometri e Pompa scarico)
(with Thermometers and Drain Pump)
0400342 (con termometri - Thermometers)

Codice	Descrizione
0300751	Fissacavo esterno PA223 6 poli
0400156	Guida sx F92 1708
0400157	Guida dx F92 1708
0400206	Piastra cablaggio EFFE 2198-95
0400227	Basamento F92 1705-93/1706-93/2480-95
0400307	Pannello retro F92 2457-95
0400320	Pannello anteriore F85 2681
0400340	Pannello anteriore F85-F92 Pompa Scarico
0400341	Pannello anteriore F92 P.Sc./2 Termom.
0400342	Pannello anteriore F92 2 Termometri
0400404	Cassone F85 VS
0400450	Pannello laterale DX 050F-075F-F85-F92
0400451	Pannello laterale SX 050F-075F-F85-F92
0400452	Pannello superiore EFFE 1710-93
0400471	Pannello sportello 050F-F85-075F-F92
0401003	Sportello 050F-F85-075F-F92
0405027	Pannello comando F85-F92 2514
0406010	Staffa tirante porta F/LB 2500-2501/95
0500005	Termometro Rif.133
0800046	Piedino M10
0800256	Rondella piana inox d.5
0800400	Tirante sportello M5x305 795
0800401	Perno tirante sportello
0800402	Fermo tirante sportello
0800403	Piastrina scorrimento sportello
0800646	Vite inox POELIER M4X10 largh.testa 9,5
0800653	Dado inox autobloccante M5
0800654	Dado inox autobloccante M4

lamber	DOSATORI - DOSEURS DISPENSERS - DOSIERGERÄTE	MOD. F85-F92	TAV. 7 C ED. 03/96

TAV. 7 di 7

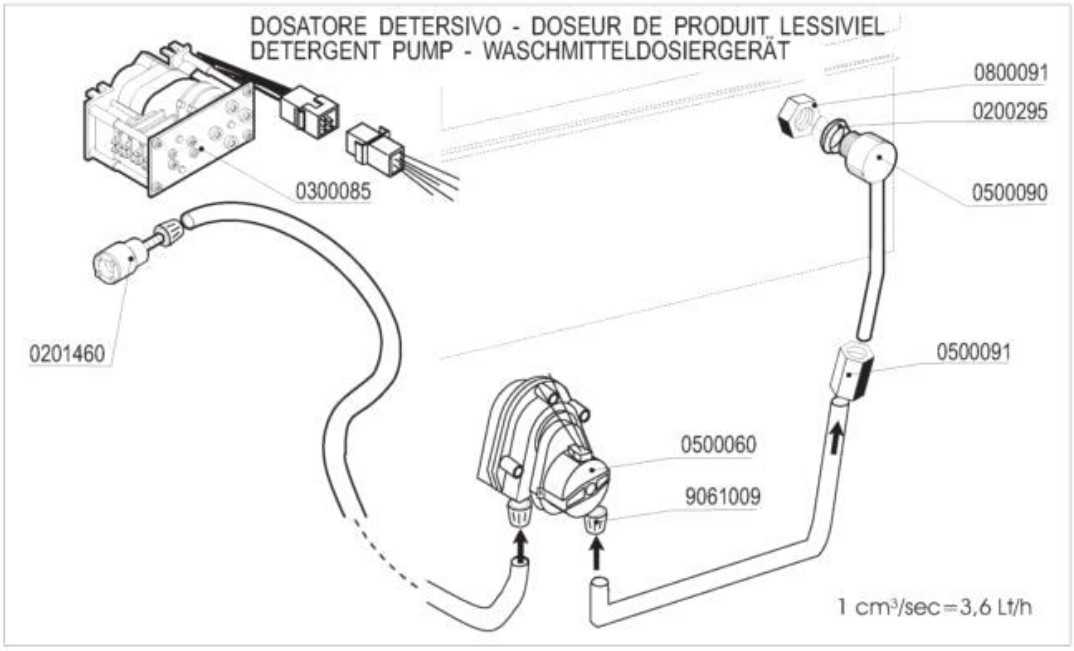

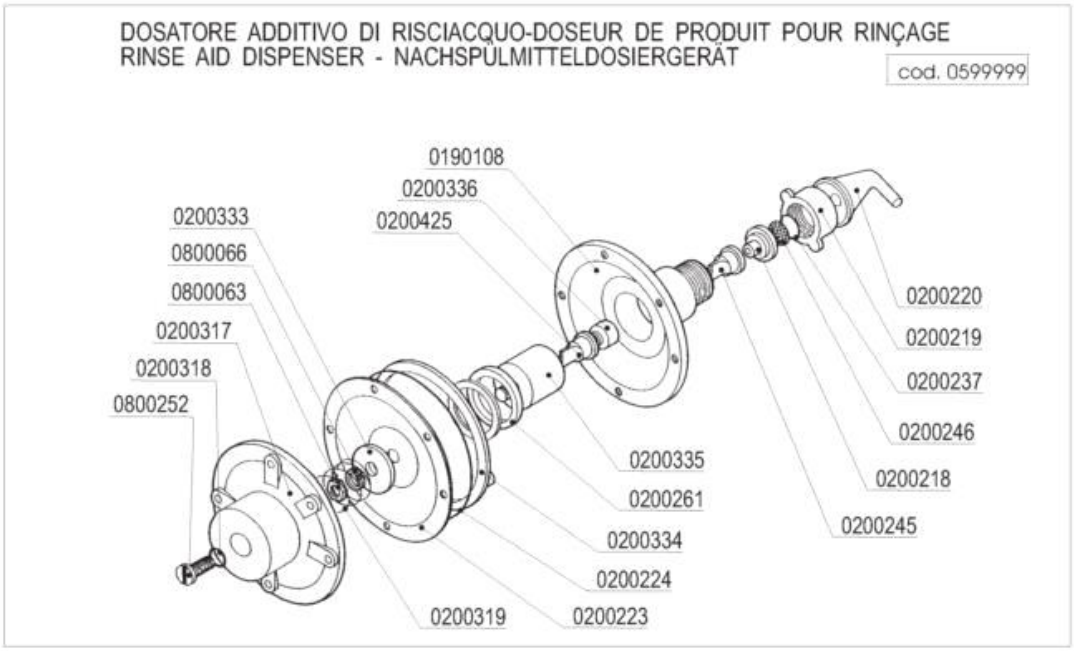

Codice	Descrizione
0190108	Corpo Dosatore Idrico Brillantante
0200218	Guida valvola Dosatore Idrico
0200219	Ghiera Dosatore Idrico
0200220	Portagomma Dosatore Idrico
0200223	Membrana Dosatore Idrico
0200224	OR Dosatore Idrico
0200237	OR 2056 filtro dosatore
0200246	Filtro dosatore idrico d.17
0200261	Guarnizione Gaco dosatore
0200295	Guarnizione Nyltite M12
0200318	OR vite regolazione DOS.IDRICO
0200319	Molla per Dos.Idrico
0200333	Disco Membrana per Dos.Idrico
0200334	Anello per guarniz.Dos.Idr.
0200335	Pistone per Dosatore Idrico
0200336	Tappo per Dosatore Idrico
0200425	Valvola Dosatore Brillantante
0201460	Filtro inox di fondo dosatore lavaggio
0300085	Timer 60" dosatore 1CF1CR
0500060	Dosatore detersivo tempo pausa F92
0500090	Iniettore inox detersivo 2101/2103/1821
0500091	Dado PVC iniettore detersivo 2102
0599999	Dosatore brillantante MOD.3000
0800063	Dado inox M6
0800066	Rondella grower inox diam.6
0800091	Dado inox M12