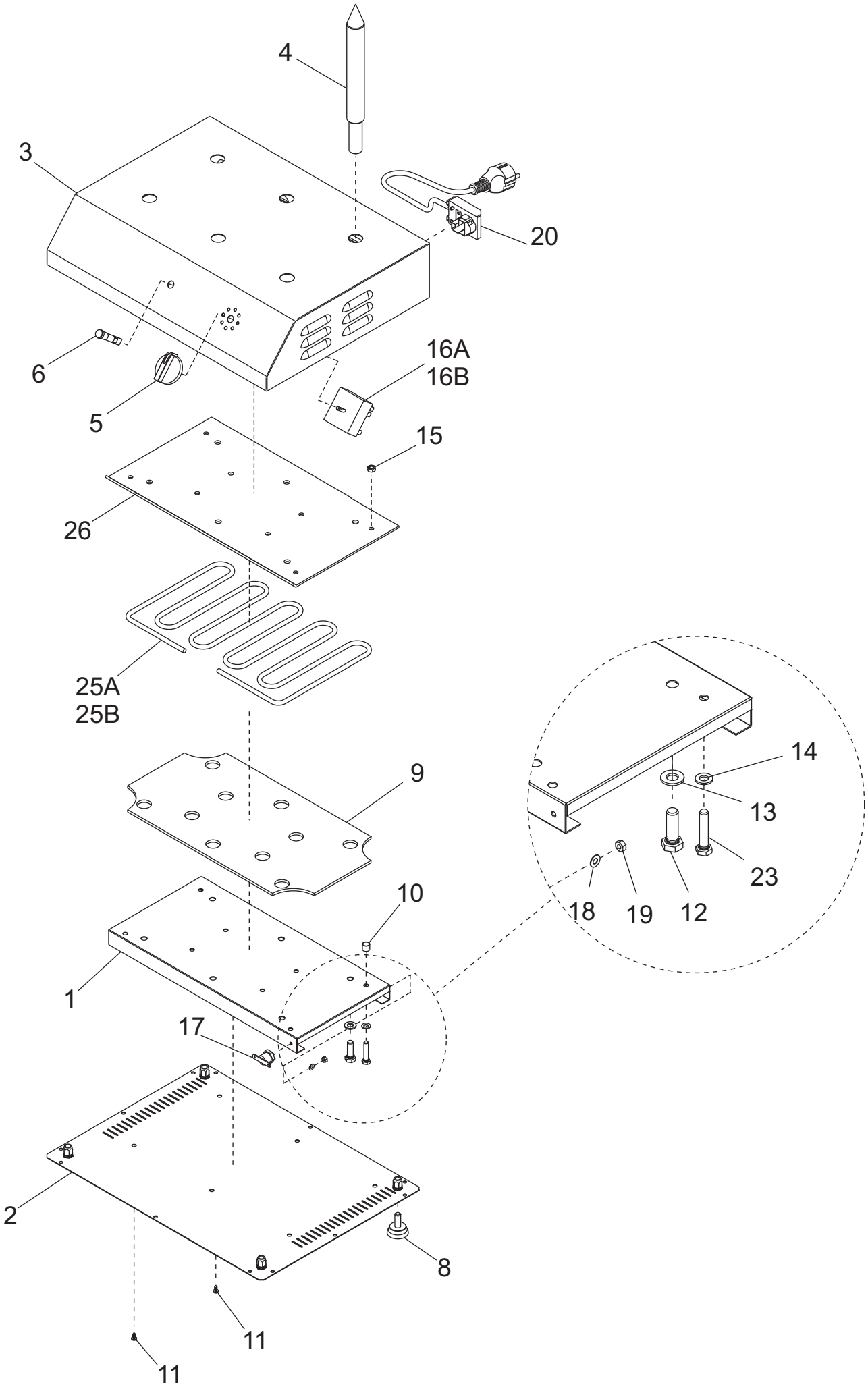
4
3
20
6
16A
16B
5
15
26
25A
25B
9
14
13
23
10
18
19
12
1
17
2
8
11
11

ROBERTO Tav.unica

Rifer	Nome prodotto	Codice
1	OMEGA RBR	GM2486608
2	FONDELLO RBR	GM2486609
3	CARCASSA ACCIAIO HOT DOG ROBERTO	GM2486550
4	PUNTATORE ANOD. HOT DOG Y06	GM2200010
5	MANOP.X REG.DI ENERG.SALAM.PRO G	IB4206412
6	LAMPADA SPIA	IB5846400
8	Piedino PD-CRT-LEI-TPO	IGS360
9	CARTENE ISOLANTE HOT DOG ROBERTO	GM6206530
10	DISTANZIALE ALL. 10X9 HOT DOG	GM4296280
16B	REGOLATORE DI ENERGIA 110V HD Y06	GM5866250
16A	REGOLATORE DI ENERGIA HOT DOG	GM5866200
17	TERMOSTATO DI SICUREZZA HD Y06	GM5866100
20	CAVO ALIM.COMP. MN + MOR BOX AD 030	19410541.07
25B	Resist.inf.sx/dx 110V. CRT L/R	IGS408C
25A	Resist.sup. sx/dx 220 CRT L/R	IGS402C
26	PIASTRA RBR	GM2486610