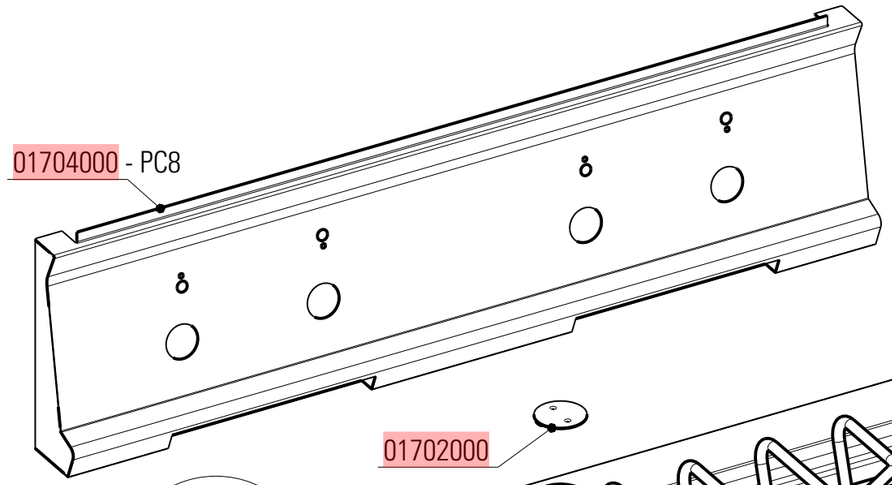

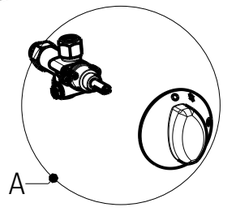

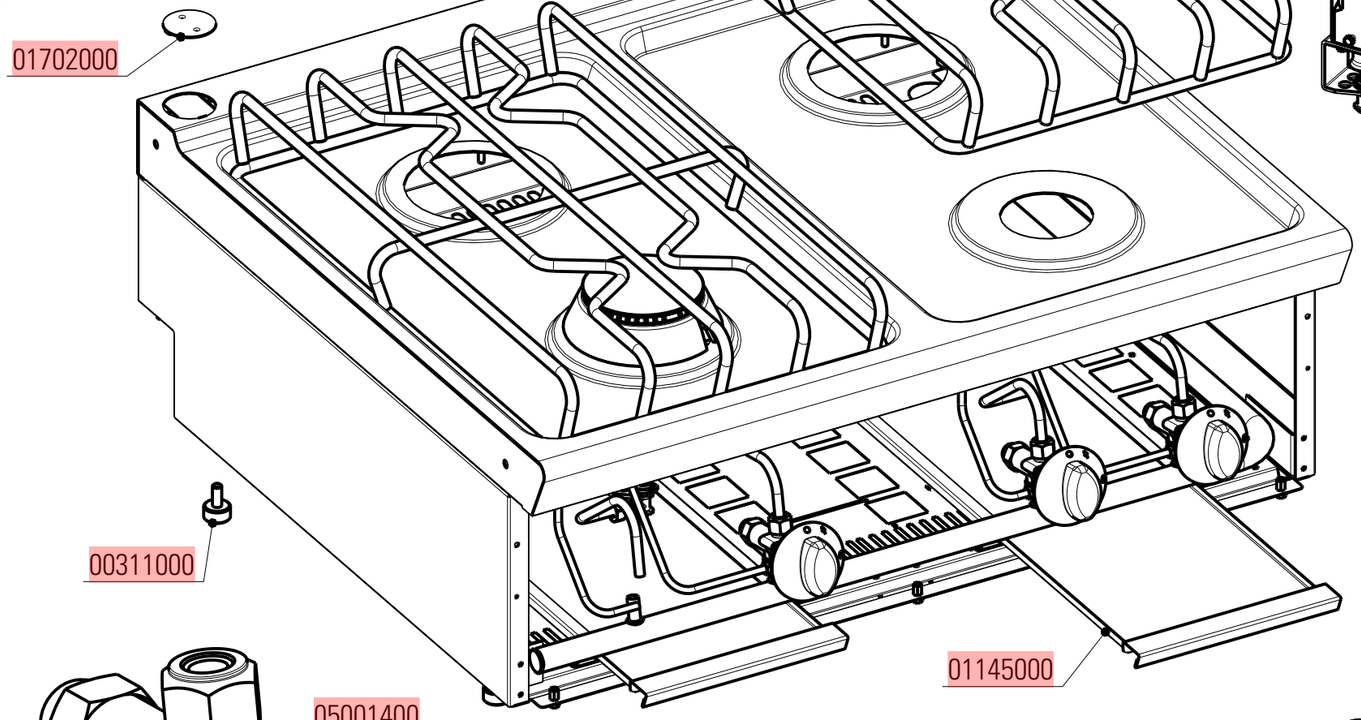

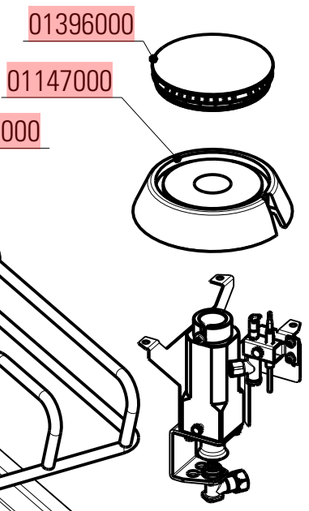

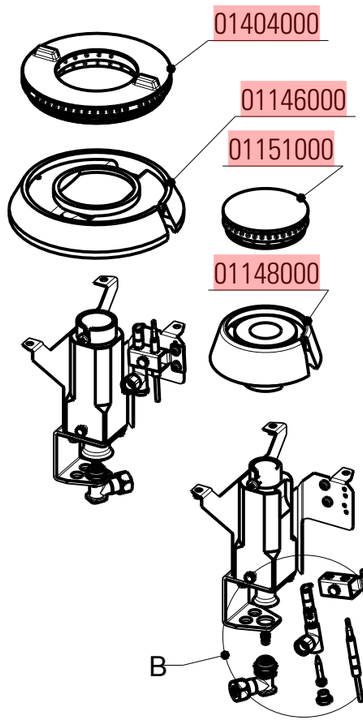

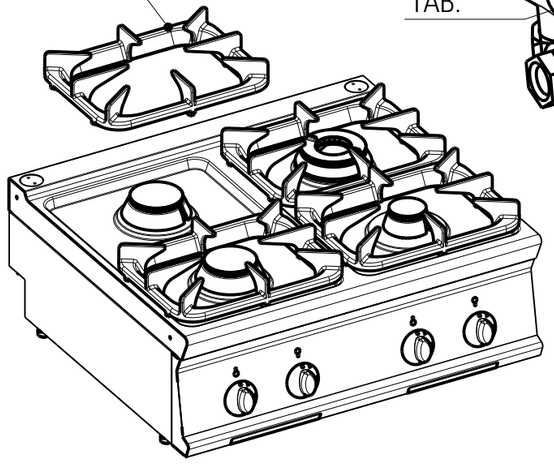

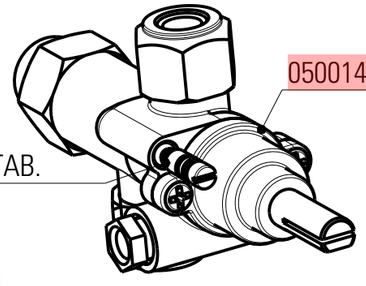

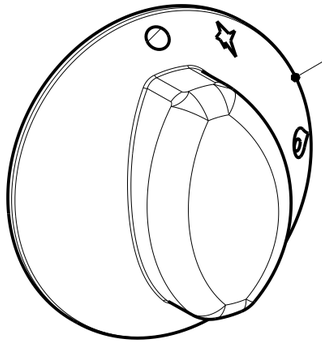

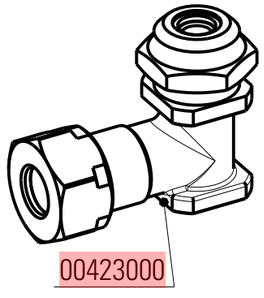

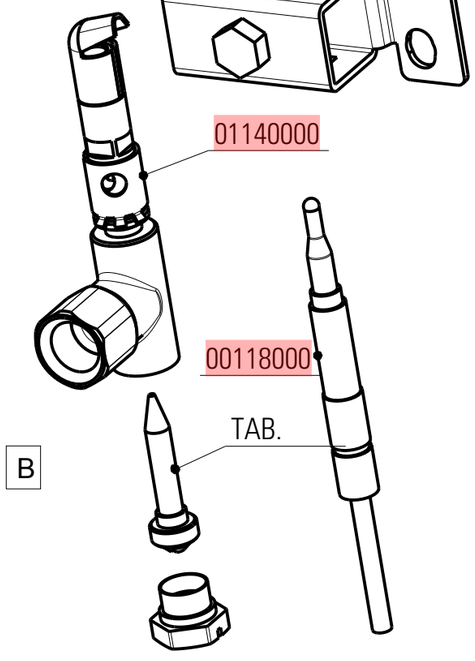

DATA STAMPA / STAMP DATE	CODICE / CODE	FOGLIO / SHEET	MODELLI / MODELS
15.12.10	5415.435.00	1/2	PC_4G7 - PC_8G7 - PC_12G7

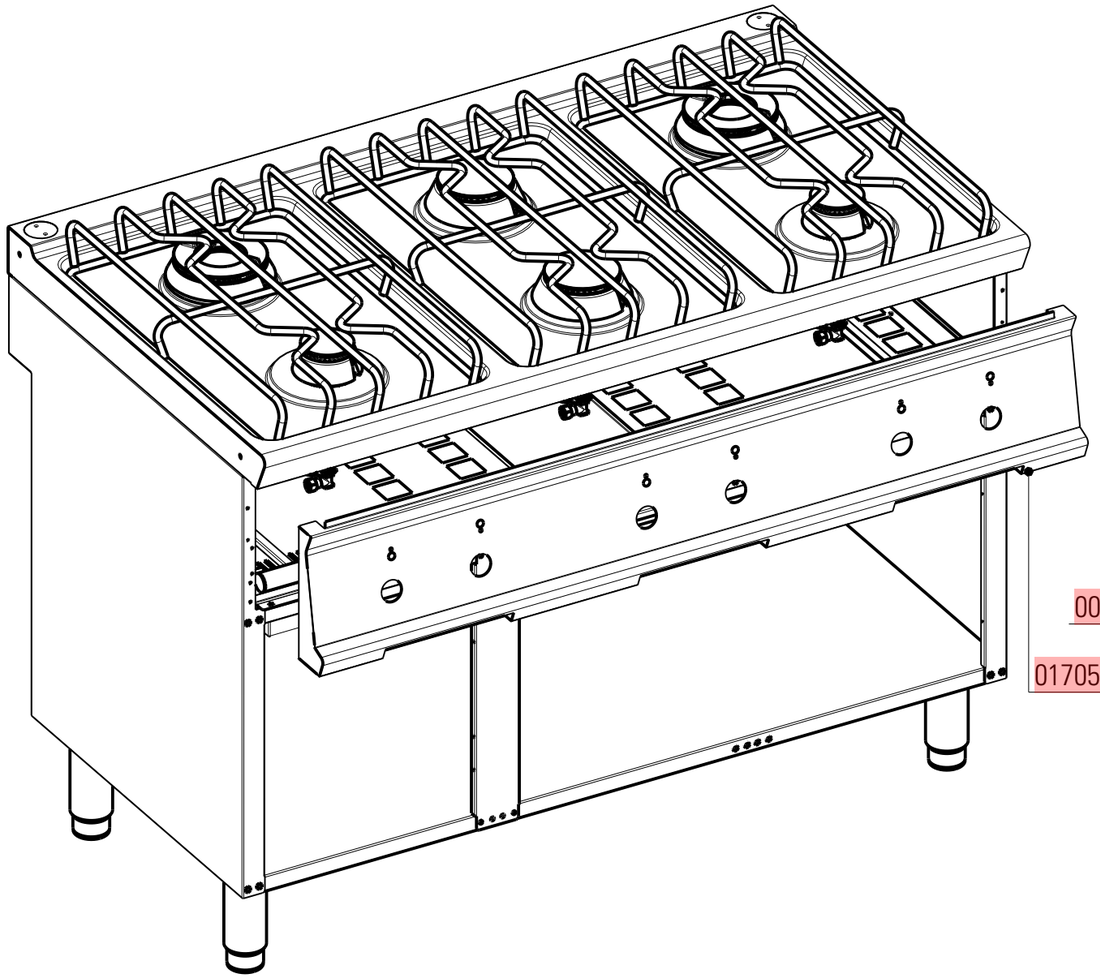

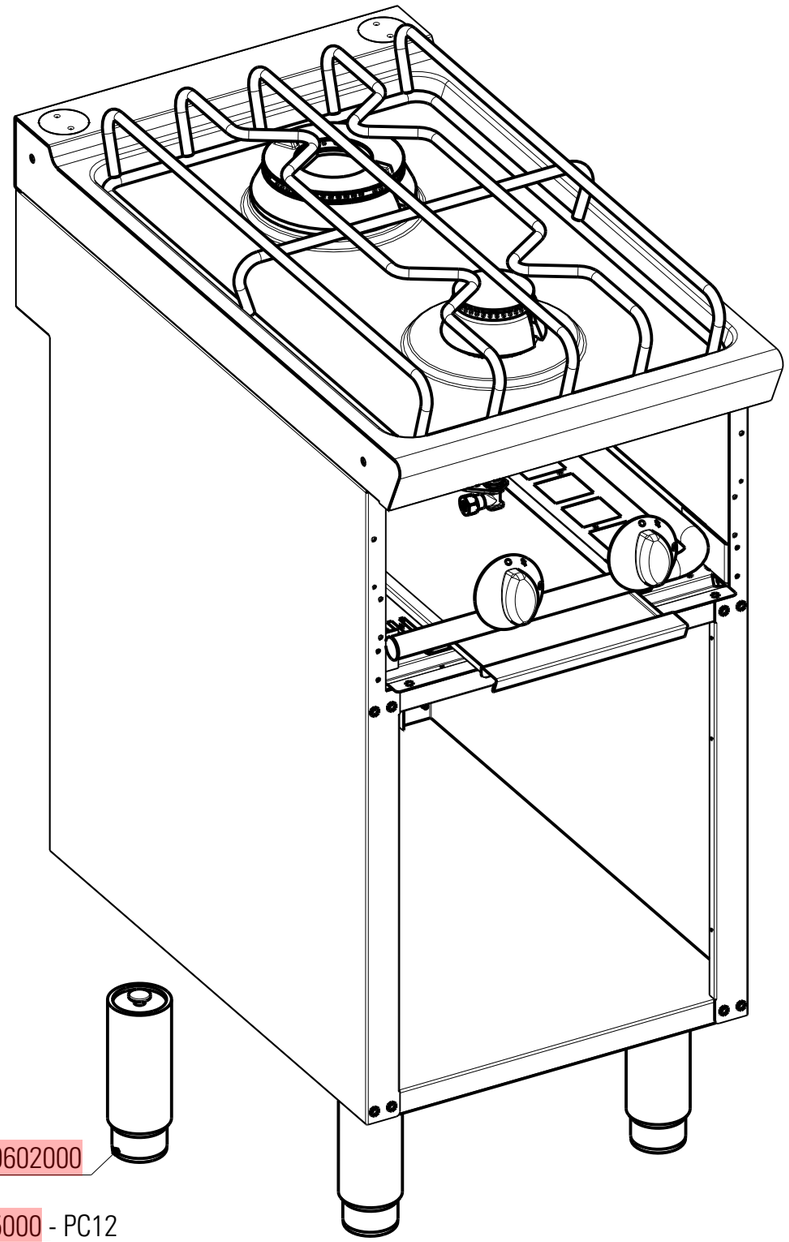

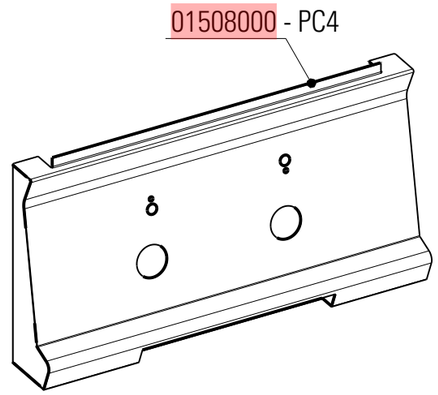

00602000

01705000 - PC12

DATA STAMPA / STAMP DATE	CODICE / CODE	FOGLIO / SHEET	MODELLI / MODELS
15.12.10	5415.435.00	2/2	PC_4_G7 - PC_12_G7

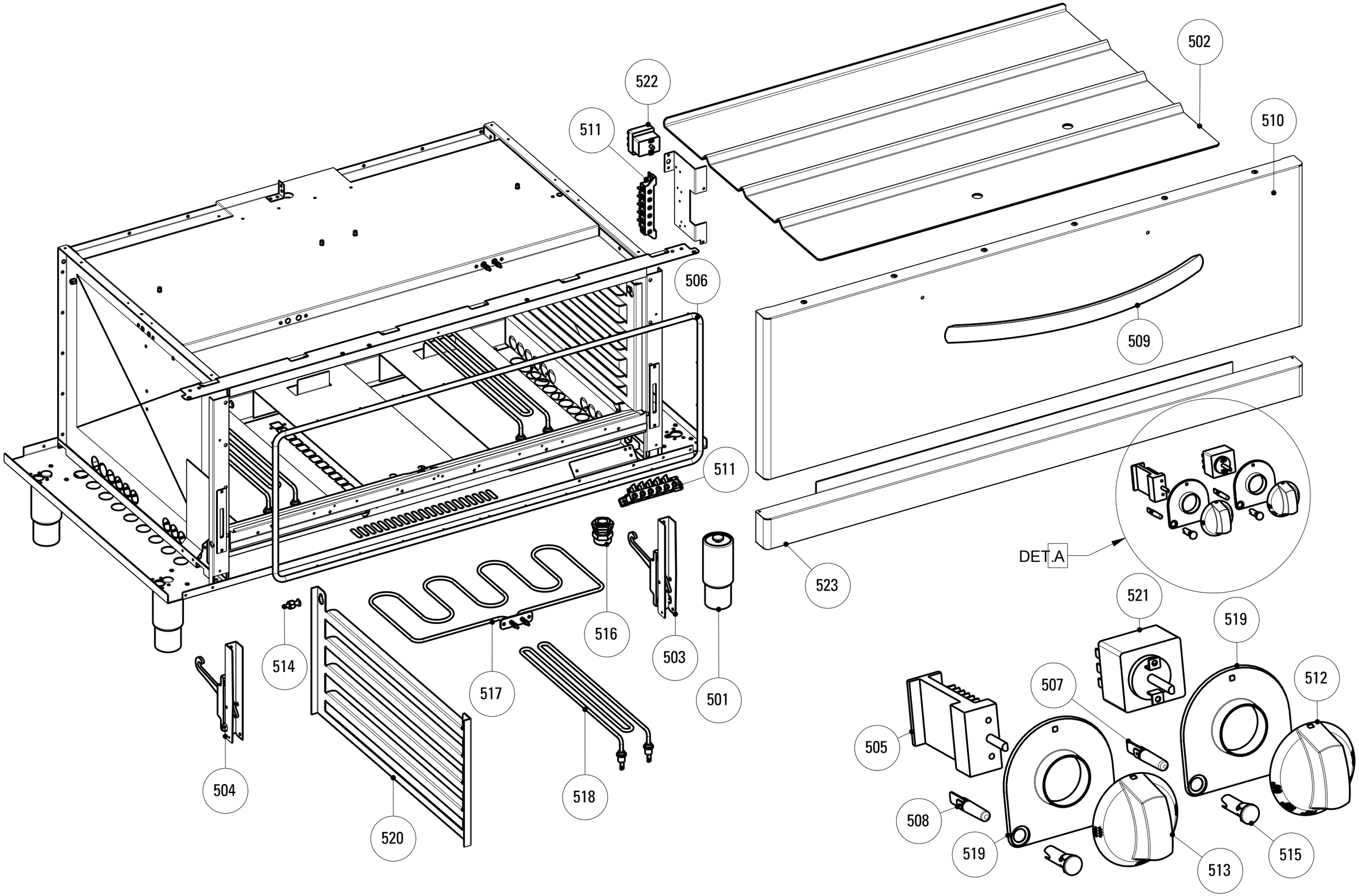

DATA STAMPA / STAMP DATE	CODICE / CODE	FOGLIO / SHEET	MODELLI / MODELS
27.11.12	*5415.713.00*	*1/1*	*_X_E7 / _X_G7*

CODICI RICAMBIO PER FINITO / SPARE PARTS FOR THE FINISHED PRODUCT

Aggiornato al/Updated to 27/11/17

Artic./Item	Descrizione/Description	Modello/Model
713069	**CUCINA GAS 6 FUOCHI CON FORNO ELETTRICO VENTILATO "FULLSIZE"** **6 BURNERS GAS RANGE WITH "FULLSIZE" FAN ASSITED ELECTRIC OVEN**	**PFXG12G7**

Cons./Recom.	Pos./Posit.	Ricambio/Replacement			Prezzo/Price List
*	00118000	RC00118000	TERMOCOPPIA M9X1 L600	TERMOCOUPLE	15,56
	00304000	RC00304000	MORSETTO EQUIPOTENZIALE COMPLETO	EQUIPOTENTIAL CONNECTING BLOCK	6,62
	00423000	RC00423000	PORTAUGELLO	NOZZLE HOLDER	8,06
	01140000	RC01140000	GRUPPO PILOTA	TOP BURNER PILOT GROUP	21,40
	01145000	RC01145000	BACINELLA CASSETTO PCG	REMOVABLE DRIP TRAY PCG	60,68
	01146000	RC01146000	CORPO BRUCIATORE 7,2KW	BURNER 7.2 KW	72,16
	01147000	RC01147000	CORPO BRUCIATORE 4,5KW	BURNER KW4.5	64,88
	01148000	RC01148000	CORPO BRUCIATORE 3,3KW	BURNER 3.3KW	63,77
	01151000	RC01151000	SPARTIFIAMMA BRUCIATORE 3,3KW	BURNER COVER	38,51
	01396000	RC01396000	SPARTIFIAMMA BRUCIATORE 4,5KW	COVER FOR BURNER	42,48
	01404000	RC01404000	SPARTIFIAMMA BRUCIATORE 7,2KW	COVER FOR BURNER	65,09
	01701000	RC01701000	SUPPORTO PENTOLA GHISA L74	CAST IRON PAN HOLDER TECNO74	120,04
	01702000	RC01702000	TAPPO RIPIANO TECNO74	CAP FOR TOP TECNO74	12,24
	01711000	RC01711000	CAMINO 40 H45 TECNO74	FLUE ASSEMBLY 40 H45 L7	80,08
	01827000	RC01827000	GUARNIZIONE TESSILE PER FORNO "FULLSIZE"	TEXTILE GASKET FOR FULLSIZE OVEN	67,13
	01887000	RC01887000	MANOPOLA GAS NERA	GAS BLACK KNOB	8,15
	02074000	RC02074000	MANOPOLA GAS GRIGIA	GREY KNOB	8,79
	02076000	RC02076000	SOTTOMANOPOLA GAS FRONTE NERO	BLACK UNDERKNOB	7,70
	02077000	RC02077000	SOTTOMANOPOLA GAS RETRO NERO	BLACK UNDERKNOB	7,70
	02079000	RC02079000	SOTTOMANOPOLA GAS FRONTE GRIGIO	GREY UNDERKNOB	7,18
	02080000	RC02080000	SOTTOMANOPOLA GAS RETRO GRIGIO	GREY UNDERKNOB	7,18
	05001400	RC05001400	RUBINETTO GAS	GAS COCK	79,66
	501	RC00602000	PIEDE 1"3/4 INOX	FOOT	36,41

L'azienda si riserva il diritto di apportare ulteriori aggiornamenti senza preavviso. / The data may be updated without prior warning

Artic./Item	Descrizione/Description	Modello/Model
713069	**CUCINA GAS 6 FUOCHI CON FORNO ELETTRICO VENTILATO "FULLSIZE"** **6 BURNERS GAS RANGE WITH "FULLSIZE" FAN ASSITED ELECTRIC OVEN**	**PFXG12G7**

Cons./Recom.	Pos./Posit.	Ricambio/Replacement			Prezzo/Price List
	502	RC01325000	BASE FORNO PFX	OVEN BASE PFX	88,38
	503	RC01384000	CERNIERA DX PORTA FORNO "FULLSIZE" C/P	OVEN RIGHT HINGE L9	42,48
	504	RC01385000	CERNIERA SX PORTA FORNO "FULLSIZE" C/P	OVEN LEFT HINGE L9	42,48
	505	RC01071000	COMMUTATORE	SWITCH	18,87
*	507	RC00052000	LAMPADA SEGN.NEON FASTON ARANCIO 230V	SIGNAL LAMP	5,19
*	508	RC01782000	LAMPADA SEGN.NEON FASTON VERDE 230V	GREEN NEON LAMP 230V	6,09
	509	RC02082000	MANIGLIA FORNO	OVEN HANDLE	55,54
	510	RC02045000	PORTA FORNO XL TECNO74/90	OVEN DOOR	396,34
	511	RC00194000	MORSETTIERA FV 122 B	CONNECTING BLOCK	9,16
	512a	RC01835000	MANOPOLA PF NERA	BLACK KNOB	9,76
	512b	RC02054000	MANOPOLA PF GRIGIA	GREY KNOB	9,05
	513a	RC02052000	MANOPOLA SELETTORE RES.PFE NERA	BLACK KNOB	9,76
	513b	RC02053000	MANOPOLA SELETTORE RES.PFE GRIGIA	GREY KNOB	9,05
	514	RC01056000	PIOLINO SUPP.GRIGLIA FORNO EL.STATICO	HOOK	6,51
*	515	RC01783000	PORTALAMPADA TRASPARENTE D10	TRANSPARENT LAMP HOLDER D10	5,30
	516	RC01055000	PRESSACAVO PG21 CON DADO	CABLE GLAND WITH NUT	9,16
	517	RC00000613	RESISTENZA ELETT. 1.5KW 230V	HEATING ELEMENT	49,65
	518	RC00513000	RESISTENZA ELETT. 1.35KW 230V	HEATING ELEMENT	58,81
	519a	RC01905000	SOTTOMANOPOLA EL 1L NERO	BLACK UNDERKNOB	7,70
	519b	RC02024000	SOTTOMANOPOLA EL 1L GRIGIO	GREY UNDERKNOB	7,18
	520	RC01057000	SUPPORTO GRIGLIA FORNO EL.STATICO	OVEN TRAY RUNNER	18,65
	521	RC01610000	TERMOSTATO DI LAVORO FORNO	WORKING THERMOSTAT OVEN L9	82,86
	522	RC00305000	TERMOSTATO DI SICUREZZA	SAFETY THERMOSTAT	85,19

L'azienda si riserva il diritto di apportare ulteriori aggiornamenti senza preavviso. / The data may be updated without prior warning

Artic./Item	Descrizione/Description	Modello/Model
713069	**CUCINA GAS 6 FUOCHI CON FORNO ELETTRICO VENTILATO "FULLSIZE"** **6 BURNERS GAS RANGE WITH "FULLSIZE" FAN ASSITED ELECTRIC OVEN**	**PFXG12G7**

Cons./Recom.	Pos./Posit.	Ricambio/Replacement			Prezzo/Price List
	523	RC01425000	ZOCCOLO FORNO PFX	OVEN SOCLE PFX	95,76

L'azienda si riserva il diritto di apportare ulteriori aggiornamenti senza preavviso. / The data may be updated without prior warning