Ver. Fino al 06/2006
Ver. Until 06/2006

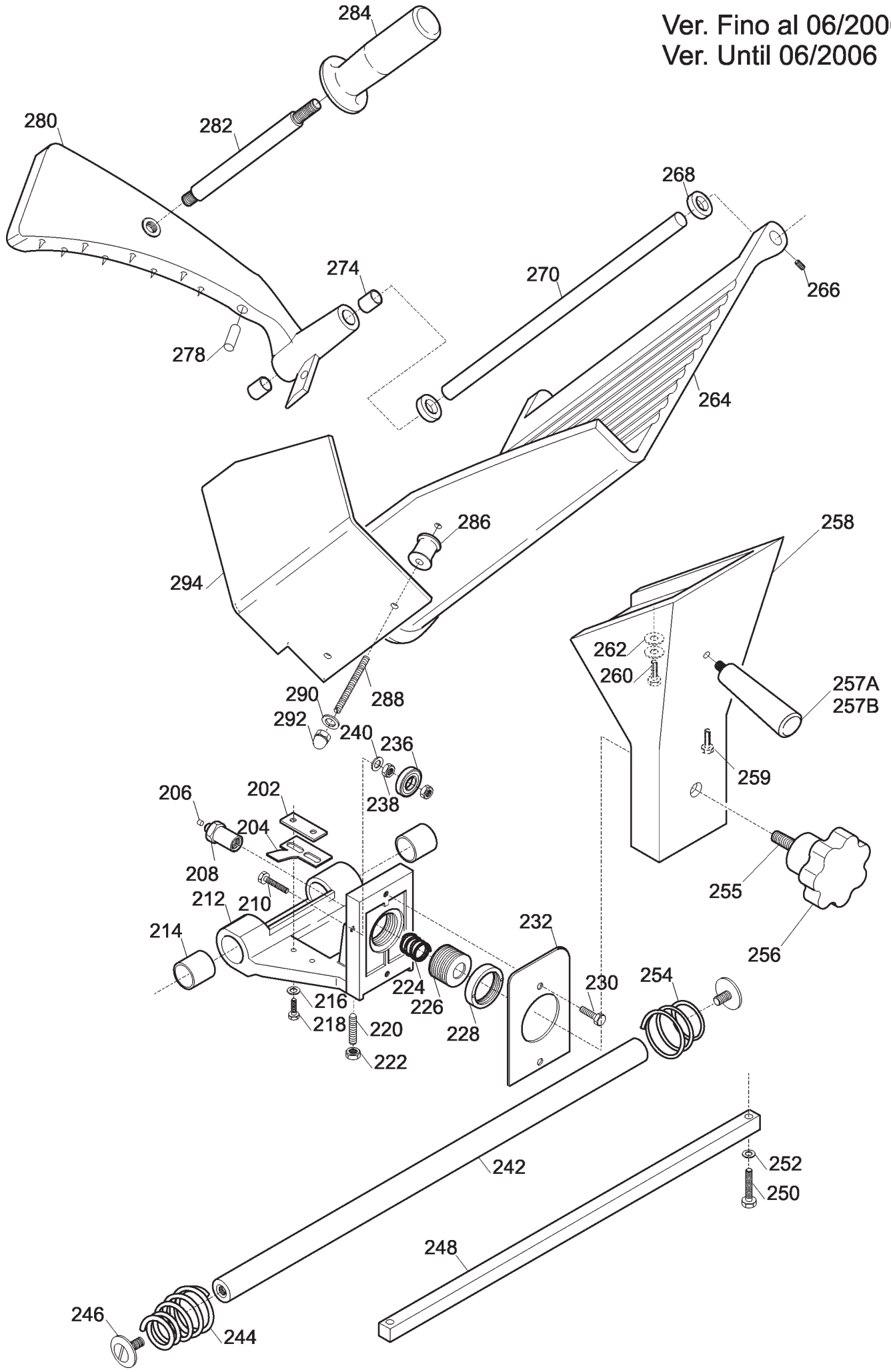

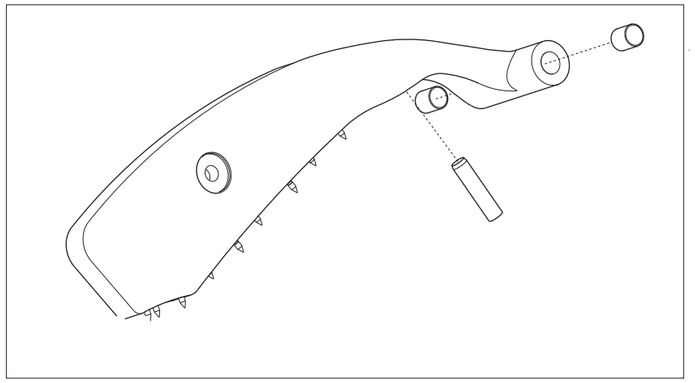

Fino a / Until 05.2009	Da / From 06.2009
Order 002+272B	
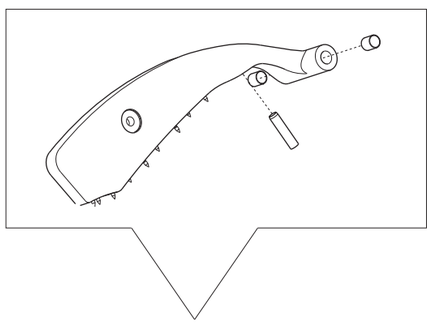 002 + 272B 	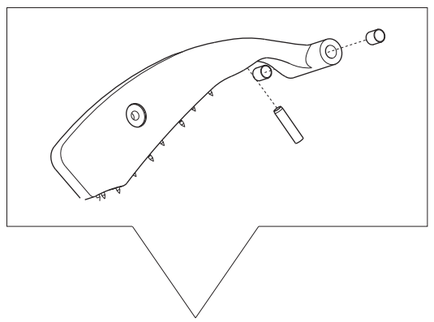 002

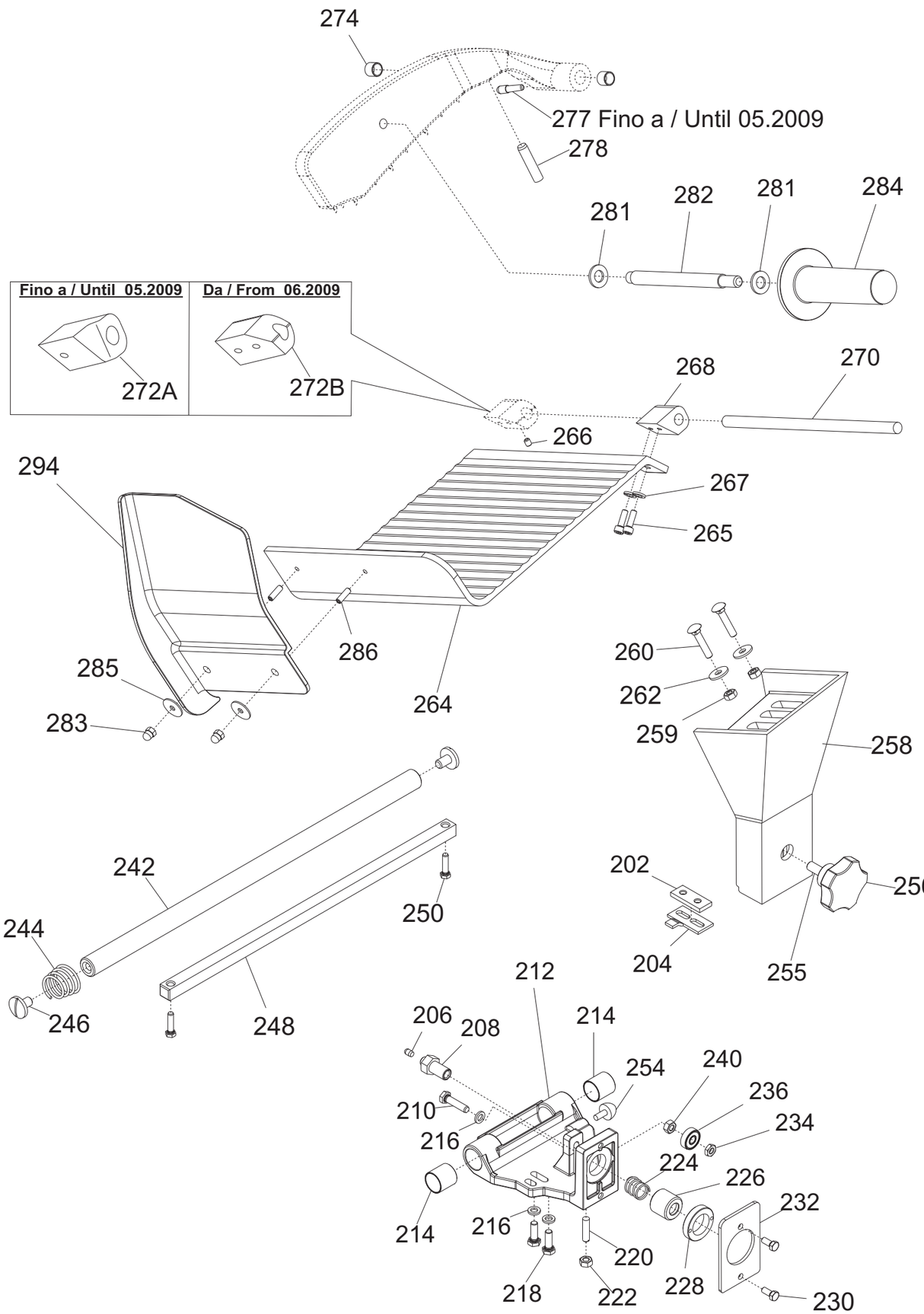

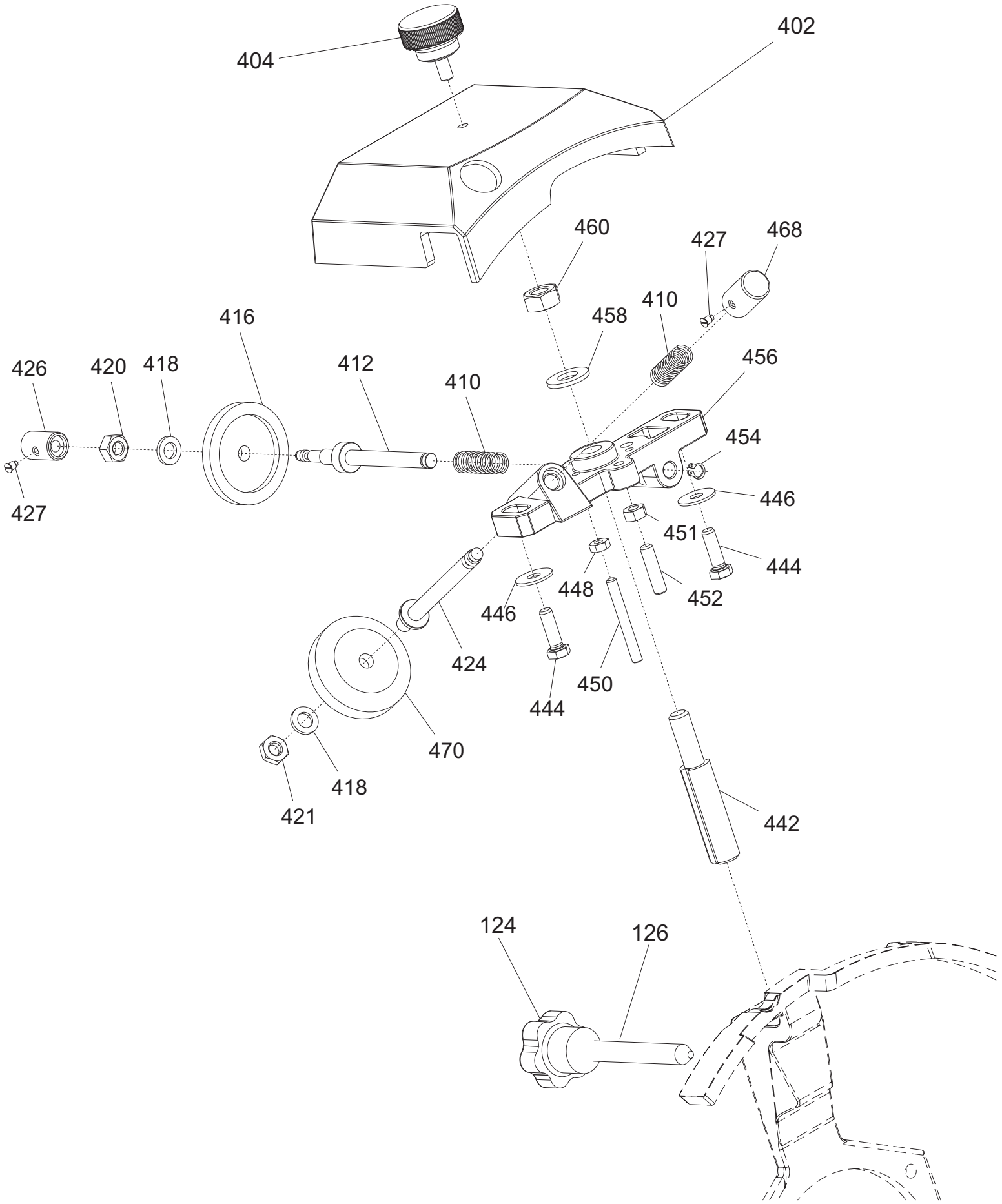
404
402
460
427
468
458
410
416
426
420
418
412
410
456
454
427
446
451
444
448
452
446
424
444
450
470
418
421
442
124
126

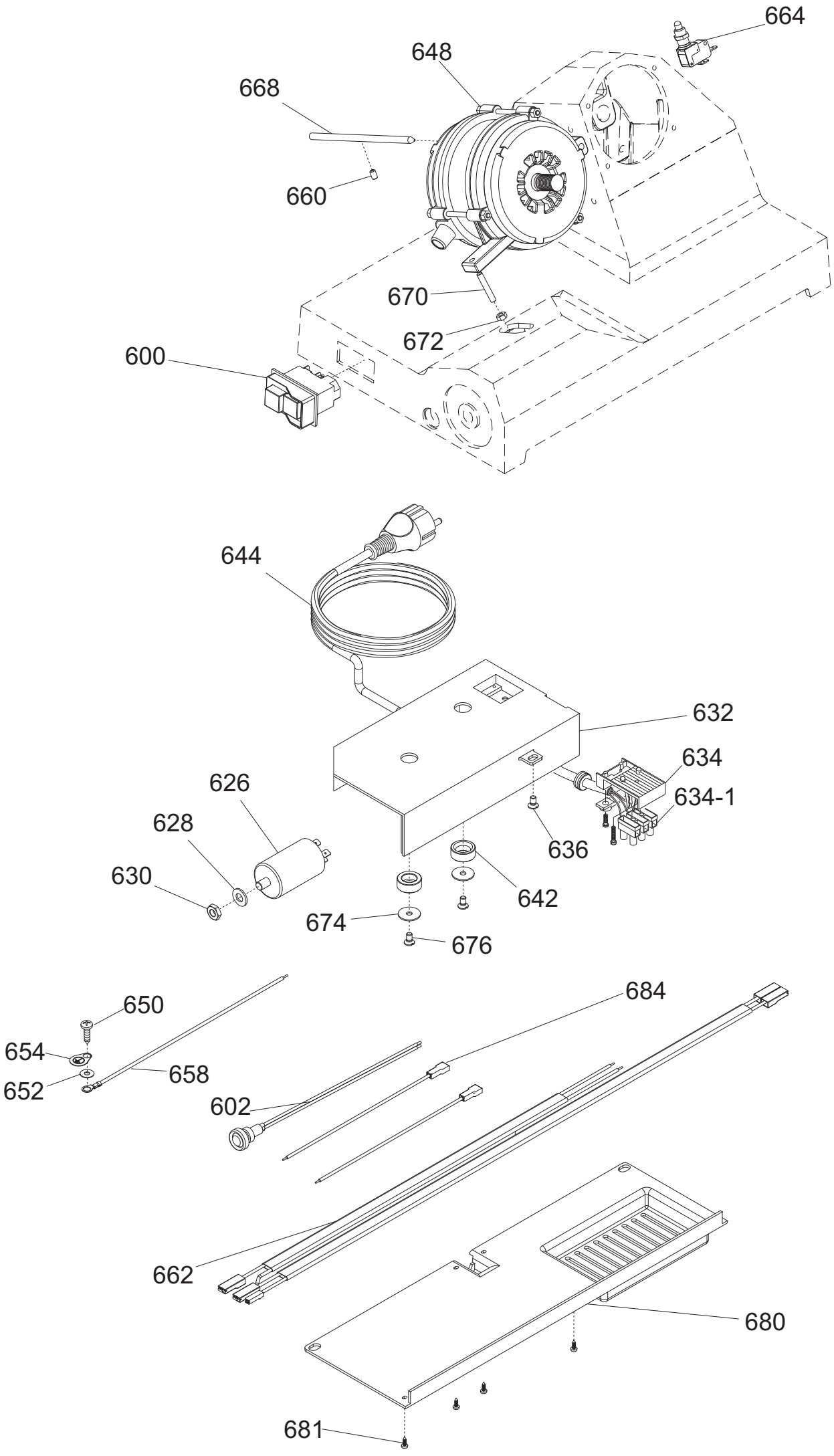
664
648
668
660
670
672
600
644
632
634
634-1
626
628
630
636
642
674
676
650
654
652
658
684
602
662
680
681

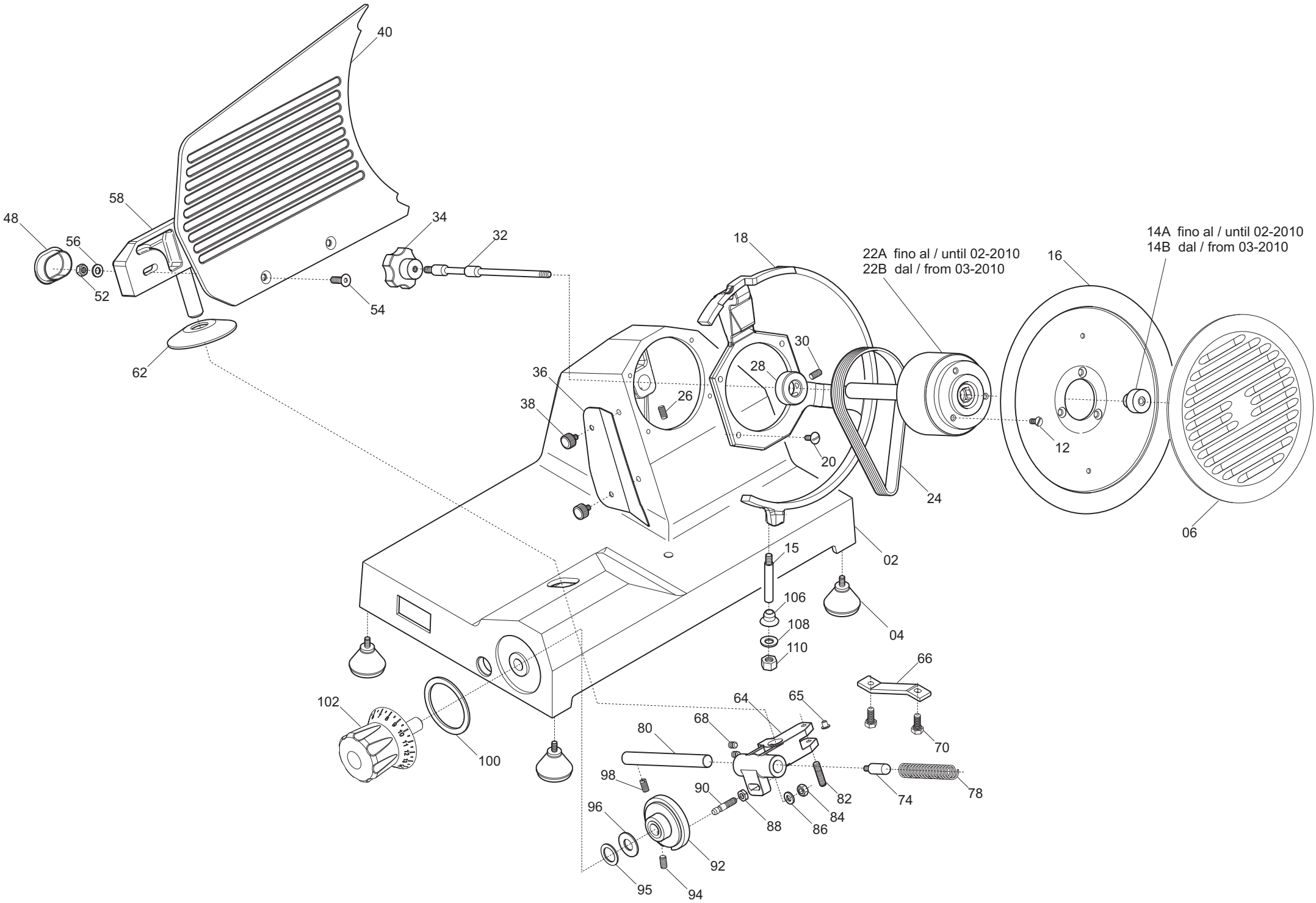
40
58
48
56
52
34
32
54
62
18
22A fino al / until 02-2010
22B dal / from 03-2010
16
14A fino al / until 02-2010
14B dal / from 03-2010
30
28
36
26
38
20
12
24
06
15
02
106
108
110
04
66
64
65
68
80
70
102
100
98
90
82
74
78
96
88
86
84
92
95
94

MIRRA 250 C CE TAV.1

Riferir	Nome prodotto	Codice
2	CASSA SG 220-250 MRR C OSSIDATA	19510101/01
4	PIEDINO PICCOLO DOPPIO M 5 A PUNTA	19560201
6	INT.LAMA 250 MRR/LEO DAL 09 OSS.	19510250.09
12	VITE TSP- DIN 963 M 5X14	IX2963005014
14B	ESAGONO INT. 250 / EST. 220 STAMP.	19530911
14A	QUADRETTO PARALAMA CNV-(MRR)	19530901.10
15	PERNO X ANELLO MRR 250 C SG	19534082
16	LAMA 250 - 40/3/210 NAZ. F.ESTR.	18250403210F
16T	LAMA 250 - 40/3/210 TEFLON. F.ESTR.	18250403210TF
18	ANEL.PR.LAMA 250 MRR CORT	19513002/01
20	VITE POELIERS M 5X12	IX2POEL005012
22A	PULEG. MONT.MRR. 220-300	19700332
22B	PULEG.PRES.MONT.MRR. 220-300 Y10	19700340.10
24	CINGH.PIAT.MRR TB2 345 X 8	19310201
28	ANELLO PORTA MICRO MRR	19540901
30	VITE SENZA TESTA DIN 913 M 6X08 CE	IX2913006008
32	TIRANTE PARALAMA MRR 220-250	19530532
34B	MANOPOLA TIR.PAR.M6 5L MRR BLU	19564016
34A	MANOPOLA TIR.PAR.M6 5L MRR NERO	19562502
36	PARAFETTA ACCIAIO MRR 250 CORT	19531005/01
38	VITE ZIGR.M5 PARAF.MRR BULTH	19335014
40	VELA MRR.250 STAMP.CE DAL 09 OSS.	195103025C.09
48	TAPPO SUP.VELA MRR V 220-300	19560132
52	DADO ES. DIN 934 M 6	IX2934006
54	VITE BLOCCA VELA MRR 220-250	19335060
56	RONDELLA F.LARGA DIN 9021 D 6X18	IX29021006018
58	SUP.VELA MRR 220-250 C. OSSIDATO	19510701/01
62	PARA ACQUA GRANDE	19563002
64	MOVIMENTO VELA MRR SG CORT LAV	19500101/01
65	FUNGHETTO MOVIMENTO D8,5XHT2	19563201
66	PIASTRINA MOV. MRR ZINCATA	19540601
68	VITE SENZA TESTA DIN 916 M 6X10 NE	NE0916006010
70	VITE TE DIN 933 M 5X12 T.F.	IX2933005012
74	PERNO MOLLA MOVIMENTO MRR 220/250	19531360
78	MOLLA MOVIMENTO VELA 220 250 MRR C	19390201/02
80	PERNO MOV. VELA MRR D12X122,5	19530701
82	PRIGIONIERO 6 X 25 OTTONE	19337002
84	DADO ES. DIN 934 M 6	IX2934006
86	RONDELLA PIANA DIN 125 D 6	IX2125006
88	DADO ES. DIN 439 M 6 BASSO	IX2439006
90	RULLINO MOVIMENTO CAM. CORT MRR	19336062/01
92	CAMMA MRR 220/275G 300G.CE LAVORATO	19563505LG
95	RONDELLA PLAST.FRIZIONE CAMMA SMART	19563275
96	RONDELLA ONDULATA 12	19342005
98	VITE SENZA TESTA DIN 916 M 5X6 NE	NE0916005006
100	RONDELLA PLEX MAN.NUM. MRR	19562145
102B	MAN. NUMERATA BLU X MRR LAVOR.	19564020

102A	MANOPOLA NUMERATA MRR C	19562403
106	GHIERA SUPP ANELLO MRR 250 SG	19534062
108	RONDELLA PIANA DIN 125 D 8	IX2125008
110	DADO ES. DIN 934 M 8	IX2934008
120	DISCO ESTRATTORE LAMA AFF. 250	19702504

MIRRA 250 C CE TAV.2/4 OLD

Riferin	Nome prodotto	Codice
202	PIAST. SGANCIO FILET.AFF.CE	19533200
204	PIAST. SGANCIO CARR. MRR CE	19533210
206	PUNTALE SGANCIO 300-385 CE	19565001
208	PERNO PER SGANC. 220-250 CE	19534034
210	VITE TE DIN 933 M 6X30 T.F.	IX2933006030
212	CARRELLO MRR CE LAVORATO	19500516
214	BOCCOLE AUTOLUBR.18.20.20	19324108
216	RONDELLA PIANA DIN 125 D 6	IX2125006
218	VITE TE DIN 933 M 6X22 T.F.	IX2933006022
222	DADO ES. DIN 934 M 6	IX2934006
224	MOLLA PER SGANCIO 220-250 CE	19390600
226	BUSSOLA FIL.X SGANC.220-250 CE	19534024
228	GHIERA FILET.ESTER. 220-250 CE	19534029
230	VITE TE DIN 933 M 5X10 T.F.	IX2933005010
232	PIASTRINA CARRELLO 220-250-300V CE	19533001
234	DADO ES. DIN 439 M 6 BASSO	IX2439006
236	CUSCINET. CARR.MRR. 626 2RS R50	19320103
238	DADO ES. DIN 934 M 6	IX2934006
240	RONDELLA PIANA DIN 125 D 6	IX2125006
242	BARRA TONDA CARR. MRR	19530601
244	MOLLA BARRA TOND.220-250 MRR.D18 CE	19390111
246	VITE B.TOND MRR T20	19335001
248	BARRA QUADRA MRR RETTIFICATA	19540101
250	VITE TE DIN 933 M 5X20 T.F.	IX2933005020
254	MOLLA BARRA TONDA 220-250 MRR.D18	19390101
255	VITE SENZA TESTA DIN 913 M 8X30 CE	IX2913008030
256	DADO ES. DIN 934 M 6	IX2934006
256B	MANOPOLA TIR.PAR.M8 5 LOB BLU	19564013
256A	POM. TIR.PARAL.300-370 M8 5 LOBI	19562504
257B	MAN. P.MERCE MRR F.LUNG BLU	19564019
257A	MANOPOLA PRESSA MERCE MRR F.LUNG	19562901
258	GAMBO MRR CE OSSIDATO	19510616
260	VITE TE DIN 933 M 6X22 T.F.	IX2933006022
262	RONDELLA F.LARGA DIN 9021 D 6X18	IX29021006018
264	PIATTO MRR SG 250 CE 4FORI OSSIDAT	195104011
266	VITE SENZA TESTA DIN 916 M 5X6 NE	NE0916005006
268	DISTANZ.PARACOLPO MRR.D21X12MM	19561520
274	BOCCOLE AUTOLUBR.10.12.10	19324101
278	PARAC. P.MERCE MRR D6,5X30	19563208
280	*PRESSA MERCE MRR 250 CE DAL99 OSS.	19510902C
281	RONDELLA PIANA DIN 125 D 10	IX2125010
282	DIST.PRES.D12X150 MRR CE PRO	19541508

284B	MANOPOLA A VOLANO PRESSAM BLU	19564012
284A	MANOPOLA PRES.MERC.CON FLANG.X CE	19562904
286	DISTANZIALI PARAMANO D.20X15MM	19521601
288	PRIG. DISTANZ. PARAMAN.M5 X 30	19336003
290	RONDELLA F.LARGA DIN 9021 D 5X20	IX29021005020
292	DADO CIECO DIN 1587 M 5	IX21587LC005
294	P.MANO PIATTO MRR/PRL/TPZ 220-250	19562322
2	ASSIEME PRESSAMERCE MRR-CNV CE	19801233
202	PIAST. SGANCIO FILET.AFF.CE	19533200
204	PIAST. SGANCIO CARR. MRR CE	19533210
206	PUNTALE SGANCIO 300-385 CE	19565001
208	PERNO PER SGANC. 220-250 CE	19534034
210	VITE TE DIN 933 M 6X30 T.F.	IX2933006030
212	CARRELLO MRR CE LAVORATO	19500516
214	BOCCOLE AUTOLUBR.18.20.20	19324108
216	RONDELLA PIANA DIN 125 D 6	IX2125006
218	VITE TE DIN 933 M 6X22 T.F.	IX2933006022
220	PRIGIONIERO 6 X 25 OTTONE	19337002
222	DADO ES. DIN 934 M 6	IX2934006
224	MOLLA PER SGANCIO 220-250 CE	19390600
226	BUSSOLA FIL.X SGANC.220-250 CE	19534024
228	GHIERA FILET.ESTER. 220-250 CE	19534029
230	VITE TE DIN 933 M 5X10 T.F.	IX2933005010
232	PIASTRINA CARRELLO 220-250-300V CE	19533001
234	DADO ES. DIN 439 M 6 BASSO	IX2439006
236	CUSCINET. CARR.MRR. 626 2RS R50	19320103
240	DADO ES. DIN 934 M 6	IX2934006
242	BARRA TONDA CARR. MRR	19530601
244	MOLLA BARRA TOND.220-250 MRR.D18 CE	19390111
246	VITE B.TOND MRR T20	19335001
248	BARRA QUADRA MRR RETTIFICATA	19540101
250	VITE TE DIN 933 M 5X20 T.F.	IX2933005020
254	PARAC.CARR.M5X12 PERETT.MRR 220-300	19560170
255	VITE SENZA TESTA DIN 913 M 8X30 CE	IX2913008030
256B	MANOPOLA TIR.PAR.M8 5 LOB BLU	19564013
256A	POM. TIR.PARAL.300-370 M8 5 LOBI	19562504
258	GAMBO MRR CE OSSIDATO	19510616
259	DADO ES. DIN 934 M 6	IX2934006
260	VITE BLOCC.PIATTO MIRRA 220-250 Y06	19335042
262	RONDELLA F.LARGA DIN 9021 D 6X18	IX29021006018
264	PIATTO MRR SG250 EST.CE OSS.	1,95E+16
265	VITE TCEI DIN 912 M 5X16	IX2912005016
266	VITE SENZA TESTA DIN 916 M 5X6 NE	NE0916005006
267	RONDELLA GROWER UNI 1751 D 6	IX21751006
268	BLOCCH.DRIT.ASTINA PIATTO MRR Y06	19525062
270	ASTINA PRESSAMERCE MRR 250 Y.06	19530402.06
272A	BLOCCH.INCL.ASTINA PIATTO MRR Y06	19525060
272B	BLOCCH.INCL.ASTINA PIATTO MRR Y10	19525060.10
274	BOCCOLE AUTOLUBR.10.12.10	19324101
277	FUNGHETTO BRACCIO P.MERCE 250	19563213

278	PARAC. P.MERCE G. D8,5XH36	19563206
281	RONDELLA PIANA DIN 125 D 10	IX2125010
282	DIST.PRES.D12X150 MRR CE PRO	19541508
283	DADO CIECO DIN 1587 M 5	IX21587LC005
284B	MAN. P.MERCE MRR BLU	19564019.13
284A	MANOPOLA PRES.MERC.CON FLANG.X CE	19562904
285	RONDELLA F.LARGA DIN 9021 D 5X20	IX29021005020
286	VITE SENZA TESTA DIN 913 M 5X16 CE	IX2913005016
294	P.MANO PIATTO MRR POLIC. 220-250	19562322.06
-	AFFILAT.INC.CE MRR C 250G-300 VERT	19800032
124A	MANOPOLA PRIG. AFFIL. M8 6 LOBI	19562602
124B	MANOPOLA PRIG.AFF M8 6 LOB BLU	19564015
126	PRIGIONIERO COLONNINA L=75	19336010
402	CAPP.MRR 220-250G 300SV CE OSSIDATA	19511202C
404A	POMELLO CAPP.BUSSOLA M5 ZIGRINATI	19562701
404B	POMELLO CAPP.PERNO M5 ZIG. BLU	19564018
410	MOLLA PERNI AFF.+SBAV. 250-300	19390303
412	PERNO SBAVATURA 250:300	19540703
416	MOLA SB.220 D.40 H.8 F.6	19300201
418	RONDELLA PIANA DIN 125 D 6	IX2125006
420	DADO ES. DIN 934 M 6	IX2934006
421	DADO ES. DIN 439 M 6 BASSO	IX2439006
424	PERNO AFFILATURA 250:300	19540704
426	PULSANTE SBAVATURA 250:300	19550203
427	VITE BLOC.PULSANTE AFF.250-370	19335025
442	PERNO COL.FR.MRR.250G/300V L=62,5	19540432
444	VITE TE DIN 933 M 5X16 T.F.	IX2933005016
446	RONDELLA F.LARGA DIN 9021 D 5X15	IX29021005015
448	DADO ES. DIN 934 M 4	IX2934004
450	VITE SENZA TESTA DIN 913 M 4X35 CE	IX2913004035
451	DADO ES. DIN 934 M 5	IX2934005
452	VITE SENZA TESTA DIN 913 M 5X20 CE	IX2913005020
454	ANELLI D ARRESTO DIN 471 D 06E	IX2471006
456	CORPO AF.220-300 MRR VERT LAV	19021332
458	RONDELLA PIANA DIN 125 D 8	IX2125008
460	DADO ES. DIN 934 M 8	IX2934008
468	PULSANTE AFFILATURA 250-300	19550202
470	MOLA AF.220 D.40 H.11 F.6	19300101
600	INTERRUTTORE + BOBINA V.230 MN	19410152
602	SPIA UNIFICATA 220-380 VOLT	19410406
626	CONDENSATORE MRR 8UF CODOLO M8	19410301
628	RONDELLA PIANA DIN 125 D 8	IX2125008
630	DADO ES. DIN 439 M 8 BASSO	IX2439008
632	SCATOLA RELAIS MRR 11-04-97	19563125
634-1	MORSETTIERA 3 POLI PA 27	19410822
634	SOTTOMORSETTO L.N.T.PA 228	19410820
636	VITE TC- DIN 84 M 5X10	IX284005010
642	DISTANZIALE PER SCATOLA RELAIS	19561500
644	CAVO ALIM.COMP. MN SUKO UNIFI	19410502
648	MOTORE MRR P.40 230-50	19403042

650	VITE AUTOF.TCB+ DIN 7981 D 3,5X9,5	IX279813,5009,5
652	RONDELLA DENTEL. DIN 6798-A D 4E	IX26798A004
654	TARGHETTA MASSA TERRA	19420177
656	DADO ES. DIN 934 M 5	IX2934005
658	CAVETTO MASSA TERRA 220-250 UL	19410738
660	VITE SENZA TESTA DIN 916 M 5X6 NE	NE0916005006
662	CAVET.ALIM MRR TUV	19410711
664	MICRO INTERRUTT.MN X AFFETTATR	19410201
668	PERNO MOTORE MRR INOX	19540501
670	VITE SENZA TESTA DIN 913 M 5X30 CE	IX2913005030
672	DADO ES. DIN 934 M 5	IX2934005
674	RONDELLA F.LARGA DIN 9021 D 5X20	IX29021005020
676	VITE TC- DIN 84 M 5X10	IX284005010
680	PROTEZIONE INFERIORE MRR 220-250	19563151
681	VITE AUTOF.TCB+ DIN 7981 D 2,9X9,5	IX279812,9009,5
684	CAVETTO PROLUNGA LAMPADA SPIA	19410750