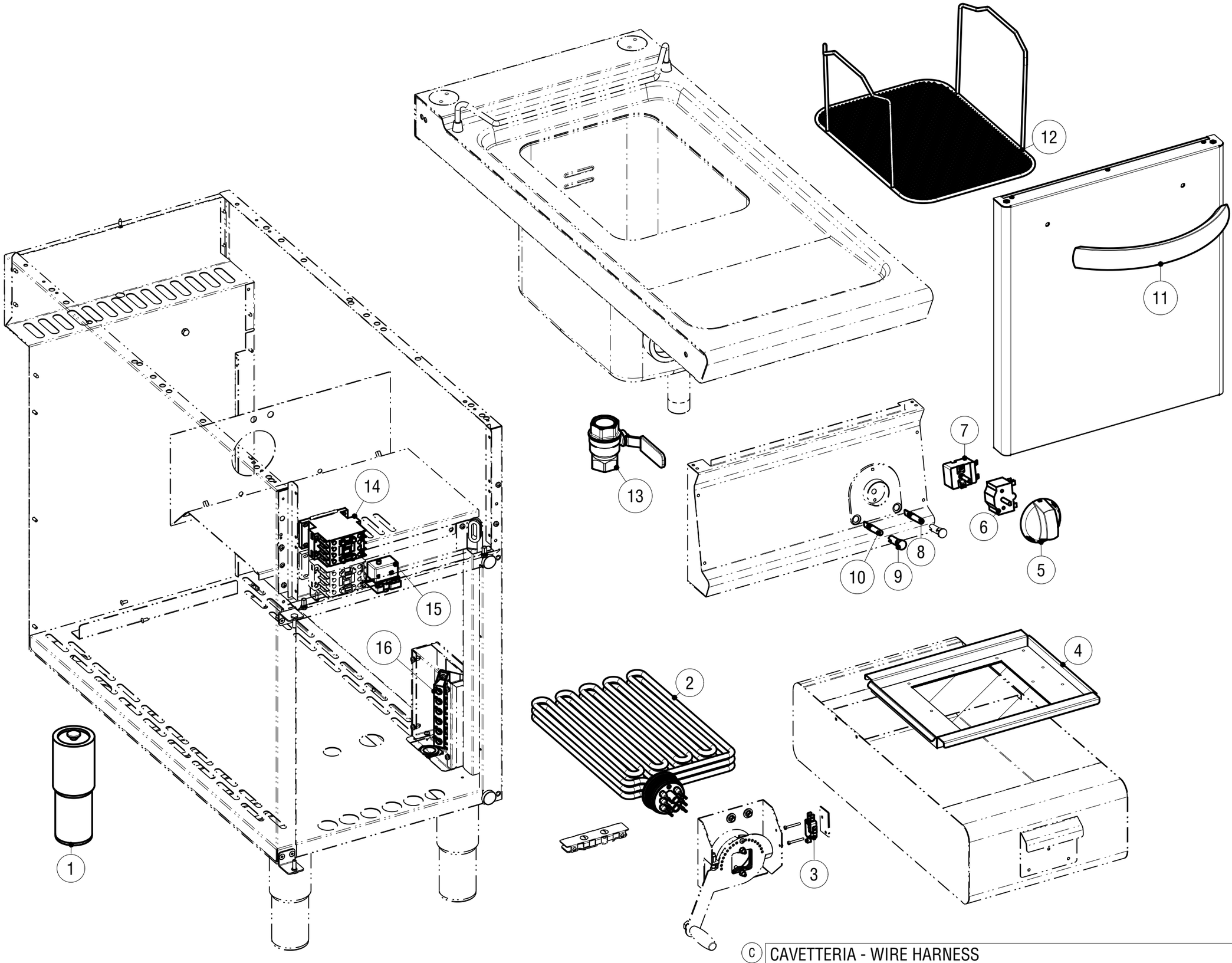

C

CAVETTERIA - WIRE HARNESS

Data stampa | Print date	Codice | Code	Foglio | Sheet	Modelli | Models
11.11.15	*5415.264.01*	*1*	*FR_E9*

CODICI RICAMBIO PER FINITO / SPARE PARTS FOR THE FINISHED PRODUCT

Aggiornato al/Updated to 27/11/17

Artic./Item	Descrizione/Description	Modello/Model
716055	**FRIGGITRICE ELETTRICA 13LT CON RESISTENZE ROTANTI** **13LT ELECTRIC FRYER WITH ROTATING HEATING ELEMENTS**	**FR43FE7**

Cons./Recom.	Pos./Posit.	Ricambio/Replacement			Prezzo/Price List
	01	RC00602000	PIEDE 1"3/4 INOX	FOOT	36,41
	02	RC02356000	RESISTENZA EL.FRIGG.13LT COMPLETA DI OR	HEATING ELEMENT FOR FRYER	275,00
	03	RC00166000	MICROINTERRUTTORE	MICROSWITCH	16,44
	04	RC01125000	FILTRO OLIO FRIGGITRICE FR_L7/9	FILTER	75,59
	05	RC01786000	MANOPOLA FRIGGITRICE ELETTRICA NERA	FRE ELECTRIC KNOB	9,76
	06	RC00037000	COMMUTATORE MONOFASE	SWITCH	19,64
*	07	RC02349000	TERMOSTATO DI LAVORO FRIGGITRICE EL.		44,30
*	08	RC00052000	LAMPADA SEGN.NEON FASTON ARANCIO 230V	SIGNAL LAMP	5,19
*	09	RC01783000	PORTALAMPADA TRASPARENTE D10	TRANSPARENT LAMP HOLDER D10	5,30
*	10	RC01782000	LAMPADA SEGN.NEON FASTON VERDE 230V	GREEN NEON LAMP 230V	6,09
	11	RC01784000	MANIGLIA VANO PROFI3520	HANDLE	39,47
	12	RC01746000	RETE FRIGGITRICE 13LT	GRID FOR FRYER	41,83
	13	RC01522000	VALVOLA SFERA FF 1"" LEVA ROSSA"	1" FF VALVE	48,17
	14	RC00006208	TELERUTTORE 25A	REMOTE CONTROL SWITCH	85,29
*	15	RC02350000	TERMOSTATO DI SICUREZZA FRIGGITRICE EL.	SAFETY THERMOSTAT	56,97
	16	RC01521000	MORSETTIERA FV122 V-V	CONNECTING BLOCK	9,70

L'azienda si riserva il diritto di apportare ulteriori aggiornamenti senza preavviso. / The data may be updated without prior warning