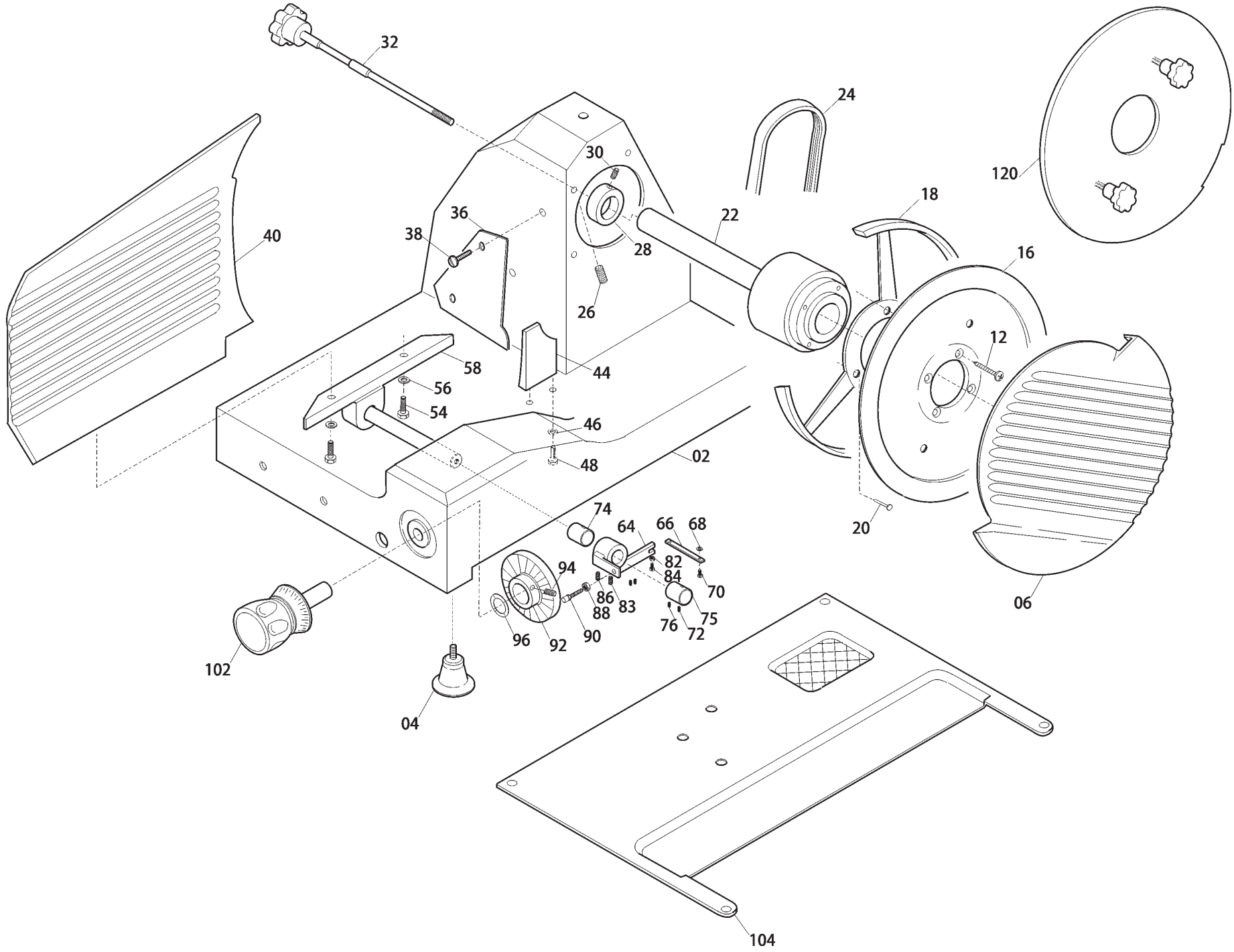
32
24
120
30
18
40
36
38
22
28
16
26
12
58
44
56
54
46
48
02
74
64
66
68
20
06
94
82
84
70
86
83
88
75
76
72
96
92
90
102
04
104

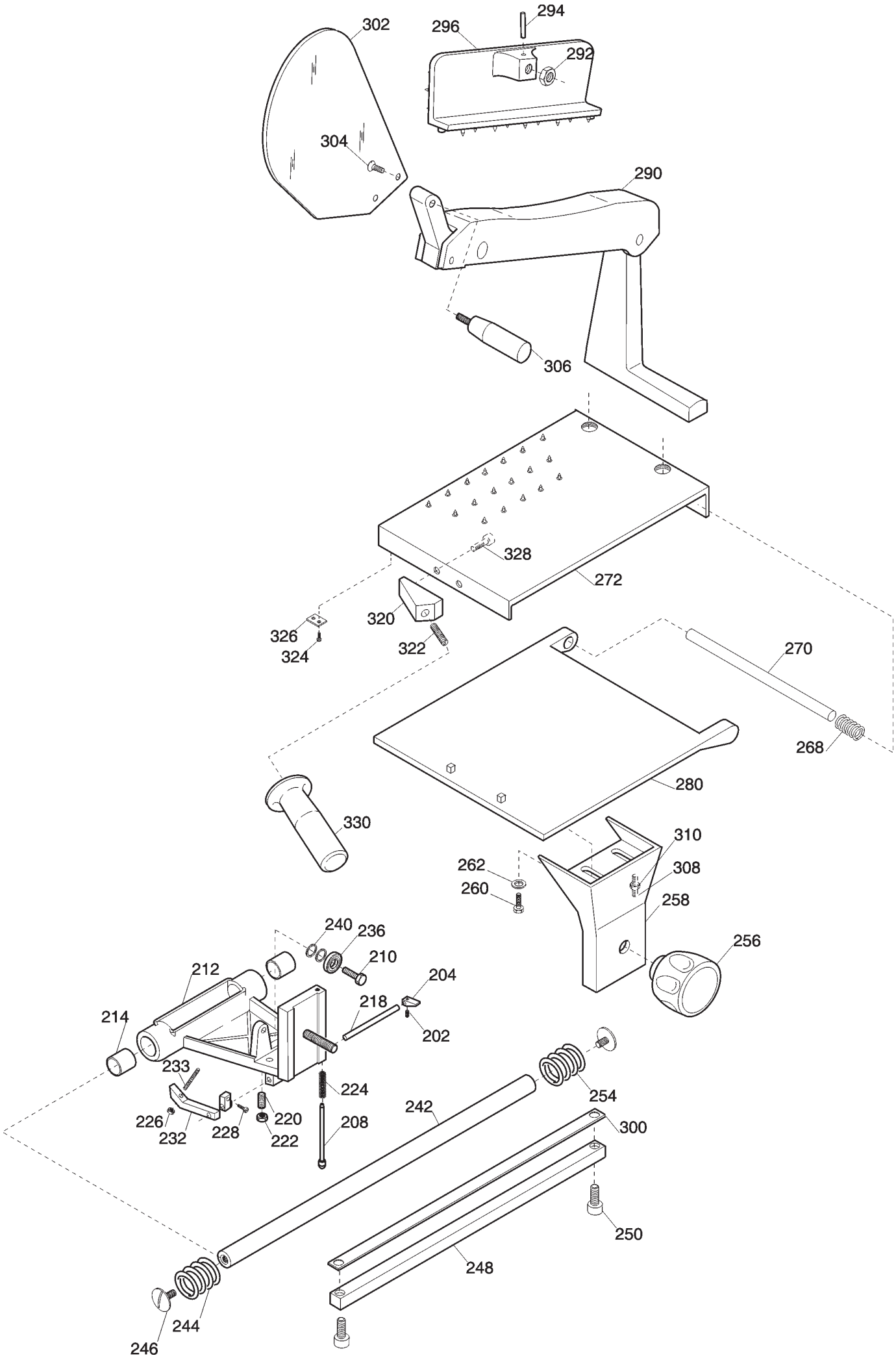
294
302
296
292
304
290
306
328
272
320
326
324
322
270
268
280
330
310
262
308
260
258
256
240
236
210
212
204
218
214
202
233
224
254
242
226
232
228
220
222
208
300
250
248
244
246

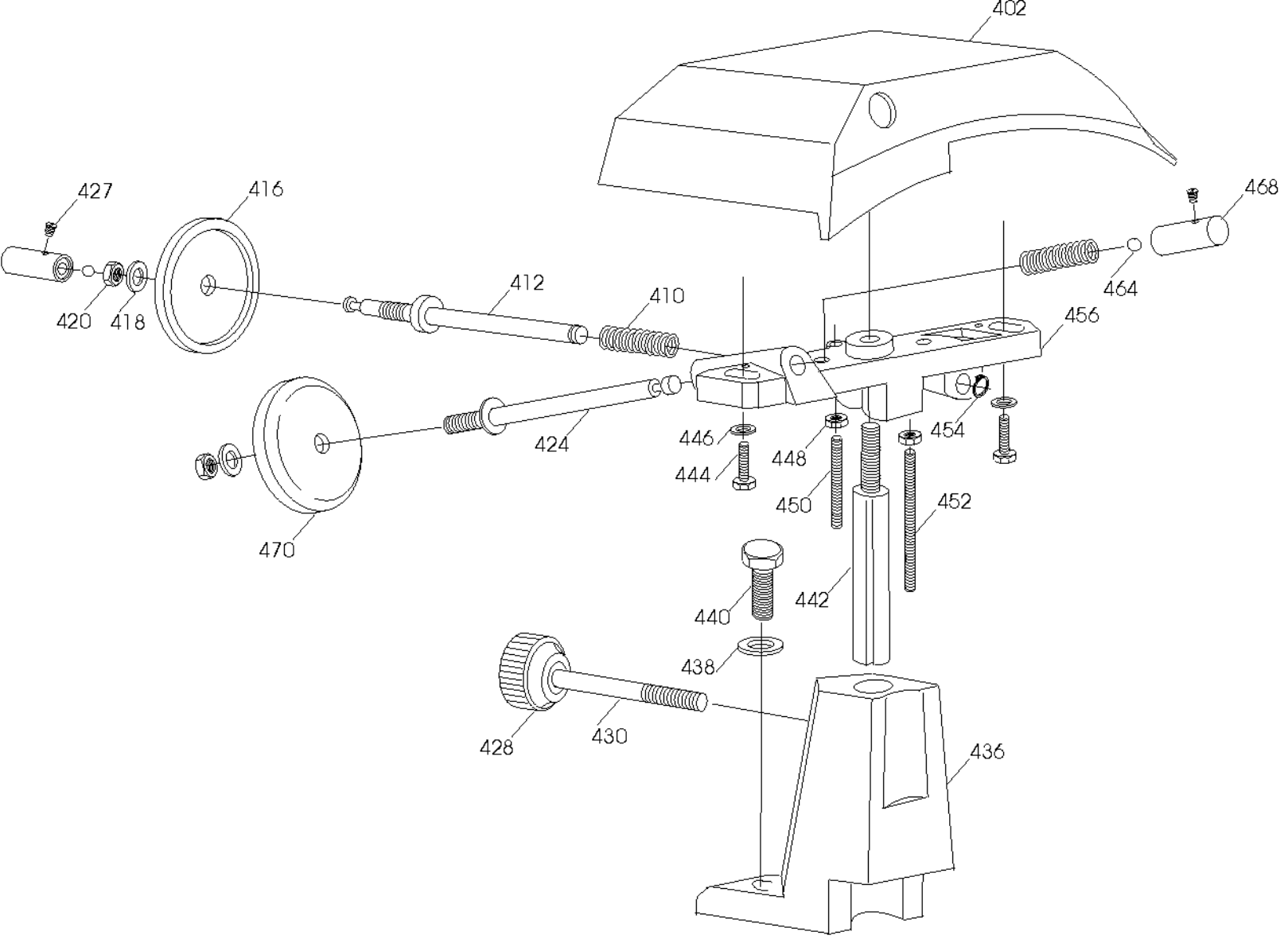
402
427
416
468
420
418
412
410
464
456
424
446
448
454
444
450
452
470
440
442
438
428
430
436

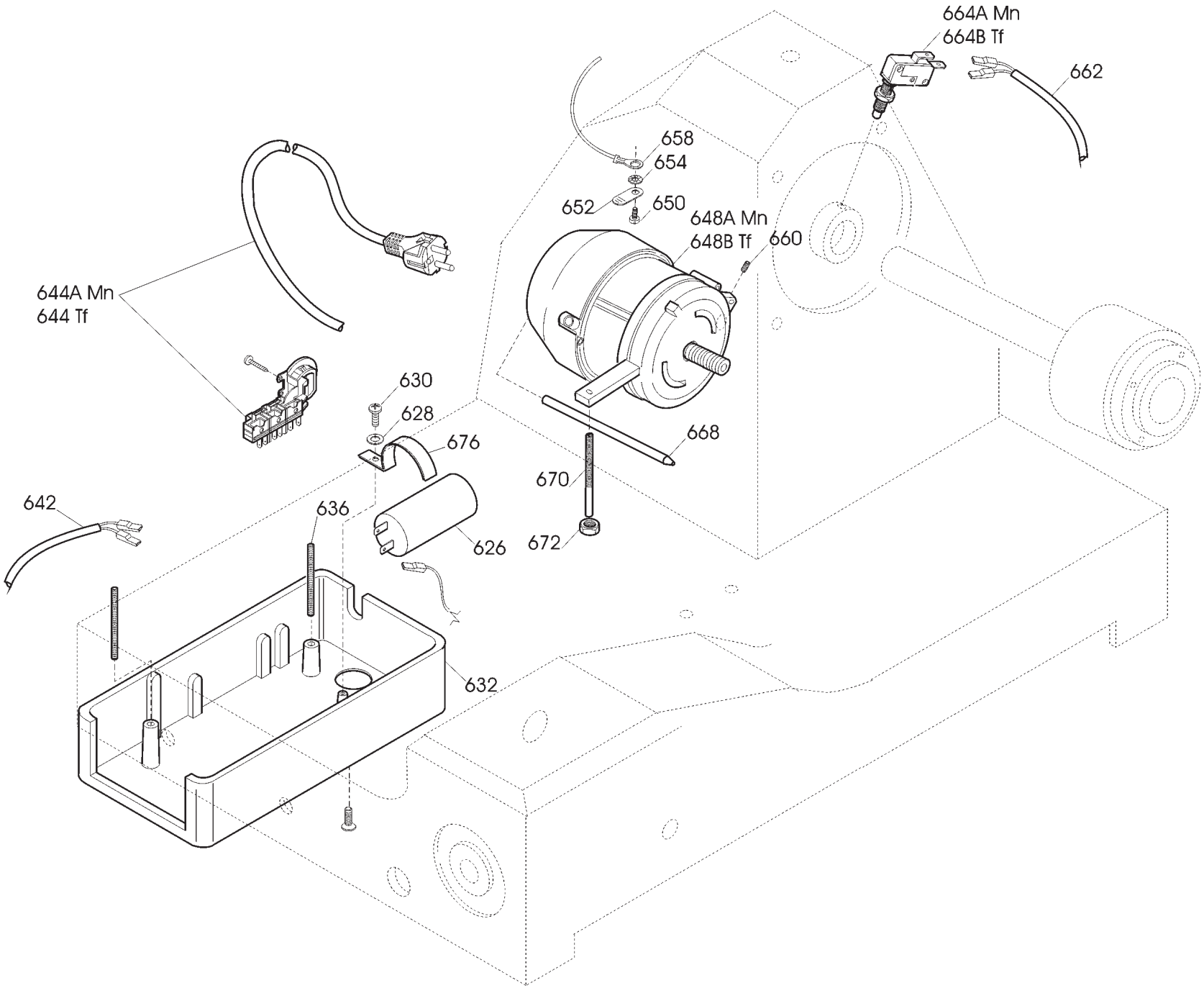
664A Mn
664B Tf
662
658
654
652
650
648A Mn
648B Tf
660
644A Mn
644 Tf
630
628
676
668
670
642
636
626
672
632

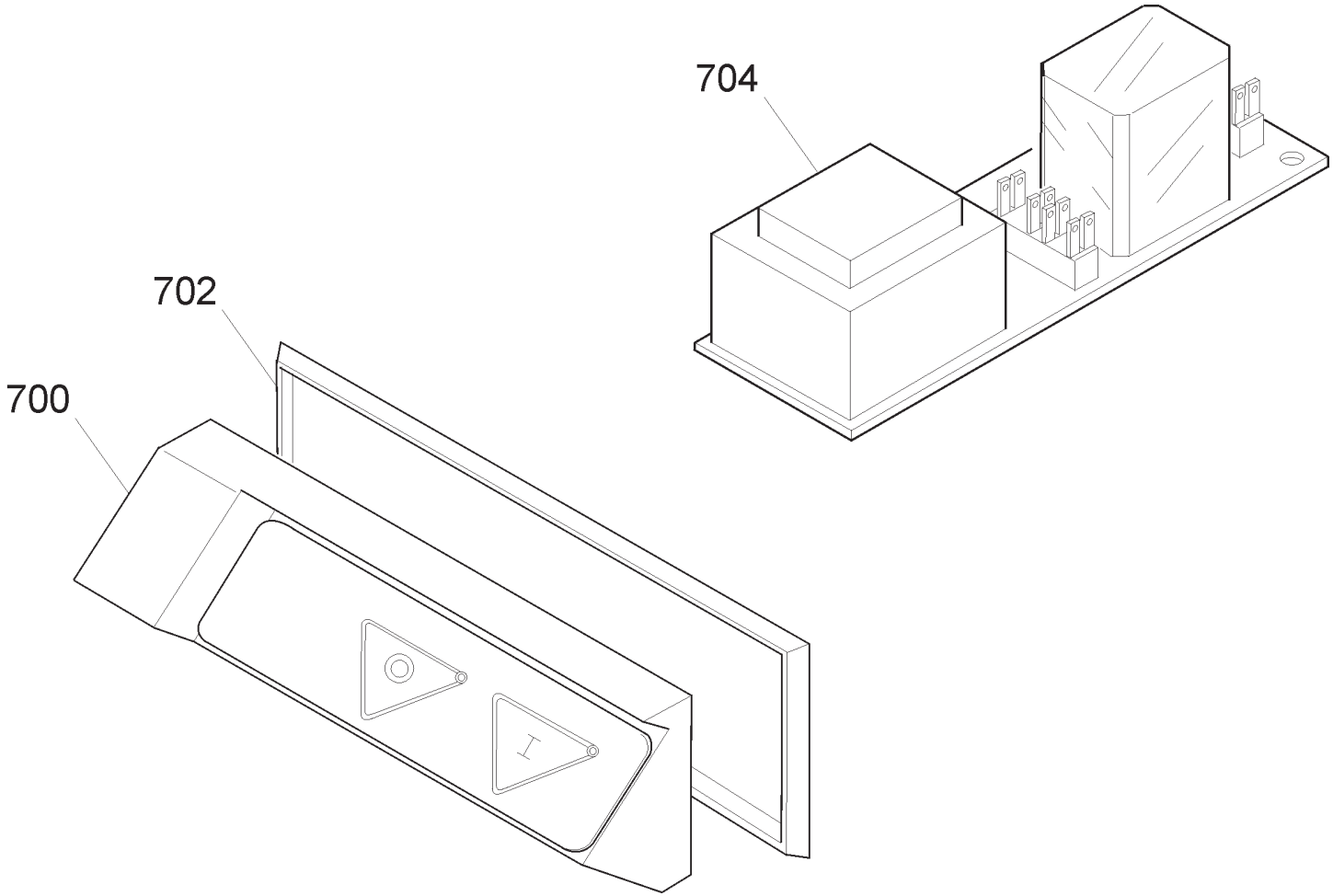
704
702
700

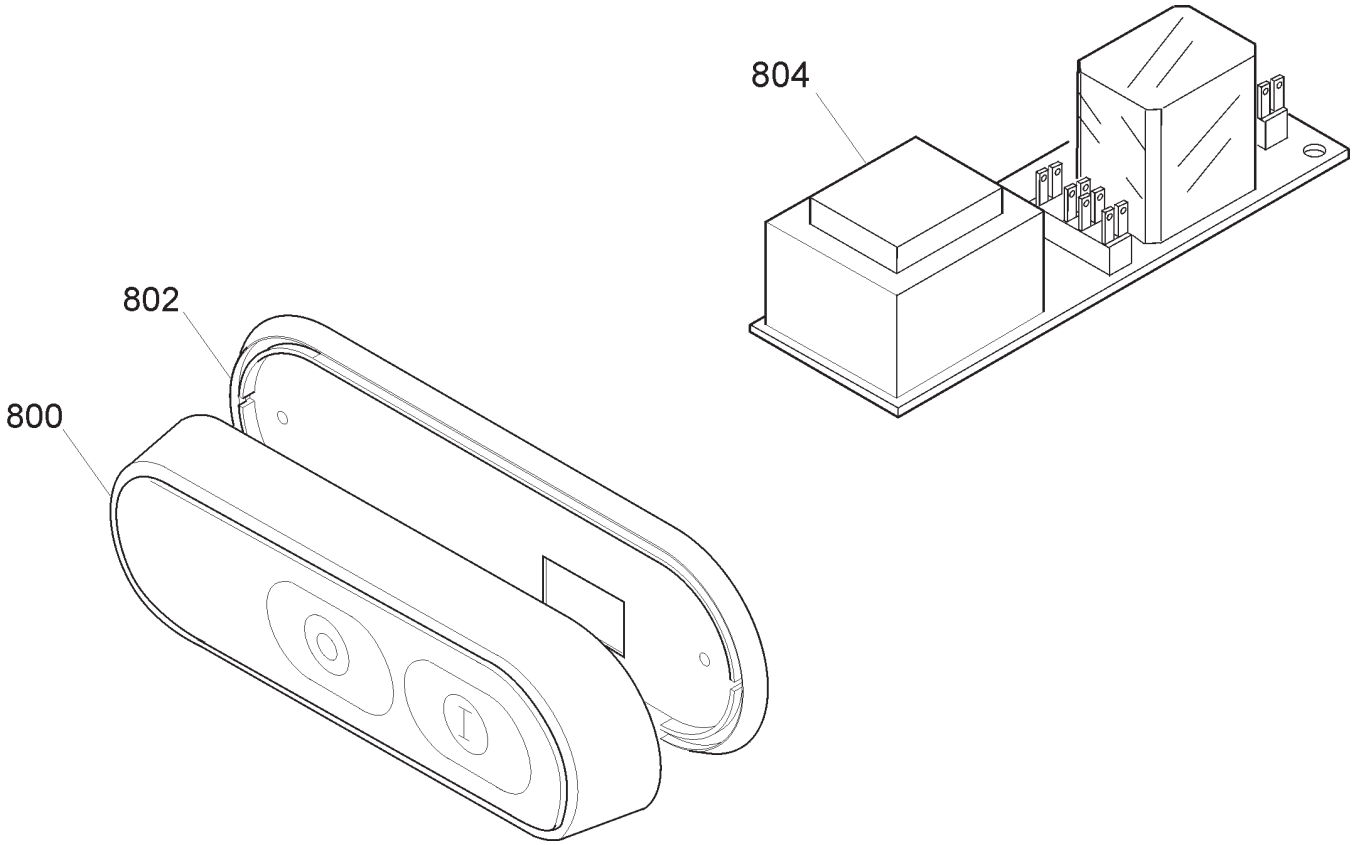
804
802
800

Pulsantiera AGATA 300 V CE TAV. UNICA

Riferim	Nome prodotto	Codice
800C	CORPO PUL.BIANCA NEUTRA MONTATA	19702022
800B	CORPO PUL.BLU NEUT.MONT.NO GUAR	19702021
800A	CORPO PUL.NEUTRA MONT.NO GUARNIZIO	19702004
802	GUARNIZIONE PULSANT.NEUTRA TONDA	19563034
804B	CIRCUITO DI POT.RIP.220-380 TF	19411008
804A	CIRCUITO DI POTENZA TUV 220 MN	19411007
700	CORPO PUL.PICCOLA MONT.NO GUARNIZIO	19702000
702	GUARNIZIONE PULSANT.PICCOLA SRM	19563030
704B	CIRCUITO DI POT.RIP.220-380 TF	19411008
704A	CIRCUITO DI POTENZA TUV 220 MN	19411007
2	BASAMENTO CE GTA 300 V	AVM002
4	PIEDINO 275:370 M8	19560202
06B	PARALAMA CE DAL 2009 GTA 300	AVE006.09
06A	PARALAMA CE F.AL 12/2008 GTA 300	AVE006
8	POMOLO PARALAMA	AVA008
10	VITE POMOLO PARALAMA	AVA010
12	VITE FISS. LAMA GTA	AVA012
16	LAMA 300-40-3-250-H 20 NAZ. F.ESTR.	1830040325020F
18	ANELLO PROTEZIONE LAMA GTA 300	AVE018
20	VITE FIS.ANELLO PROT.GTA	AVA020
22	PULEGGIA PIAT.MONT. GTA 300 V	AVM022
24	CINGH.PIAT.(V 300)TB2 510	19310214
26	GRANO GTA	AVA026
28	ANELLO PORTA MICRO GTA 300	AVE028
30	GRANO ANELLO PORTA MICRO GTA	AVA030
32	TIRANTE PARALAMA GTA 250 - 300	AVA032
36	PARAFETTA CE GTA 300	AVE036
38	VITE FISS. PARAFETTA GTA	AVA038
40	VELA CE GTA 300 V	AVM040
44	SPOND. VELA CE GTA 300 V	AVM044
46	RONDELLA FISS.SPOND. GTA 300 V	AVM046
48	VITE FISS.SPOND. GTA 300 V	AVM048
54	VITE FISS. SUPP. VELA GTA	AVA054
56	ROND. FISS. SUPP. VELA GTA	AVA056
58	SUPPORTO VELA GTA 300 V	AVM058
62	PARA ACQUA GTA 250-275-300	AVA062
64	MOVIMENTO VELA GTA 300 V	AVM064
66	PIASTRINA MOVIMENTO GTA 300 V	AVM066
88	DADO FISS.RULL. MOV. GTA	AVA088
90	RULLINO MOVIMENTO GTA	AVA090
92	CAMMA CE GTA	AVA092
94	GRANO CAMMA GTA	AVA094
96	RONDELLA ONDULATA GTA	AVA096
102	MANOPOLA NUMERATA CE GTA	AVA102
104	PROT. INF. GTA CE 250-275-300	AVA104
106	PERNO FILETT. PROT. INF.	AVA106
120	DISCO ESTRATTORE LAMA PER 300	19702508

202	GRANO GTA	AVA202
204	BLOCCHETTO GTA	AVA204
208	PERNO PER SGANCIO GTA	AVA208
210	VITE FISS. GTA	AVA210
212	CARRELLO CE GTA 250-275-300	AVA212
214	BRONZINE GTA	AVA214
218	PERNO GTA	AVA218
220	GRANO GTA	AVA220
222	DADO GTA	AVA222
224	MOLLA 1X7,5X27X10 GTA 250-300	AVA224
232	BLOCCH. CARRELLO GTA 300 V	AVM232
233	PRIGIONIERO GTA 300 V	AVM233
236	CUSCINETTO CARRELLO GTA	AVA236
240	RONDELLA GTA	AVA240
242	BARRA TONDA CARRELLO GTA	AVA242
244	MOLLA B. TONDA GTA	AVA244
246	VITE CROMATA GTA	AVA246
248	BARRA QUADRA GTA	AVA248
250	VITE FIS.BARRA QUADRA GTA	AVA250
254	MOLLA B. TONDA GTA	AVA254
256	MANOPOLA GAMBO GTA 250-300	AVA256
258	GAMBO GTA 300 V	AVM258
268	MOLLA ASTINA PIATTO GTA 300 V	AVM268
270	ASTINA PRESSA MERCE GTA 300	AVE270
272	PIATTO SCORREVOLE GTA 300 V	AVM272
280	PIATTO FISSO CE GTA 300 V	AVM280
290	BRACCIO MONTATO SPECIAL.SV 300	19700119
296	STAFFA COMPLETA BS 300-370	19700150
300	PIASTR. TEMPR. GTA	AVA300
302	PARAMANO BRACCIO SPECIALE VAS	19562376
306	MANOPOLA PRESSA MERCE GRANDE	19562903
320	BLOCCHETTO IMPUGNATURA IN ALL.X VAS	19541401
322	PRIGIONIERO M10 X GAMBO X CE	19336038
326	PIASTRINA ANTI-RIBALT. V604 A300V	AVM326
402	CAPPOTTINA CE GTA 250:300	AVA402
410	MOLLA P.SBAV. GTA 250:300	AVA410
412	PERNO SBAVATURA GTA 250:300	AVA412
416	MOLA SB GTA 250:300	AVA416
418	RONDELLA GTA	AVA418
420	DADO GTA	AVA420
424	PERNO AFFILATOIO GTA 250:300	AVA424
427	GRANO GTA	AVA427
430	VOLANTINO AFFILATOIO GTA	AVA430
436	COLONNINA GTA 300	AVE436
438	RONDELLA GTA	AVA438
440	VITE FISS. COLONNINA GTA	AVA440
442	COLONNINA FRESATA GTA 300	AVE442
444	VITE GTA	AVA444
446	RONDELLA GTA	AVA446
448	DADO GTA	AVA448

450	PRIGI. CORTO GTA 250-275	AVA450
452	PRIG. LUNGO GTA 250-275	AVA452
454	SEGER GTA	AVA454
456	CORPO AFF. GTA 300	AVE456
464	SFERA GTA	AVA464
468	PULSANTE AFFIL. GTA 250:300	AVA468
470	MOLA AF.300 D.45 H.8 F.6	19300107
620	RONDELLA	AVA620
622	DADO	AVA622
626	CONDENSATORE MRR 8UF CODOLO M8	19410301
628	RONDELLA FISS. CONDENS. GTA	AVA628
630	VITE FISS. CONDENS. GTA	AVA630
632	SCATOLA RELAIS GTA	AVA632
636	PERNO FILETT. GTA	AVA636
642	CAVETTO ALIM. PULS. GTA	AVA642
644A	CAVO ALIM.COMP. SUKO CON PA 205	19410530
644B	CAVO ALIM.COMP. TF ITALIANA PA 205	19410536
648A	MOTORE MN GTA 275-300 V. CE	AVA648A
648B	MOTORE TF GTA 275-300-V. CE	AVA648B
650	VITE FISS. PIASTR. GTA	AVA650
652	PIASTRINA MASSA TERRA GTA	AVA652
654	RONDELLA GTA	AVA654
658	CAVETTO MASSA TERRA GTA	AVA658
660	GRANO MOTORE GTA	AVA660
662	CAVETTO MICRO GTA	AVA662
664A	MICROINTERRUTTORE MN GTA	AVA664A
664B	MICROINTERRUTTORE TF GTA	AVA664B
668	PERNO MOTORE GTA	AVA668
670	TIRANTE MOTORE GTA	AVA670
672	DADO TIRANTE MOTORE GTA	AVA672
676	FASCETTA CONDENSATORE GTA	AVA676