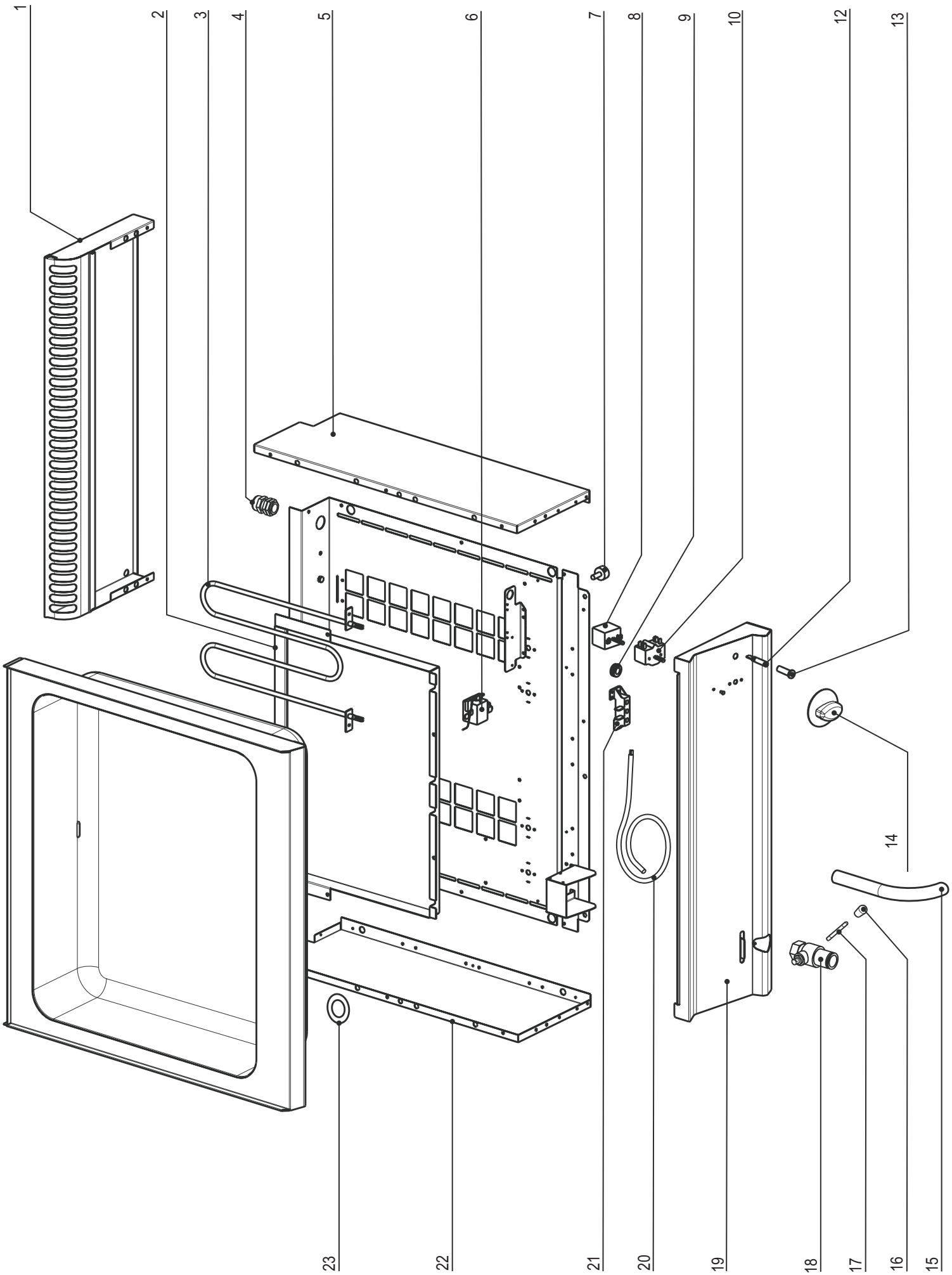
1
2
3
4
5
6
7
8
9
10
12
13
14
15
16
17
18
19
20
21
22
23

CODICI RICAMBIO PER FINITO / SPARE PARTS FOR THE FINISHED PRODUCT

Aggiornato al/Updated to 27/11/17

Artic./Item	Descrizione/Description	Modello/Model
616041	**BAGNOMARIA ELETTRICO GN2/1** **GN2/1 ELECTRIC BAIN-MARIE**	**BM70E7**

Cons./Recom.	Pos./Posit.	Ricambio/Replacement			Prezzo/Price List
	01810000	RC01810000	MONTAGGIO VALVOLA SCARICO BM7	OUTLET VALVE ASSEMBLY	76,41
	01	RC01051000	CAMINO 700 L7	FLUE 700 L7	118,28
	02	RC00351000	SCATOLA RESISTENZE BAGNOMARIA	HEATING ELEMENTS BOX	23,17
*	03	RC00269000	RESISTENZA 1,3KW 230V	HEATING ELEMENT	50,32
	04	RC00241000	PRESSACAVO PG16 CON DADO	CABLE GLAND AND NUT	7,18
	05	RC01053000	FIANCO DESTRO TOP L7	RIGHT SIDE PANEL L7	38,51
*	06	RC00427000	TERMOSTATO DI SICUREZZA	SAFETY THERMOSTAT	39,95
	07	RC00311000	PIEDINO H=25 MM	FOOT	4,74
*	08	RC00274000	TERMOSTATO DI LAVORO	WORKING THERMOSTAT	33,32
	09	RC00018000	PASSACAVO OVA 304	CABLE GLAND OVA 304	3,97
*	10	RC00037000	COMMUTATORE MONOFASE	SWITCH	19,64
*	12	RC01782000	LAMPADA SEGN.NEON FASTON VERDE 230V	GREEN NEON LAMP 230V	6,09
*	13	RC01783000	PORTALAMPADA TRASPARENTE D10	TRANSPARENT LAMP HOLDER D10	5,30
	14	RC01891000	MANOPOLA BAGNOMARIA ELETTRICO NERA	BLACK KNOB	9,76
	14	RC01906000	MANOPOLA BAGNOMARIA ELETTRICO GRIGIA	GREY KNOB	9,05
	15	RC00079000	TUBO DI SCARICO	DRAIN PIPE	20,97
	16	RC00329000	MANOPOLA SCARICO	KNOB	5,41
*	17	RC00336000	LEVA SCARICO	DRAIN LEVER	5,63
	18	RC00080000	RUBINETTO SCARICO	DRAIN COCK FR	54,17
	19	RC01089000	CRUSCOTTO BM70E7	CONTROL PANEL BM70E7	48,89
	20	RC01087000	CAVETTERIA ELETTRICA BM70E7	ELECTRIC CABLES BM70E7	24,75
	21	RC00296000	MORSETTIERA MONOFASE	CONNECTING BLOCK	6,62
	22	RC01054000	FIANCO SINISTRO TOP L7	LEFT SIDE PANEL L7	38,51

L'azienda si riserva il diritto di apportare ulteriori aggiornamenti senza preavviso. / The data may be updated without prior warning

Artic./Item	Descrizione/Description	Modello/Model
616041	**BAGNOMARIA ELETTRICO GN2/1** **GN2/1 ELECTRIC BAIN-MARIE**	**BM70E7**

Cons./Recom.	Pos./Posit.	Ricambio/Replacement			Prezzo/Price List
*	23	RC00839000	DISCO TENUTA	SEALING DISK	4,08

L'azienda si riserva il diritto di apportare ulteriori aggiornamenti senza preavviso. / The data may be updated without prior warning