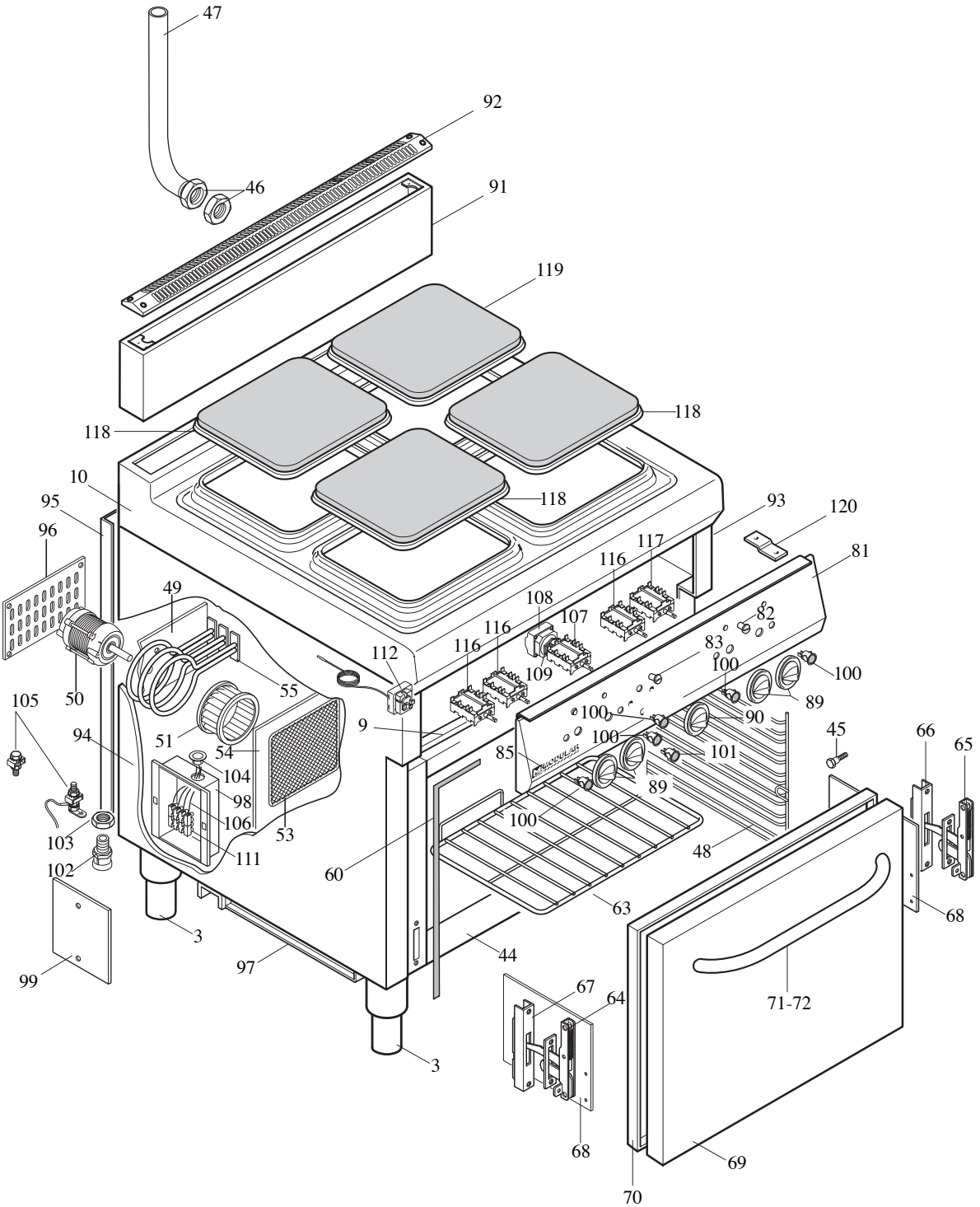
47
92
46
91
119
118
118
118
10
95
96
93
120
117
116
81
49
108
107
82
116
116
83
112
109
100
100
55
50
89
105
100
90
9
100
45
66
65
94
51
54
85
101
104
89
98
106
100
53
103
111
48
102
60
63
68
3
44
99
97
67
64
71-72
3
68
69
70

**MODULAR**
LISTA RICAMBI
cod. 253.190.02

# CUCINA CON FORNO ELETTRICO MOD. 90/80 CFE

ED. 01-07

| POS. | CODICE | RIF. MODIFICHE | DENOMINAZIONE | PREZZO |
|---|---|---|---|---|
| 3 | 912.033.00 | | Piede 2" vite M10 | |
| 9 | 922.007.00 | | Fondo top cucina 90/80 CFG | |
| 10 | 911.963.00 | sost. il 911.059.00 dal 01/07/07 | Assieme piano 90/80 PCE | |
| 44 | 611.133.13 | sost. il 611.133.00 dal 15/01/03 | Assieme forno elettrico conv. GN 1/1 | |
| 45 | 641.013.00 | | Perno Fissaggio reggigriglie | |
| 46 | 673.026.00 | | Controdado 1/2 gas per tubo vapori | |
| 47 | 931.013.00 | | Tubo scarico vapori 90/80 per F.GN 1/1 | |
| 48 | 683.015.00 | | Reggigriglia per forno elettrico | |
| 49 | 622.110.00 | | Piastra fissaggio motore F. E. | |
| 50 | 664.000.00 | | Motore -FIR 1571/MD 220V 50Mz. | |
| 51 | 644.000.00 | | Ventola D.160x60 - N°44 alette | |
| 53 | 683.014.00 | | Protezione ventola (filo acciaio) | |
| 54 | 625.018.00 | | Protezione ventola (smaltata) | |
| 55 | 665.008.00 | | Resistenza forno 1260W-230V | |
| 60 | 652.014.00 | sost. il 952.001.00 dal 15/01/03 | Guarnizione porta forno | |
| 63 | 683.016.00 | | Griglia GN 1/1 per forno elettrico | |
| 64 | 684.010.00 | | Cerniera Sx porta forno | |
| 65 | 684.009.00 | | Cerniera Dx porta forno | |
| 66 | 911.147.00 | | Assieme staffa portarullino dx porta forno | |
| 67 | 911.148.00 | | Assieme staffa portarullino sx porta forno | |
| 68 | 623.032.00 | | Protezione cerniera forno | |
| 69 | 921.017.13 | sost. il 921.017.00 dal 01/07/07 | Porta forno GN 2/1 | |
| 70 | 925.002.00 | | Controporta forno GN 2/1 | |
| 71 | 922.055.13 | | Rinforzo maniglia porta GN 2/1 | |
| 72 | 9111066.00 | sost. il 911.057.00 dal 01/07/07 | Ass. maniglia porta forno GN 2/1 | |
| 81 | 921.676.00 | sost. il 921.082.00 dal 01/07/07 | Cruscotto 90/80 CFE | |
| 82 | 682.003.00 | | Placchetta per indice | |
| 83 | 682.004.00 | | Placchetta per indice forno | |
| 85 | 250.389.00 | | Marchio "Modular" | |
| 89 | 912.051.00 | sost. il 912.011.00 dal 01/07/07 | Ass. manopola elettrica 7 pos. De 82 | |
| 90 | 912.045.00 | sost. il 912.005.00 dal 01/07/07 | Ass. manopola el.50÷300°C De 82 | |
| 91 | 911.024.00 | | Ass. alzatina post. 90/80 | |
| 92 | 9211091.00 | sost. il 911.018.00 dal 01/07/07 | Griglia alzatina 90/80 | |
| 93 | 921.068.13 | | Fianco Dx cucina 90/80 CFE | |
| 94 | 921.067.13 | | Fianco Sx cucina 90/80 CFE | |
| 95 | 921.069.00 | | Schienale cucina 90/80 CFE | |
| 96 | 621.151.00 | | Chiusura foro motore | |
| 97 | 922.071.00 | | Fondo per cucina el. 90/80 CFE | |
| 98 | 623.007 .00 | | Supporto morsettiera CFE | |
| 99 | 623.211.00 | | Coperchio morsettiera CFE | |
| 100 | 663.043.00 | | Segnalatore verde | |

**MODULAR**
LISTA RICAMBI
cod. 253.190.02

# CUCINA CON FORNO ELETTRICO MOD. 90/80 CFE

ED. 01-07

| POS. | CODICE | RIF. MODIFICHE | DENOMINAZIONE | PREZZO |
|---|---|---|---|---|
| 101 | 663.044.00 | | Segnalatore arancio | |
| 102 | 663.028.00 | | Pressacavo V-TEC21 2022664 | |
| 103 | 663.021.00 | | Controdado PG 21 | |
| 104 | 663.015.00 | | Passacavo D. 25,5 SB 1000-12 HEYCO | |
| 105 | 611.320.00 | | Montaggio viti di terra Gen/Equip. | |
| 106 | 668.045.00 | | Cablaggio solo fili forno el. | |
| 107 | 661.000.00 | | Commutatore ang. 15A-4941015.30 | |
| 108 | 661.027.00 | | Termostato forno 50÷30°C 55.34052815 | |
| 109 | 661.013.00 | | Staffa di aggancio 617078 | |
| 111 | 663.036.00 | | Morsettiera FV173 -V/V-4 poli | |
| 112 | 661.045.00 | | Termostato di sic. 350°C-EGO 55.32562802 | |
| 116 | 661.002.00 | | Commutatore 7 pos. 4927215.746 | |
| 117 | 961.000.00 | | Commutatore 7 pos. 43.27232.000 | |
| 118 | 965.003.00 | | Piastra el. quad. 300-3000W-220/230V-EGO | |
| 119 | 965.004.00 | | Piastra el. quad. 300-4000W-220/230V-EGO | |
| 120 | 623.002.15 | | Squadretta fissaggio cruscotto | |