1 GRUPPO LAVAGGIO
2 GRUPPO VASCA
3 GRUPPO RISCIACQUO
4 QUADRO ELETTRICO
5 GRUPPO SOLLEVAMENTO
6 GRUPPO POMPA SCARICO
7 CARROZZERIA
8 GRUPPO DEPURATORE
9 GRUPPO BREAK TANK
10 DOSATORI
11 DOSATORI

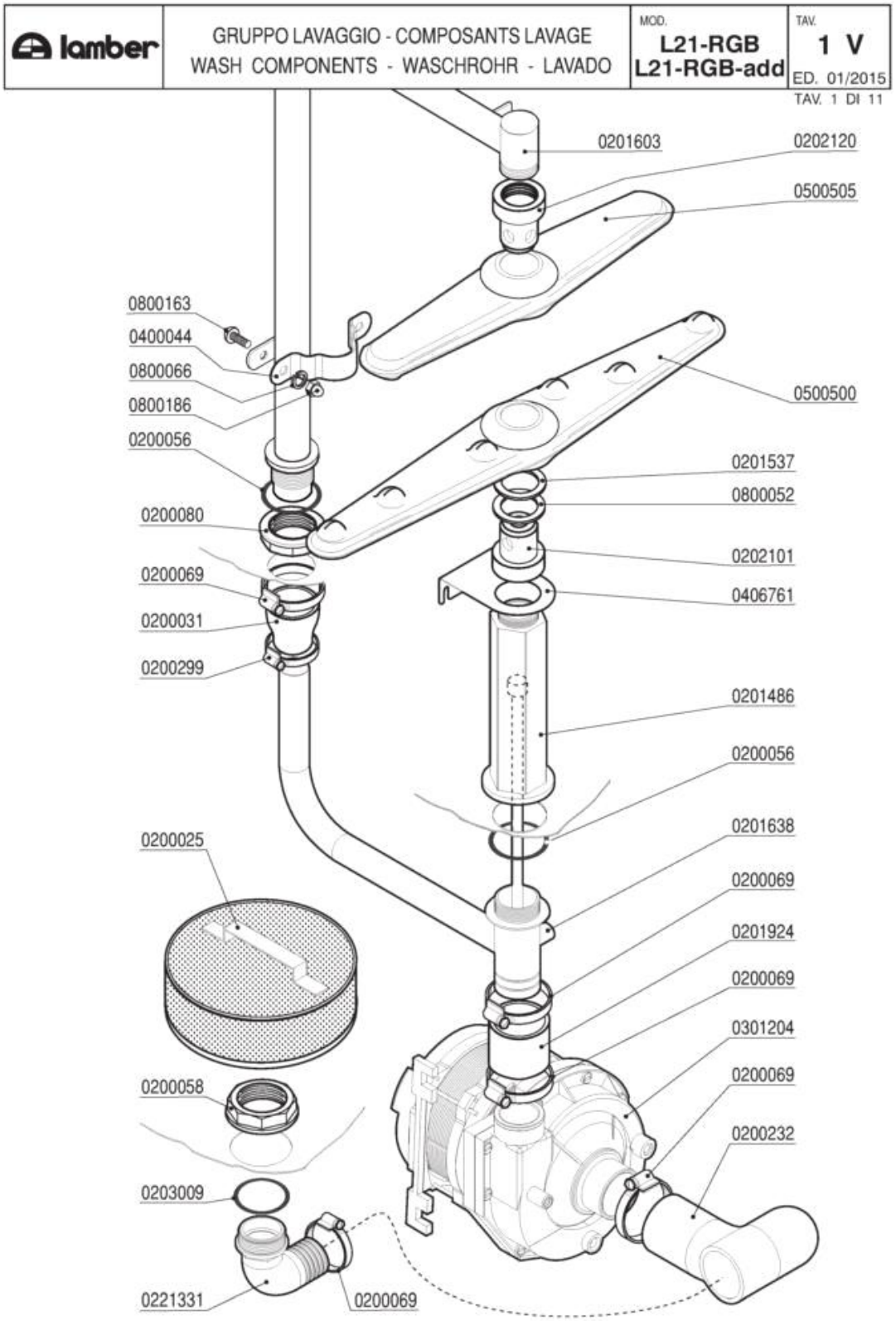
lamber
GRUPPO LAVAGGIO - COMPOSANTS LAVAGE
WASH COMPONENTS - WASCHROHR - LAVADO
MOD.
L21-RGB
L21-RGB-add
TAV.
1 V
ED. 01/2015
TAV. 1 DI 11
0201603
0202120
0500505
0800163
0400044
0800066
0800186
0200056
0500500
0201537
0800052
0200080
0202101
0200069
0406761
0200031
0200299
0201486
0200056
0201638
0200025
0200069
0201924
0200069
0301204
0200058
0200069
0200232
0203009
0221331
0200069

Codice	Descrizione	
0200025	Filtro d.215	
0200031	Manicotto ridotto 38x26x45	
0200056	OR 144 pilette 1" 1/4	
0200058	Ghiera 1" 1/2	
0200069	Fascetta 40-60	
0200080	Ghiera 1"1/42190	
0200232	Manicotto aspirante 01F/075F 1583-93	
0200299	Fascetta 20-32	
0201486	Colonna lavaggio interna 01F 8029	
0201537	Rondella usura mul.infer.lavaggio 9487	
0201603	Condotta lavaggio rotante L25VST 8399	
0201638	Collettore lav.ris.inferiore L21VST 8957	
0201924	Manicotto premente L20-VS 40xh.190 6135	
0202101	Testina lavaggio d.18 2F NSF	
0202120	Testina lavaggio d.22 4F NSF	
0203009	OR 149 aspirazione F85	
0221331	Gomito 1"1/2x40 aspir.F92 sedia 2131	
0301204	Elettropompa Hp 0,75 ZF320	
0400044	Fascetta fermo Lav.Risc.ELLE	
0500500	Braccio di lavaggio 540/6F NSF	
0500505	Braccio di lavaggio 380/6F NSF	
0800052	Rondella teflon 57x41x2	
0800066	Rondella grower inox diam.6	
0800163	Vite inox POELIER M6X10	
0800186	Dado inox cieco M6	

lamber	TANK COMPONENTS - COMPOSANTS CUVE GRUPPO VASCA - TANKROHR - GRUPO CUBA	MOD L21-RGB L21-RGB-add	TAV 2 V ED. 01/2015

TAV. 2 DI 11

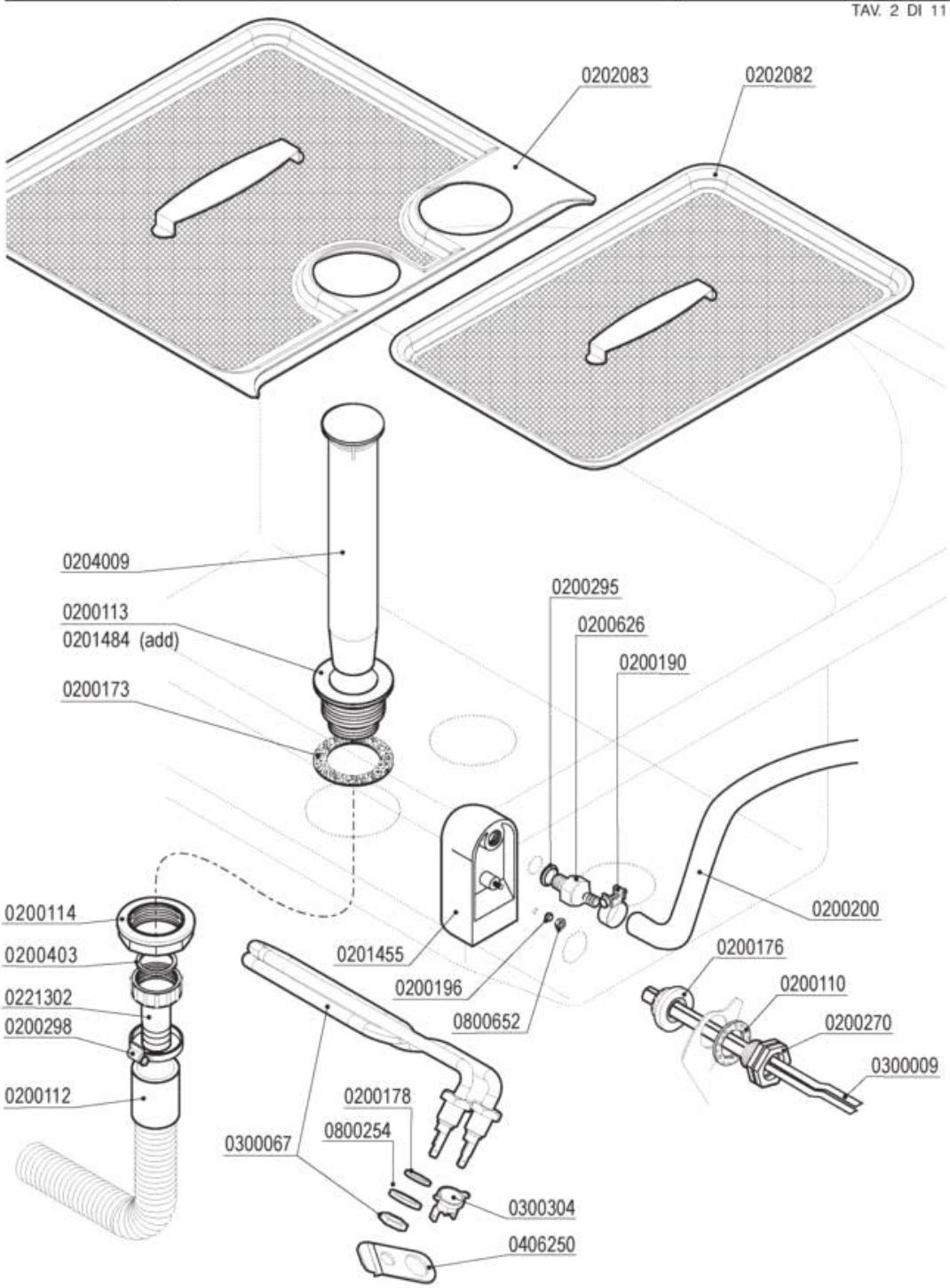

Codice	Descrizione
0200110	Guarnizione piana 31x21x2
0200112	Tubo scarico d.28 DIR.C/317
0200113	Piletta scarico 007 Rif.18
0200114	Dado piletta scarico 2" 2190
0200173	Guarnizione gomma 75x58x2 Rif.19
0200176	Dado 1/2" 2190
0200178	Guarnizione piana 19x12x2 Rif.121
0200190	Fascetta collare benzina 13x15
0200196	Guarnizione Nyltite M3
0200200	Tubo a pipa per pressostato
0200270	Guaina 1/2" ES25 doppia 7x8x120
0200295	Guarnizione Nyltite M12
0200298	Fascetta 25-40
0200403	Guarnizione piana 38x27x2 3794
0200626	Portagomma trappola aria ELLE 3381
0201455	Trappola d'aria anteriore L=85 mm
0201484	Piletta scarico EFFE-ADD 8083
0202082	Filtro vasca F85-01F-L20-L21 DX 8570
0202083	Filtro vasca F85-01F-L20-L21 SX 8571
0204009	Troppopieno L20/01F vasca stampata 8953
0221302	Raccordo scarico diritto 1"1/4x32
0300009	Molla a frizione Rif.134
0300067	Resistenza vasca 2000 W 220 V
0300304	Termostato unipolare RM85° 1NT08L-3364
0406250	Squadretta termostato/contatto 50° 6428
0800254	Rondella grower 14 zincata
0800652	Dado inox autobloccante M3

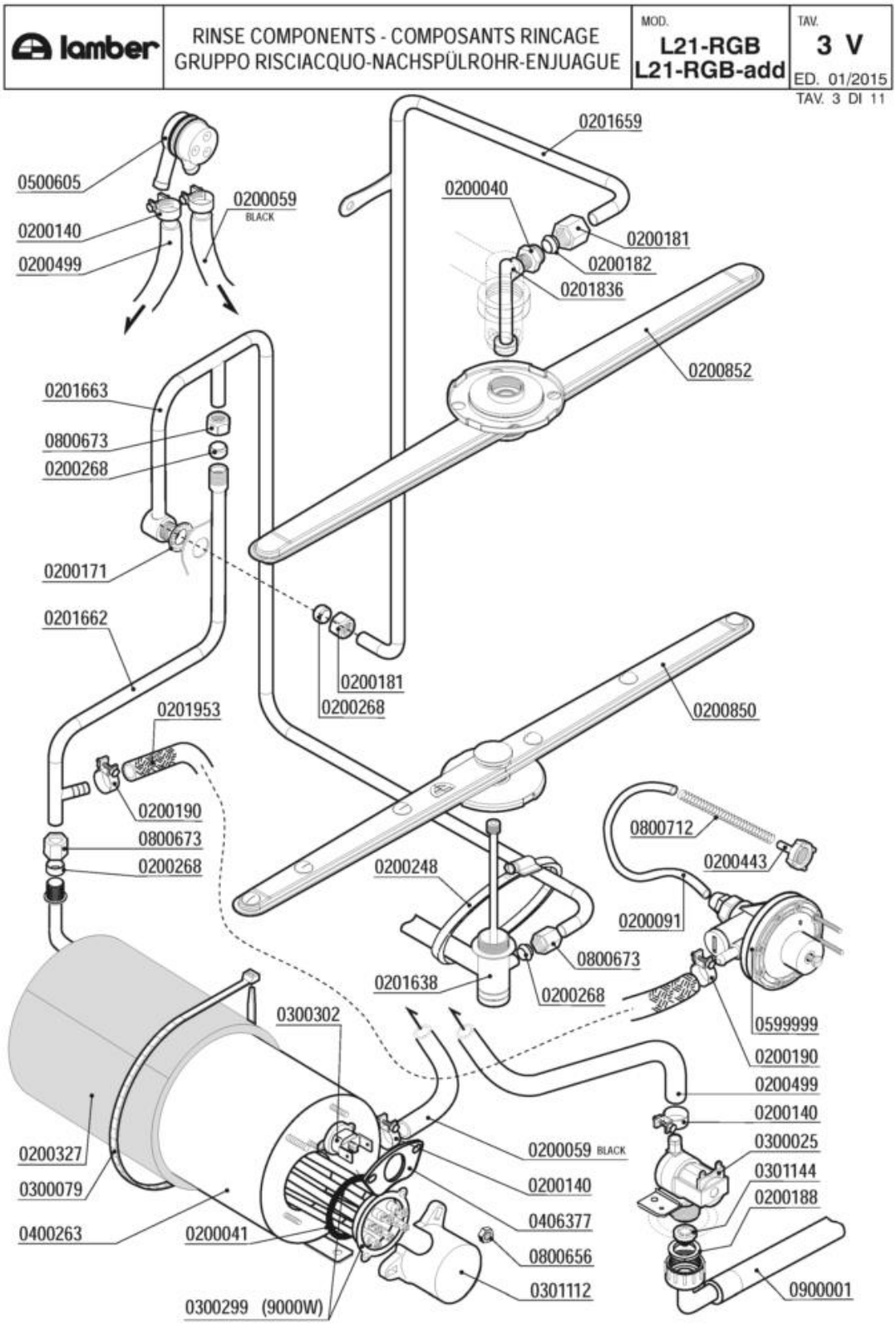
lamber
RINSE COMPONENTS - COMPOSANTS RINCAGE
GRUPPO RISCIACQUO-NACHSPÜLROHR-ENJUAGUE
MOD.
L21-RGB
L21-RGB-add
TAV.
3 V
ED. 01/2015
TAV. 3 DI 11
0201659
0500605
0200059 BLACK
0200040
0200140
0200181
0200499
0200182
0201836
0200852
0201663
0800673
0200268
0200171
0201662
0200181
0200268
0200850
0201953
0200190
0800673
0200268
0800712
0200443
0200248
0200091
0800673
0201638
0200268
0599999
0300302
0200190
0200499
0200140
0300025
0200059 BLACK
0301144
0200140
0200188
0406377
0200327
0300079
0800656
0400263
0200041
0301112
0900001
0300299 (9000W)

Codice	Descrizione
0200040	Nipplo risciacquo inox 3/8"-1/4" 492-97
0200041	OR 6225 resistenza boiler
0200059	Tubo gomma 10x17 food quality
0200091	Tubo cristallo PP 4x6
0200140	Fascetta collare 17x19
0200171	Guarnizione piana 27x17x2
0200181	Dado bicono inox 3/8"x12 1040-91
0200182	Bicono OT 3/8"x12 1311-92
0200188	Guarnizione gomma 25x16x2
0200190	Fascetta collare benzina 13x15
0200248	Fascetta 60-80
0200268	Bicono TEFLON 3/8"x12
0200327	Coibentazione boiler 5lt.d.110 2125
0200443	Filtro fondo dos.idrico 3000
0200499	Tubo gomma 12x19,5 food quality
0200850	Mulinello risc. inox inferiore ELLE
0200852	Mulinello risc. inox superiore F-L
0201638	Collettore lav.ris.inferiore L21VST 8957
0201836	Collettore mulinello risc.sup.ELLE 4294
0201953	Tubo dos./boiler silicone inox L=80 UL
0300025	Elettrovalvola 1 via 329069
0300079	Fascetta coib. boiler 5231-540-78
0300299	Resistenza 9000W 230/400V flangia inox
0300302	Termostato unipolare riarmo 105° BN5
0301112	Copriresistenza 1 elemento 3x6mm
0301144	Riduttore pressione 10 Litri/Min
0400263	Boiler 8lt P700 TV - L21-ek-ADD
0406377	Piastrina termostato boiler DSP 7267
0500605	Valvola rompivuoto DVGW GD
0599999	Dosatore brillantante MOD.3000
0800656	Dado ottone esagonale M6
0800673	Dado bicono ottone 3/8"x12
0800712	Molla inox 160mm per tubo brillantante
0900001	Tubo carico gomma 90°C VDE

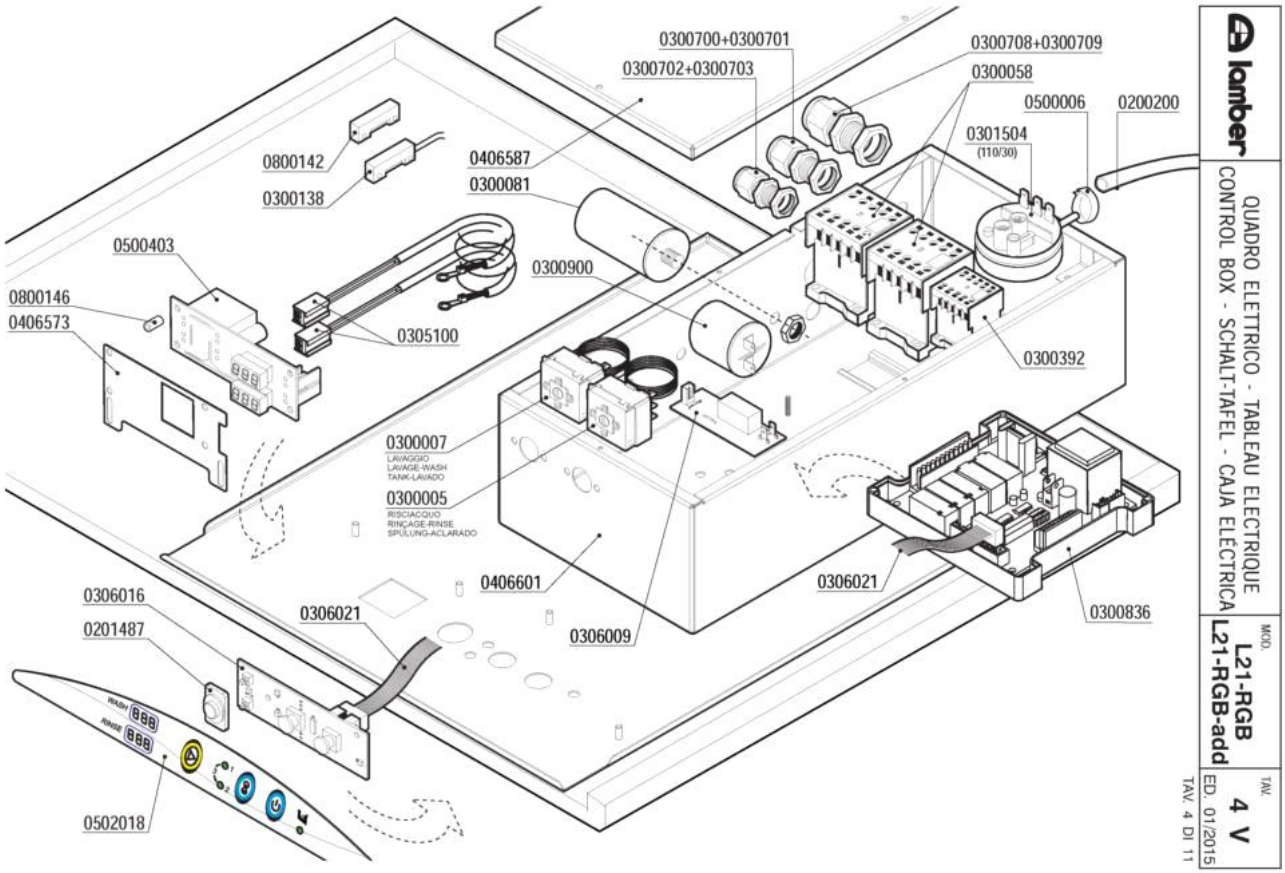
0300700+0300701
0300702+0300703
0300708+0300709
0300058
0500006
0200200
0301504
(110/30)
0800142
0300138
0406587
0300081
0500403
0800146
0406573
0305100
0300900
0300392
0300007
LAVAGGIO
LAVAGE-WASH
TANK-LAVADO
0300005
RISCIACQUO
RINÇAGE-RINSE
SPÜLUNG-ACLARADO
0406601
0306021
0306009
0306021
0300836
0306016
0201487
0502018
lamber
QUADRO ELETTRICO - TABLEAU ELECTRIQUE
CONTROL BOX - SCHALT-TAFEL - CAJA ELECTRICA
MOD.
L21-RGB
L21-RGB-add
TAV.
4 V
ED. 01/2015
TAV. 4 DI 11

Codice	Descrizione
0200200	Tubo a pipa per pressostato
0201487	Copritasto luminoso 6.9.98.13 F92ek 8941
0300005	Termostato 90ºC c.2000 1NONC boiler IMIT
0300007	Termostato 80ºC c.2100V.1NANC vasca IMIT
0300058	Contattore 20A 4NO 230V LC1-K0610M7 TEL.
0300081	Condensatore 12,5 óf
0300138	Micro contatto magnetico 1NO +0800142
0300392	Contattore 16A 3NO1NC AUX LS07.01
0300700	Pressacavo PG 13,5
0300701	Controdado PG13,5
0300702	Pressacavo PG16
0300703	Controdado PG16 "HEICO"
0300708	Pressacavo PG29
0300709	Controdado PG29
0300836	Timer 5+1 Relé LED RGB
0300900	Filtro antidisturbo 411135001
0301504	Pressostato 110-30
0305100	Prolunga sonda termometri F-LB
0306009	Scheda relè scarico-sirena 16A 24V
0306016	Tastiera LED RGB macchine a portina
0306021	Cavo collegamento Scheda-Tastiera RGB
0406587	Coperchio cassetta L21 9519
0406601	Cassetta quadro L21-RGB 9652
0500006	Fascetta SNP2/CLIC 11,5-13,5
0500403	Termometro doppio elettronico 230V
0502018	Targa EFFE tasto retroilluminato RGB
0800142	Magnete rett. NEODIMIO M303NA "L25"
0800146	Distanziale AVP M3x10 term.digit.GI.

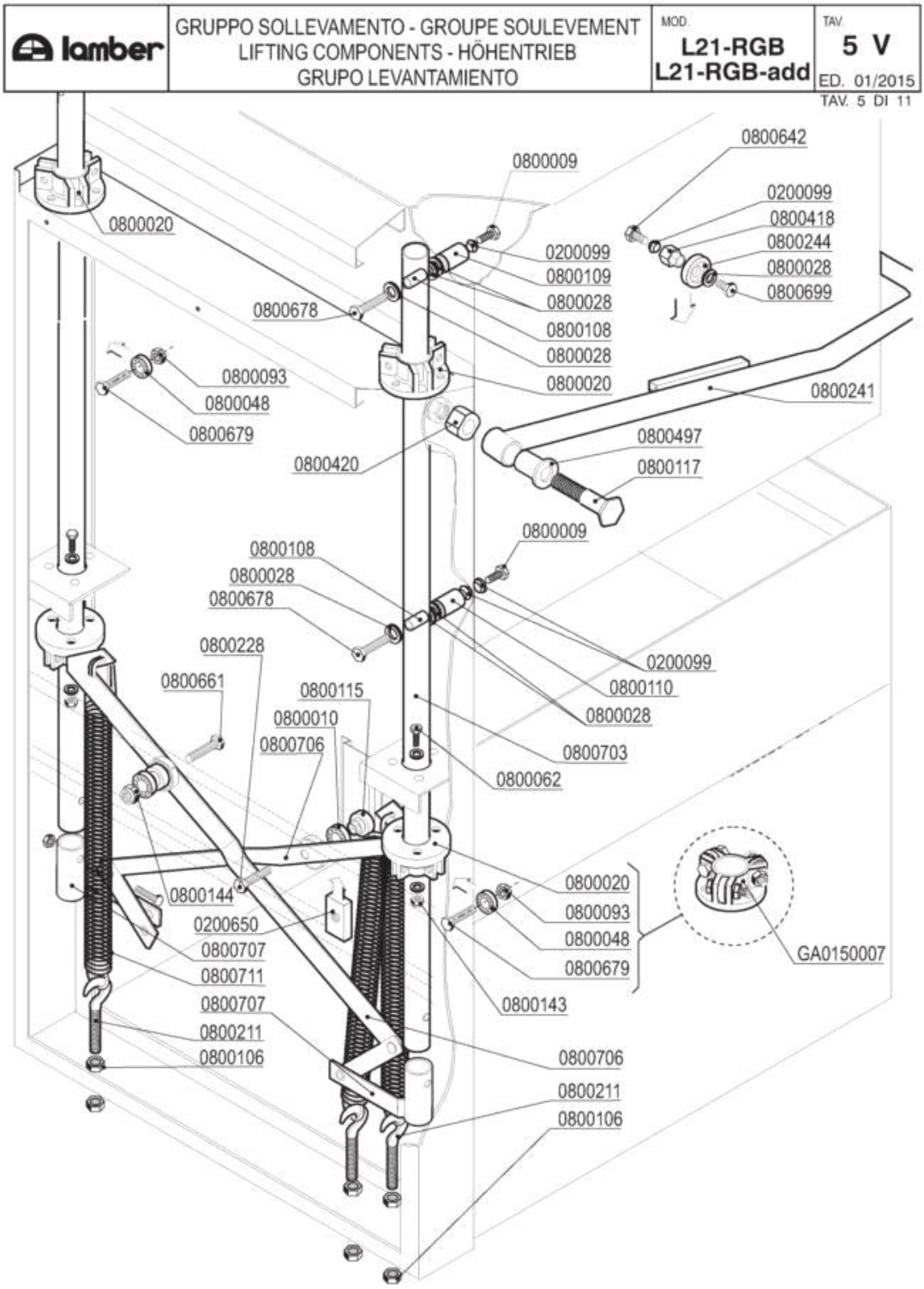
lamber
GRUPPO SOLLEVAMENTO - GROUPE SOULEVEMENT
LIFTING COMPONENTS - HÖHENTRIEB
GRUPO LEVANTAMIENTO
MOD.
L21-RGB
L21-RGB-add
TAV.
5 V
ED. 01/2015
TAV. 5 DI 11
0800642
0800009
0200099
0800418
0800244
0800028
0800699
0800020
0200099
0800109
0800028
0800108
0800028
0800020
0800678
0800093
0800048
0800679
0800241
0800497
0800117
0800420
0800009
0800108
0800028
0800678
0800228
0800661
0800115
0800010
0800706
0200099
0800110
0800028
0800703
0800062
0800020
0800093
0800048
0800679
GA0150007
0800143
0800144
0200650
0800707
0800711
0800707
0800211
0800106
0800706
0800211
0800106

Codice	Descrizione	
0200099	Guarnizione Nyltite M8	
0200650	Piatto FE-ZN 20x10x40 M10 ELLE 5024	
0800009	Vite inox TEM8x15	
0800010	Cuscinetto 6002 asta sollevamento	
0800028	Rondella piana inox d.8	
0800048	Cuscinetto RDP 23/9,4/8 per sollevamento	
0800062	Vite inox TEM6x20	
0800093	Dado autobloccante M8 zincato	
0800106	Dado FE M10 zincato	
0800108	Inserto tubo sollevamento 8x13x31 252-83	
0800109	Distanziale OT M8x16x31 capot ELLE 5091	
0800110	Distanziale OT 8x16x36 capot ELLE 5091	
0800115	Perno asta sollevamento 254-83	
0800117	Perno maniglione 015/24L	
0800143	Dado autobloccante M6 zincato	
0800144	Dado autobloccante M10 zincato	
0800211	Vite tirante con gancio M10x120 (fil.70)	
0800228	Vite FE 8,8 M10x35	
0800241	Maniglione inox L21	
0800244	Rullino capot PP 35x12 856-89	
0800418	Distanziale rullino ELLE 4511/98	
0800420	Distanziale maniglione M16x18 349	
0800497	Bussola perno maniglione	
0800642	Vite inox TEM8x10	
0800661	Vite FE-ZN 8.8 M10x40	
0800678	Vite inox TEM8X50	
0800679	Vite inox TEM8X30	
0800699	Vite inox TEM8x10 testa h.2,2	
0800703	Tubo sollevamento capot L-L25 4291-98	
0800706	Asta sollevamento L20 vasca sx 7525	
0800707	Supporto sollevamento L21 vasca sx 7526	
0800711	Molla sollevamento L23..L25 gancio lungo	
GA0150007	Gruppo gabbia cuscinetti ELLE	

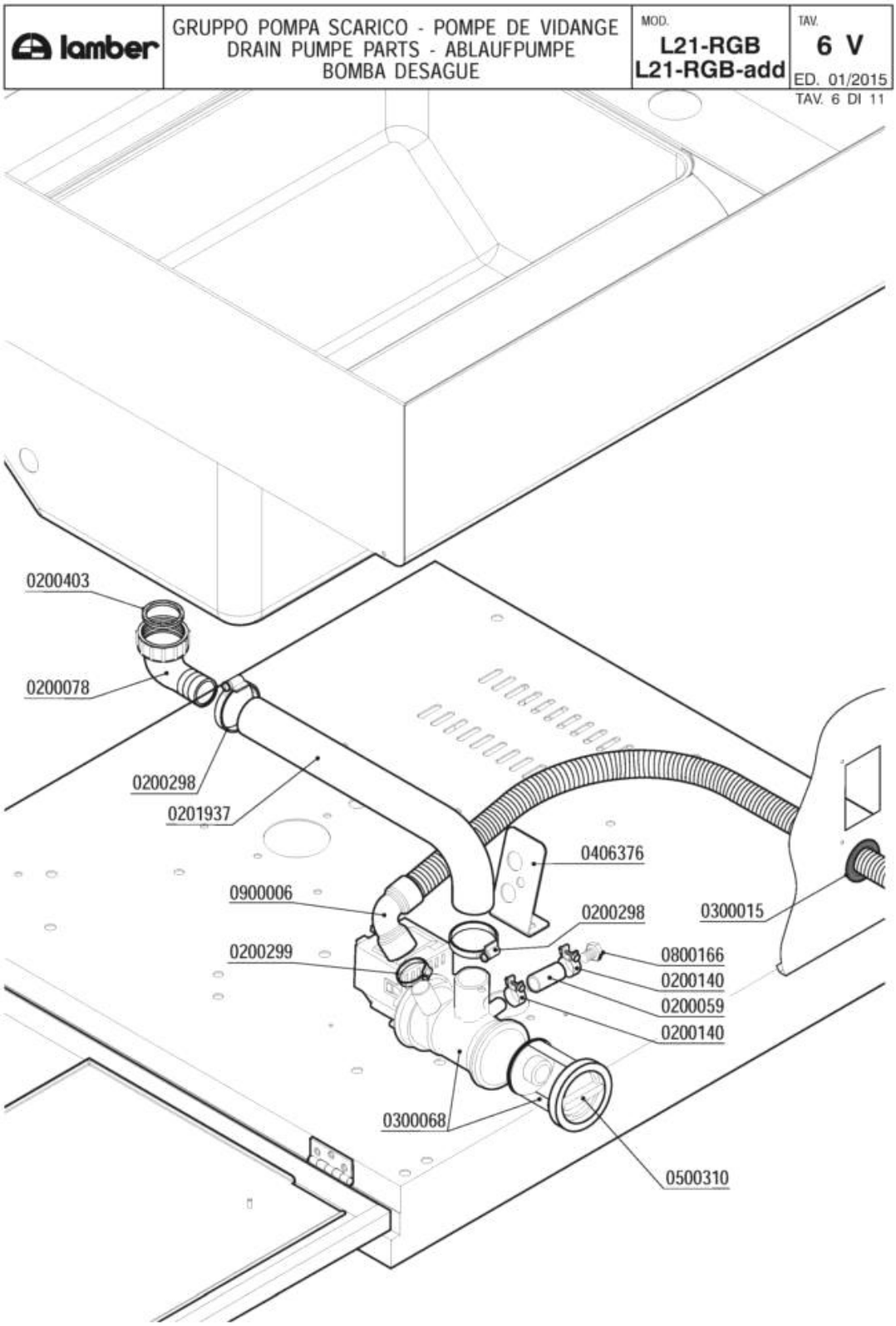
lamber
GRUPPO POMPA SCARICO - POMPE DE VIDANGE
DRAIN PUMPE PARTS - ABLAUFPUMPE
BOMBA DESAGUE
MOD.
L21-RGB
L21-RGB-add
TAV.
6 V
ED. 01/2015
TAV. 6 DI 11
0200403
0200078
0200298
0201937
0406376
0900006
0200298
0300015
0200299
0800166
0200140
0200059
0200140
0300068
0500310

Codice	Descrizione
0200059	Tubo gomma 10x17 food quality
0200078	Raccordo scarico 1"1/4x32 2121 PP
0200140	Fascetta collare 17x19
0200298	Fascetta 25-40
0200299	Fascetta 20-32
0200403	Guarnizione piana 38x27x2 3794
0201937	Tubo gomito Pompa Scarico LB VST 7765
0300015	Passafilo 35541 sfiato vapore
0300068	Elettropompa scarico 40W/230/50 FILTRO
0406376	Supporto pompa scarico DSP 2139
0500310	TAPPO FILTRO POMPA SCARICO
0800166	Vite inox TEM12x16
0900006	Tubo scarico d.19,5 per pompa scarico

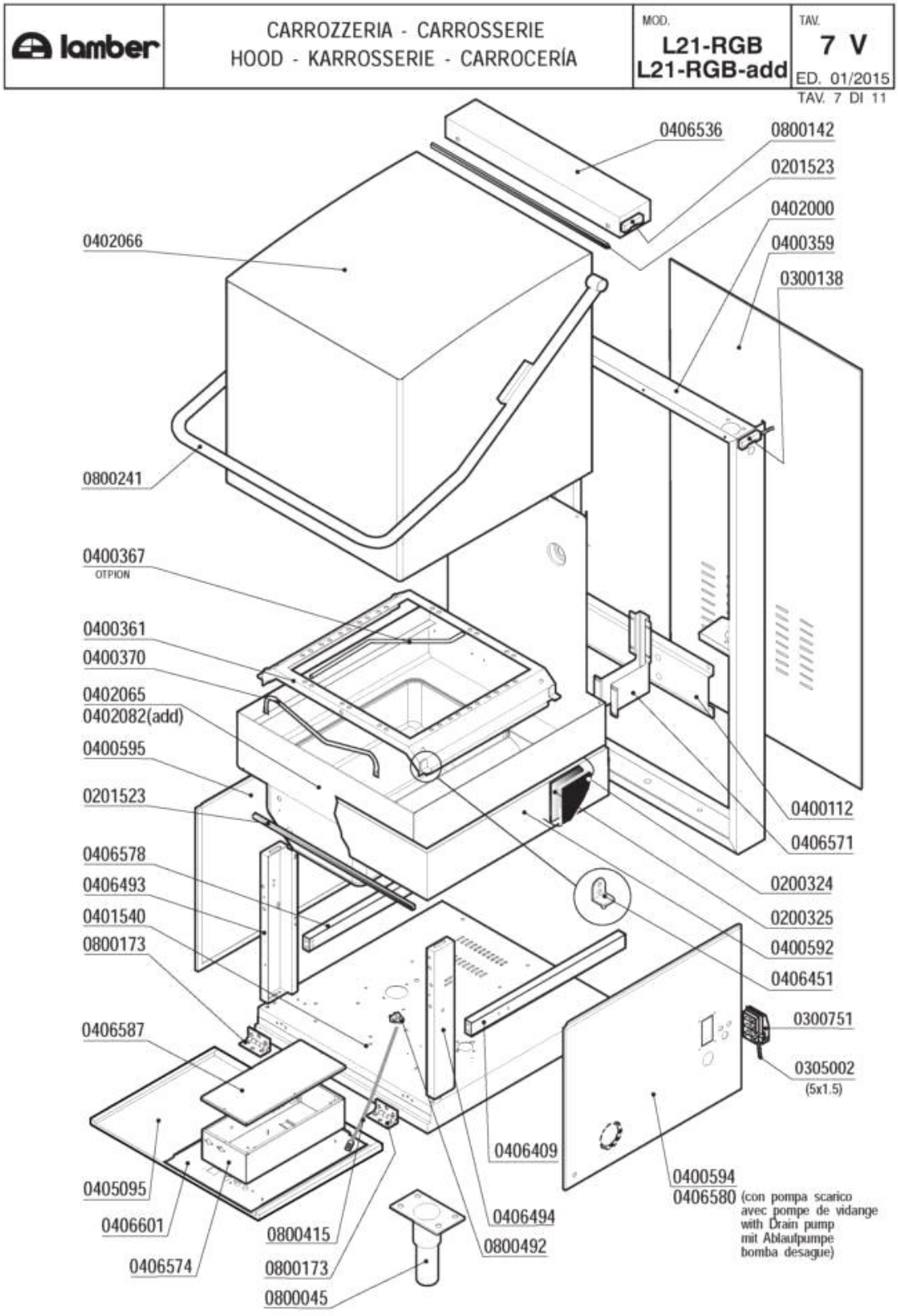
lamber
CARROZZERIA - CARROSSERIE
HOOD - KARROSSERIE - CARROCERÍA
MOD.
L21-RGB
L21-RGB-add
TAV.
7 V
ED. 01/2015
TAV. 7 DI 11
0406536
0800142
0201523
0402000
0400359
0300138
0402066
0800241
0400367
OTPION
0400361
0400370
0402065
0402082(add)
0400595
0201523
0406578
0406493
0401540
0800173
0406587
0405095
0406601
0406574
0800415
0800173
0800045
0406494
0800492
0406409
0400594
0406580
(con pompa scarico
avec pompe de vidange
with Drain pump
mit Ablaufpumpe
bomba desague)
0400112
0406571
0200324
0200325
0400592
0406451
0300751
0305002
(5x1.5)

Codice	Descrizione	
0200324	Pannello termoisolante 500x500x5 PE/R30	
0200325	Pannello fonoassorbente 500x500x8 MTP/30	
0201523	Profilo adesivo POR 15x8	
0300138	Micro contatto magnetico 1NO +0800142	
0300751	Fissacavo esterno PA223 6 poli	
0400112	Traverso colonna sollev.L20/L21 1437-95	
0400359	Pannello retro L20-L21 2904	
0400361	Guida cestello L20-L21 1442/1578	
0400367	Supporto cesto guida ang/estraibile 8098	
0400370	Fermo cestello ELLE	
0400592	Pannello coibentazione vasca L21VS 7382	
0400594	Pannello laterale DX basam. L20-L25 7383	
0400595	Pannello laterale SX basam.L20/L25 7462	
0402000	Colonna L20/21	
0402066	Capot L20-21 bombata 8949	
0406409	Traverso rinforzo SX basamento L25 7583	
0406451	Squadretta guida estraibile L25 8093	
0406536	Copritubi capot bombata L20/21 8952	
0406574	Piastra cablaggio L21-VST cassetta 9518	
0406587	Coperchio cassetta L21 9519	
0406601	Cassetta quadro L21-RGB 9652	
0800045	Piedino inox 2"x160 100x85x2,5	
0800142	Magnete rett. NEODIMIO M303NA "L25"	
0800173	Cerniera pannello anteriore ELLE	
0800241	Maniglione inox L21	
0800415	Fune tirante quadro comando ELLE	
0800492	Cavallotto per fune inox	

lamber	GRUPPO DEPURATORE-GROUPE ADOUCISSEUR WATER-SOFTENER-WASSERENTKALKER DESCONCENTRADOR	MOD. L21-RGB L21-RGB-add	TAV. 8 V ED. 01/2015

TAV. 8 DI 11

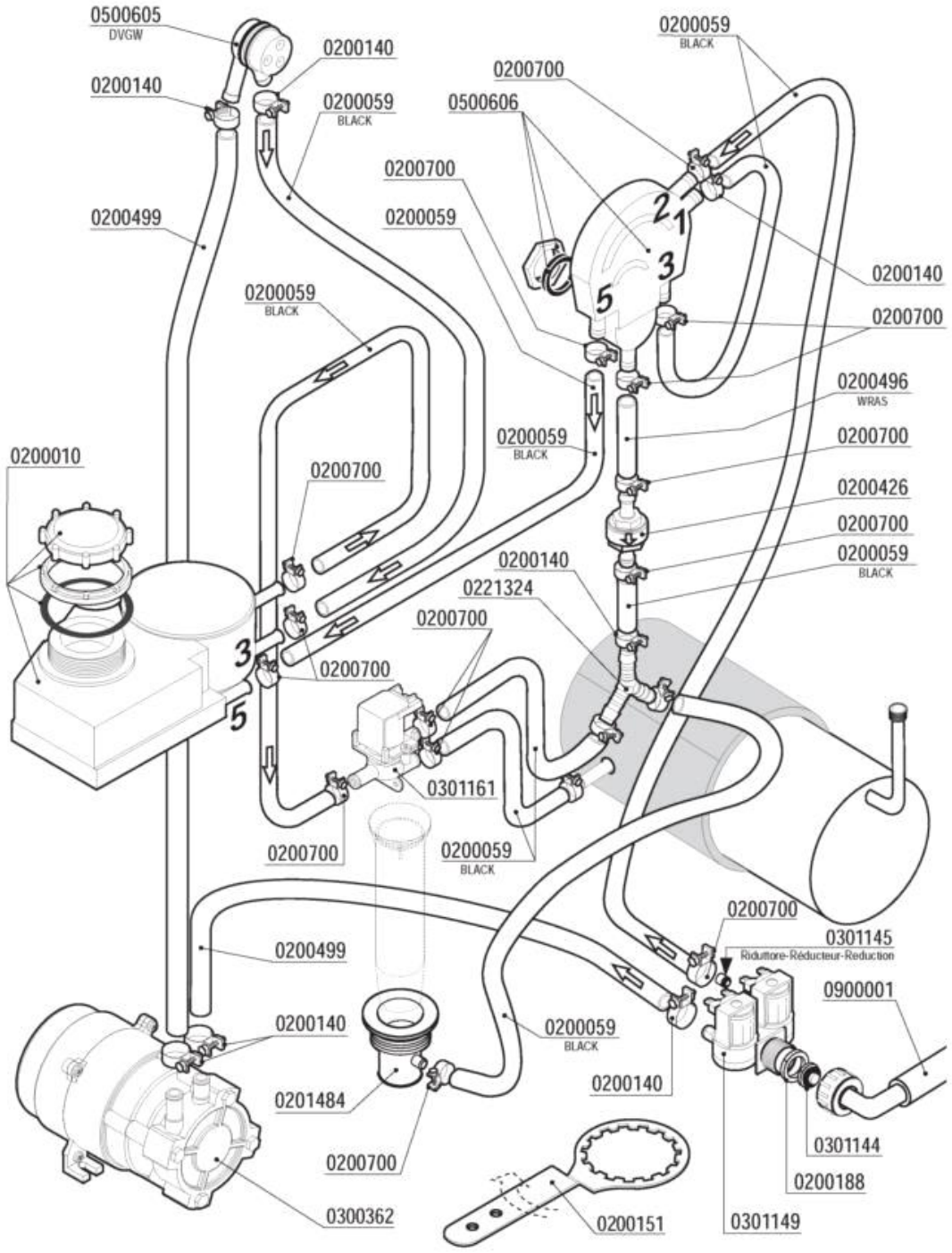

Codice	Descrizione
0200010	Decalcificatore + Boccia sale rigenera
0200059	Tubo gomma 10x17 food quality
0200140	Fascetta collare 17x19
0200151	Chiave serraggio contenitore sale ADD
0200188	Guarnizione gomma 25x16x2
0200426	Valvola antiritorno dep AuK WZ-165-004
0200496	Tubo 10x18 WRAS - Miflex
0200499	Tubo gomma 12x19,5 food quality
0200700	Fascetta collare benzina 16x18
0201484	Piletta scarico EFFE-ADD 8083
0221324	Portagomma ad "Y" YS10
0300362	Elettropompa HP O,5 LGB PSV45 break tank
0301144	Riduttore pressione 10 Litri/Min
0301145	Riduttore uscita valvola boccia sale
0301149	Elettrovalvola doppia c/regolatore 0,5lt
0301161	Elettrovalvola deviatrice rigenera
0500605	Valvola rompivuoto DVGW GD
0500606	Valvola rompivuoto rigenera ADD
0900001	Tubo carico gomma 90°C VDE

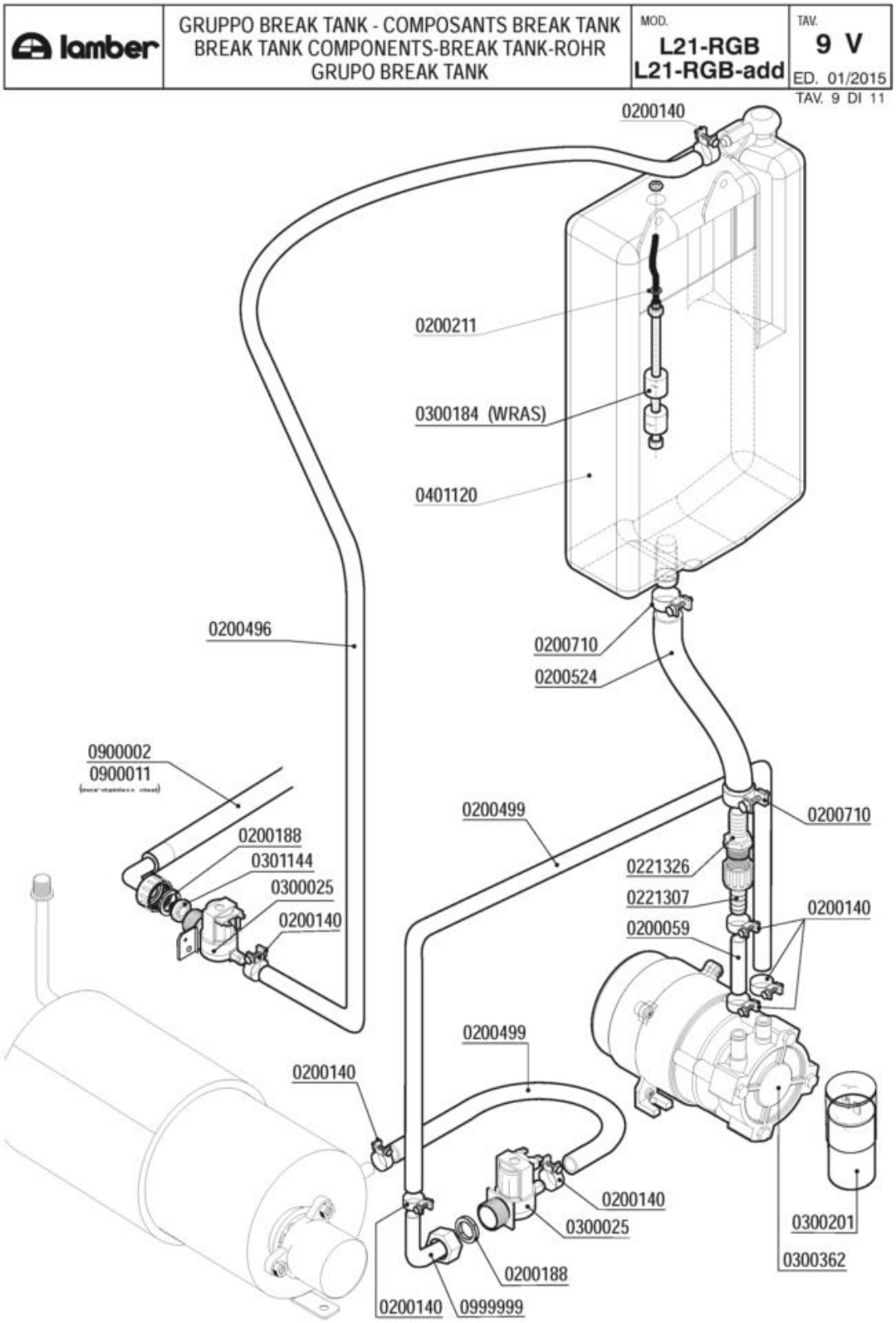
lamber
GRUPPO BREAK TANK - COMPOSANTS BREAK TANK
BREAK TANK COMPONENTS-BREAK TANK-ROHR
GRUPO BREAK TANK
MOD.
L21-RGB
L21-RGB-add
TAV.
9 V
ED. 01/2015
TAV. 9 DI 11
0200140
0200211
0300184 (WRAS)
0401120
0200496
0200710
0200524
0900002
0900011
0200188
0301144
0300025
0200140
0200499
0200710
0221326
0221307
0200140
0200059
0200499
0200140
0200140
0300025
0200188
0200140
0999999
0300201
0300362

Codice	Descrizione	
0200059	Tubo gomma 10x17 food quality	
0200140	Fascetta collare 17x19	
0200188	Guarnizione gomma 25x16x2	
0200211	OR 3030 Livelli A81/Tappo M10x1	
0200496	Tubo 10x18 WRAS - Miflex	
0200499	Tubo gomma 12x19,5 food quality	
0200524	Tubo THERMOPRESS D.20x30,5	
0200710	Fascetta robusta 14-27/12.7	
0221307	Portagomma c/ghiera 3/4"x12	
0300025	Elettrovalvola 1 via 329069	
0300184	Controllo 2 livelli BREAK TANK WRAS	
0300201	Condensatore 8 óf	
0300362	Elettropompa HP O,5 LGB PSV45 break tank	
0301144	Riduttore pressione 10 Litri/Min	
0401120	Vasca BREAK TANK ELLE 6221/6222/6251	
0999999	Portag.gomito/ghiera 3/4x12 2121	

lamber	DOSATORI - DOSEURS DISPENSERS - DOSIERGERÄTE-DOSIFICADORES	MOD. L21-RGB L21-RGB-add	TAV. 10 V ED. 01/2015

TAV. 10 DI 11

DOSATORE DETERSIVO - DOSEUR DE PRODUIT LESSIVIEL
DETERGENT PUMP - WASCHMITTELDOSIERGERÄT-DOSIFICADOR LAVADO

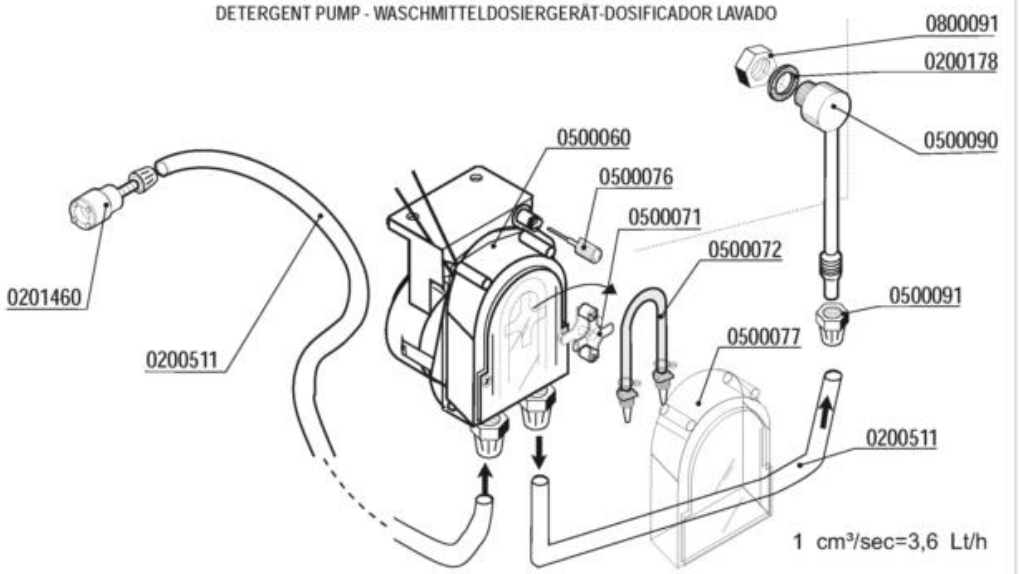

DOSATORE ADDITIVO DI RISCIACQUO-DOSEUR DE PRODUIT POUR RINÇAGE
RINSE AID DISPENSER - NACHSPÜLMITTELDOSIERGERÄT-DOSIFICADOR ABRILLANTADOR

cod. 0599999

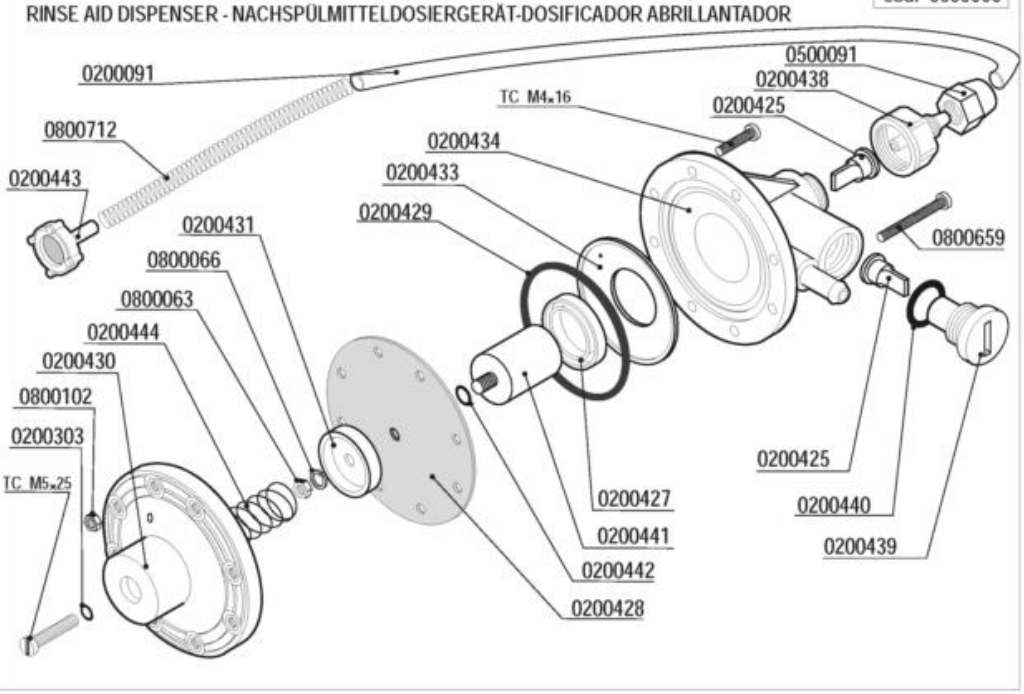

Codice	Descrizione
0200091	Tubo cristallo PP 4x6
0200178	Guarnizione piana 19x12x2 Rif.121
0200303	OR 2021 ugelli risciacquo mescola FDA
0200425	Valvola Dosatore Brillantante
0200427	Anello MIN VITON Dosatore Idrico 3000
0200428	Membrana Dosatore Idrico mod.3000
0200429	OR 3218 Dosatore Idrico mod.3000
0200431	Rosetta guida molla dos.idrico mod.3000
0200433	Flangia interna dosatore idrico mod.3000
0200434	Corpo dosatore idrico mod.3000
0200438	Raccordo aspirazione dos.idrico 3000
0200439	Tappo portavalvola dos.idrico 3000
0200440	Guarnizione OR 3056 dos.idrico 3000
0200441	Kit pistone completo dos.idrico 3000
0200442	OR 2025 Dosatore Idrico 3000
0200443	Filtro fondo dos.idrico 3000
0200511	Tubo PVC cristallo 4x6 rosso (detersivo)
0201460	Filtro inox di fondo dosatore lavaggio
0500060	Dosatore detersivo tempo pausa F92
0500071	Croce portarullini peristaltica 1PRL001
0500072	Tubo SANTOPRENE peris.ET. new model
0500076	Manopola trimmer dostore 403307
0500077	Coperchio peristaltica PDP F ET.
0500090	Iniettore inox detersivo 2101/2103/1821
0500091	Dado PVC iniettore detersivo 2102
0599999	Dosatore brillantante MOD.3000
0800063	Dado inox M6
0800066	Rondella grower inox diam.6
0800091	Dado inox M12
0800102	Dado inox M4
0800659	Vite inox TCTCR M4x40
0800712	Molla inox 160mm per tubo brillantante

lamber	DOSATORI - DOSEURS DISPENSERS - DOSIERGERÄTE-DOSIFICADORES	MOD. L21-RGB L21-RGB-add	TAV. 11 V ED. 01/2015

TAV. 11 DI 11

DOSATORE DETERSIVO - DOSEUR DE PRODUIT LESSIVIEL
DETERGENT PUMP - WASCHMITTELDOSIERGERÄT-DOSIFICADOR LAVADO

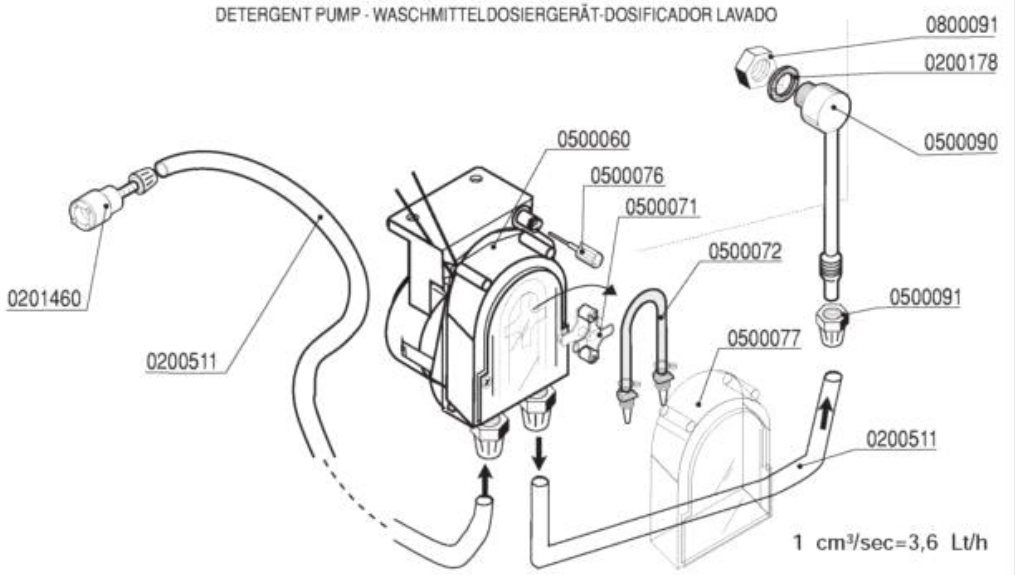

DOSATORE ADDITIVO DI RISCIACQUO-DOSEUR DE PRODUIT POUR RINÇAGE
RINSE AID DISPENSER - NACHSPÜLMITTELDOSIERGERÄT-DOSIFICADOR ABRILLANTADOR

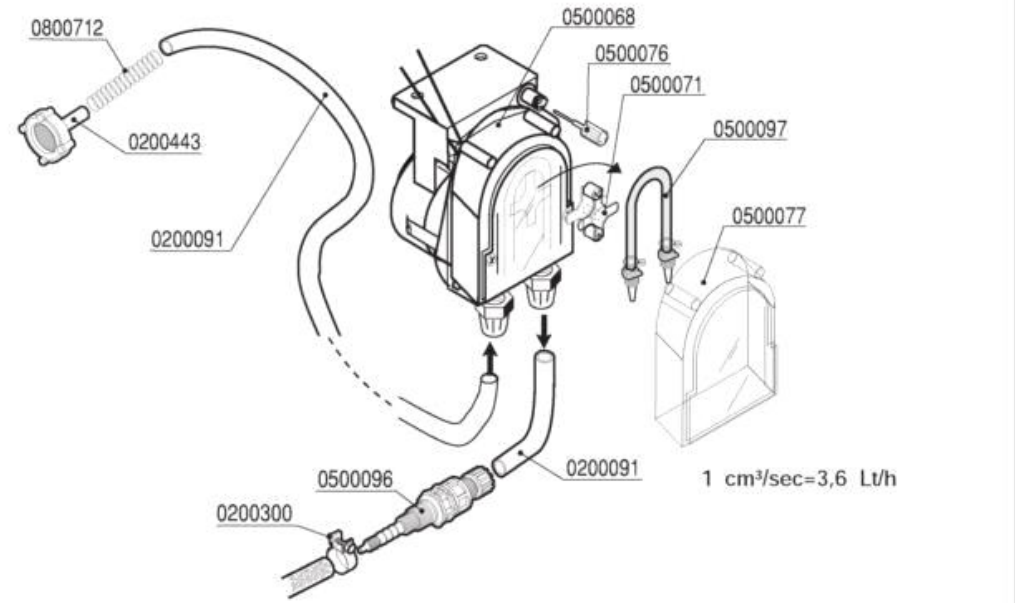

Codice	Descrizione
0200091	Tubo cristallo PP 4x6
0200178	Guarnizione piana 19x12x2 Rif.121
0200300	Fascetta collare benzina 15x17
0200443	Filtro fondo dos.idrico 3000
0200511	Tubo PVC cristallo 4x6 rosso (detersivo)
0201460	Filtro inox di fondo dosatore lavaggio
0500060	Dosatore detersivo tempo pausa F92
0500068	Dosatore risciacquo peristaltico SILICONE
0500071	Croce portarullini peristaltica 1PRL001
0500072	Tubo SANTOPRENE peris.ET. new model
0500076	Manopola trimmer dostore 403307
0500077	Coperchio peristaltica PDP F ET.
0500090	Iniettore inox detersivo 2101/2103/1821
0500091	Dado PVC iniettore detersivo 2102
0500096	Valvola iniezione brill.plastica NSF
0500097	Tubo peristaltica 0500060 SILICONE
0800091	Dado inox M12
0800712	Molla inox 160mm per tubo brillantante