1 GRUPPOLAVAGGIO
2 GRUPPO RISCIACQUO
3 GRUPPO VASCA
4 QUADRO ELETTRICO
5 GRUPPO POMPA SCARICO
6 CARRROZZERIA
7 DOSATORI
8 GRUPPO DEPURATORE

lamber	GRUPPO LAVAGGIO - COMPOSANTS LAVAGE WASH COMPONENTS - WASCHROHR	MOD. 045F	TAV. 1 D ED. 10/00

TAV 1 DI 8

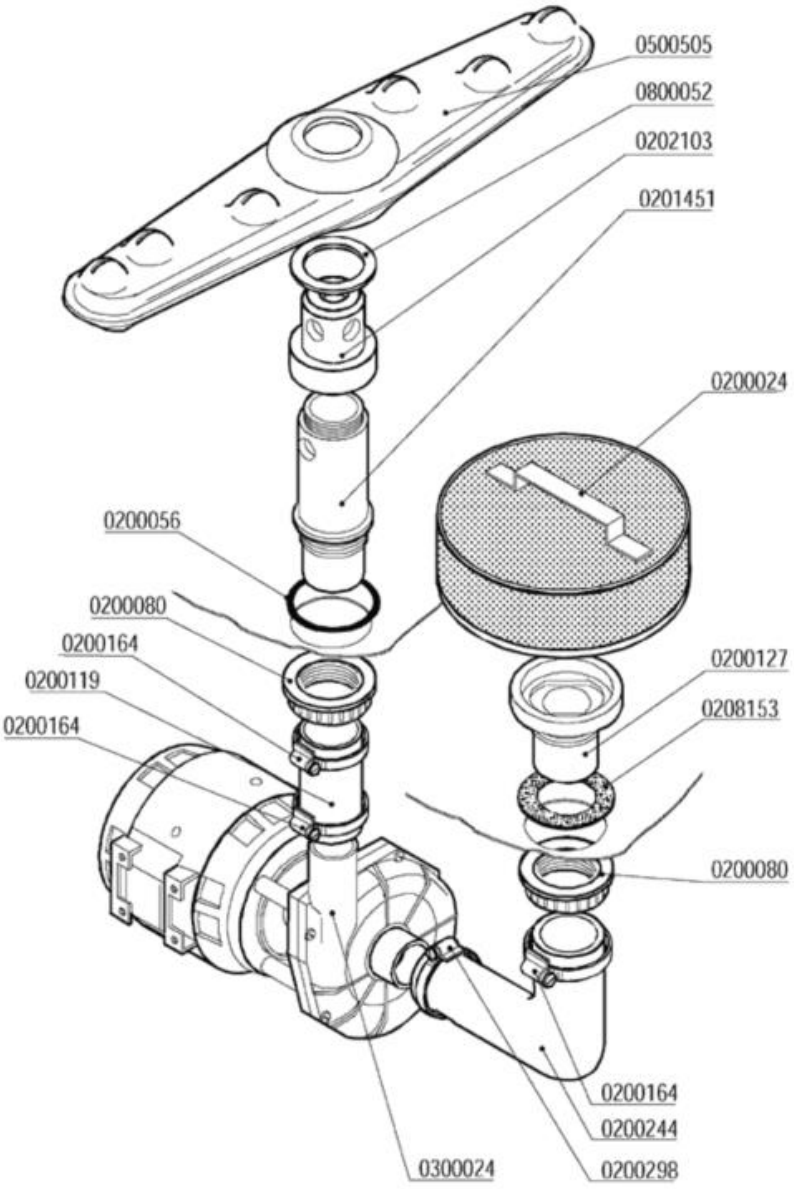

Codice	Descrizione
0200024	Filtro d.165
0200056	OR 144 pilette 1" 1/4
0200080	Ghiera 1"1/42190
0200119	Manicotto Radior 38x50 pr.045F 1895-94
0200127	Flangia filtro 033 Rif.6
0200164	Fascetta 32-50
0200244	Manicotto aspirante 045F 1218-91
0200298	Fascetta 25-40
0201451	Colonna lavaggio nylon 1"¼ d.15,5
0202103	Testina lavaggio d.18 4F NSF
0208153	Guarnizione gomma 68x41x2
0300024	Elettropompa ** SOSTITUITA DA 0301204 **
0500505	Braccio di lavaggio 380/6F NSF
0800052	Rondella teflon 57x41x2

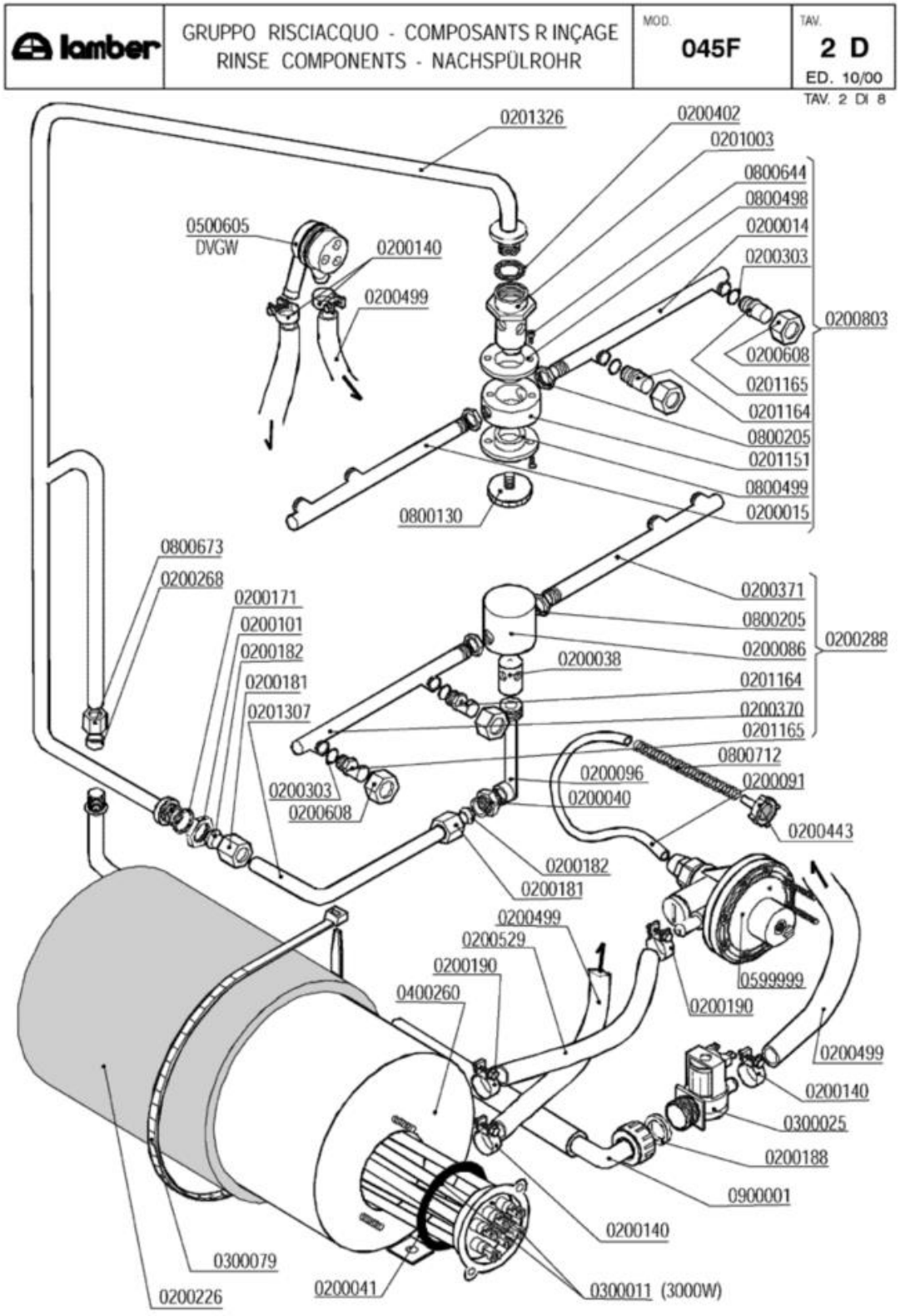
lamber
GRUPPO RISCIACQUO - COMPOSANTS R INÇAGE
RINSE COMPONENTS - NACHSPÜLROHR
MOD. 045F
TAV. 2 D
ED. 10/00
TAV. 2 DI 8
0201326
0200402
0201003
0800644
0800498
0200014
0200303
0200803
0200608
0201165
0201164
0800205
0201151
0800499
0200015
0500605
DVGW
0200140
0200499
0800130
0800673
0200268
0200171
0200101
0200182
0200181
0201307
0200371
0800205
0200086
0200288
0200038
0201164
0200370
0201165
0800712
0200096
0200091
0200040
0200303
0200608
0200443
0200182
0200181
0200499
0200529
0200190
0400260
0599999
0200190
0200499
0200140
0300025
0200188
0900001
0200140
0300079
0200226
0200041
0300011 (3000W)

Codice	Descrizione
0200014	Braccio di risciacquo 175mm DX
0200015	Braccio di risciacquo 175mm SX cesto 40
0200038	Perno risciacquo inox 1205
0200040	Nipplo risciacquo inox 3/8"-1/4" 492-97
0200041	OR 6225 resistenza boiler
0200086	Testina mulinello risciacquo 1206
0200091	Tubo cristallo PP 4x6
0200096	Collettore mulinello risciacquo 793
0200101	Dado inox 3/8" Gas 55-83
0200140	Fascetta collare 17x19
0200171	Guarnizione piana 27x17x2
0200181	Dado bicono inox 3/8"x12 1040-91
0200182	Bicono OT 3/8"x12 1311-92
0200188	Guarnizione gomma 25x16x2
0200190	Fascetta collare benzina 13x15
0200226	Coibentazione boiler 4lt.
0200268	Bicono TEFLON 3/8"x12
0200288	Braccio risciacquo inferiore 045F-S510
0200303	OR 2021 ugelli risciacquo mescola FDA
0200370	Braccio di risciacquo 200mm DX cesto 45
0200371	Braccio di risciacquo 200 mm SX cesto 45
0200402	Guarnizione piana 25x18,5x2 3752
0200443	Filtro fondo dos.idrico 3000
0200499	Tubo gomma 12x19,5 food quality
0200529	SOSTITUITO DA 0200293**********
0200608	**SOSTITUITO DA 0200625**
0200803	**SOSTITUITO DA 0200861**
0201003	Perno risciacquo sup.rotante 2608/96 NSF
0201151	Testina risciacquo rotante 2142
0201164	Ugello risciacquo foro 1,2 D.2612 NSF
0201165	Ugello risciacquo foro 1,5 D.2609 NSF
0201307	Asta risciacquo int.inf.045/S510
0201326	Asta risciacquo esterno rotante 045 2814
0300011	Resistenza 3000W/3 Rif.76 flangia inox
0300025	Elettrovalvola 1 via 329069
0300079	Fascetta coib. boiler 5231-540-78
0400260	Boiler 4lt r.e.
0500605	Valvola rompivuoto DVGW GD
0599999	Dosatore brillantante MOD.3000
0800130	Vite mulinello risc.rot.super.671/88
0800205	Dado inox M12x1 E16S5
0800498	Bussola mul.risc.PTFE/C25% d.16.2 2143
0800499	Bussola mul.risc.PTFE/C25% d.13.3 2606
0800644	Vite inox TPSTCR M3x8
0800673	Dado bicono ottone 3/8"x12

Codice	Descrizione
0800712	Molla inox 160mm per tubo brillantante
0900001	Tubo carico gomma 90ºC VDE

lamber	GRUPPO VASCA - COMPOSANTS CUVE TANK COMPONENTS - TANKROHR	MOD. 045F	TAV. 3 D ED. 10/00

TAV. 3 DI 8

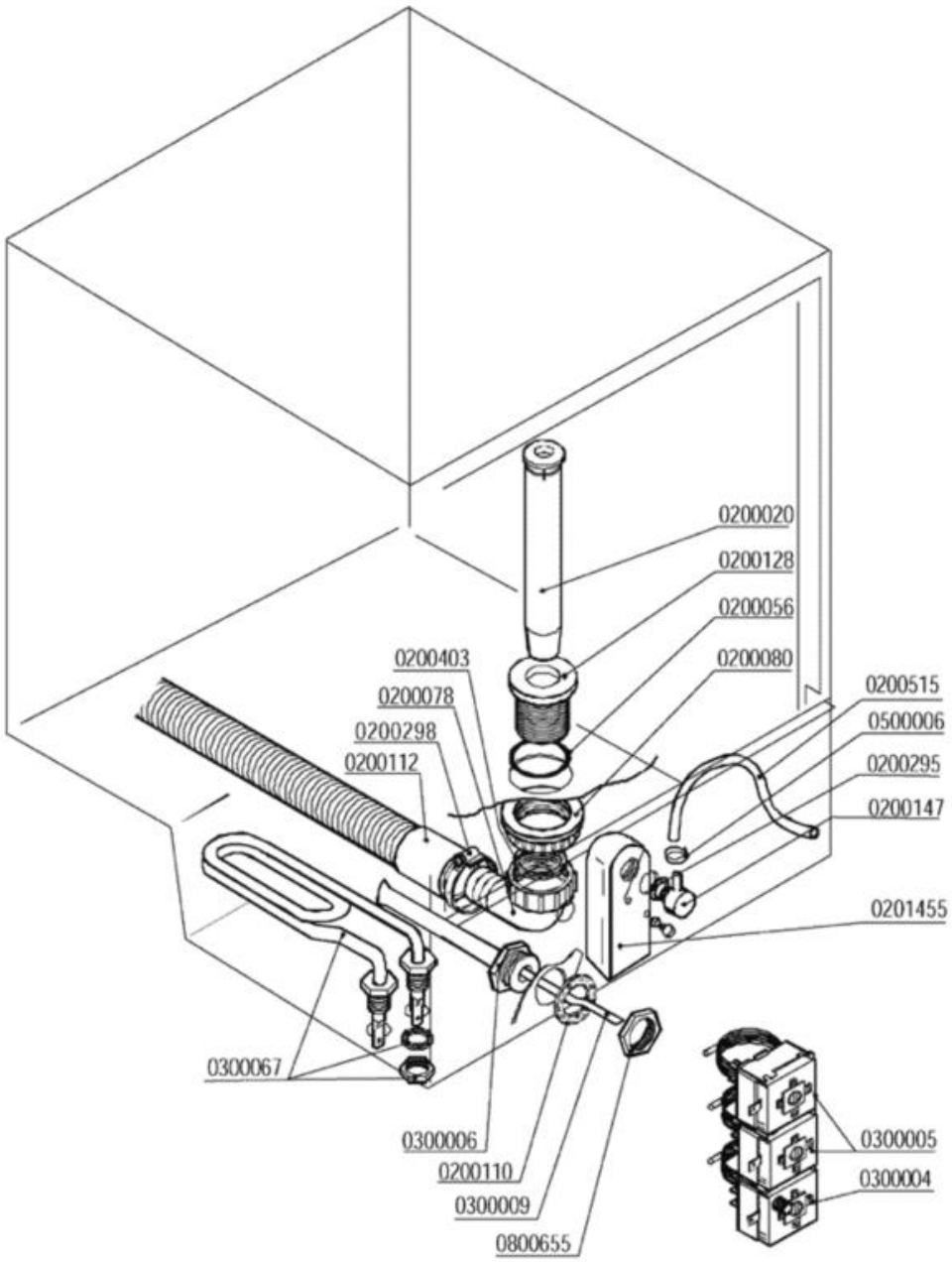

Codice	Descrizione
0200020	Troppopieno 28x105
0200056	OR 144 pilette 1" 1/4
0200078	Raccordo scarico 1"1/4x32 2121 PP
0200080	Ghiera 1"1/42190
0200110	Guarnizione piana 31x21x2
0200112	Tubo scarico d.28 DIR.C/317
0200128	Piletta scarico 034 Rif.26
0200147	Portagomma M12x4 90º 1821-94
0200295	Guarnizione Nyltite M12
0200298	Fascetta 25-40
0200403	Guarnizione piana 38x27x2 3794
0200515	Tubo pressostato 4,2x10,4
0201455	Trappola d'aria anteriore L=85 mm
0300004	**SOSTITUITO DA 0300196**
0300005	Termostato 90ºC c.2000 1NONC boiler IMIT
0300006	Guaina termostato inox
0300009	Molla a frizione Rif.134
0300067	Resistenza vasca 2000 W 220 V
0500006	Fascetta SNP2/CLIC 11,5-13,5
0800655	Dado OT 1/2" nichelato

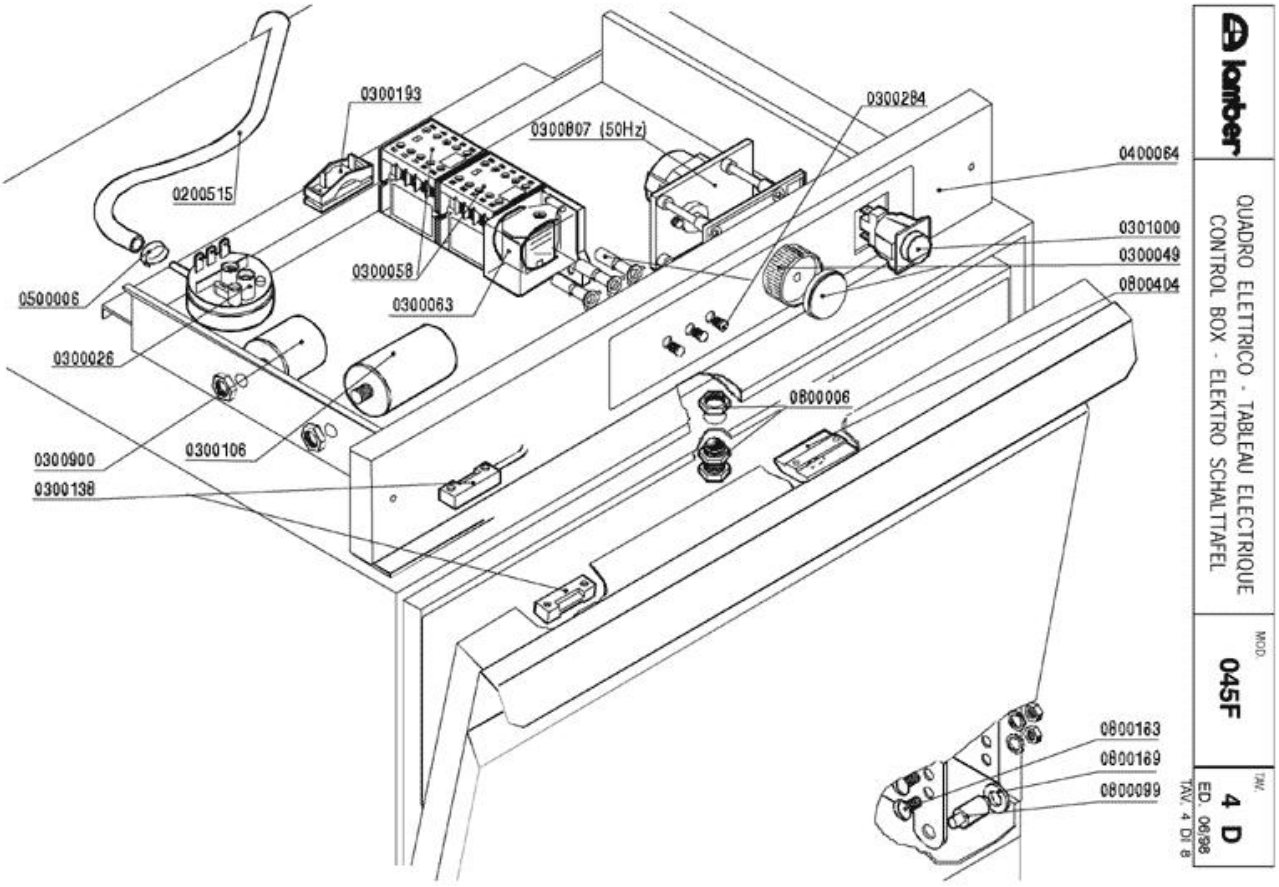
0300193
0300284
0300807 (50Hz)
0400064
0200515
0301000
0300049
0300058
0800404
0500006
0300063
0300026
0800006
0300900
0300106
0300138
0800163
0800169
0800099
lamber
QUADRO ELETTRICO - TABLEAU ELECTRIQUE
CONTROL BOX - ELEKTRO SCHALTTAFEL
MOD.
045F
TAV.
4 D
ED. 06/98
TAV. 4 DI 8

Codice	Descrizione
0200515	Tubo pressostato 4,2x10,4
0300026	Pressostato 60/30 16A 1NONC
0300049	Manopola per timer a pulsante
0300058	Contattore 20A 4NO 230V LC1-K0610M7 TEL.
0300063	SOSTITUITO DA 0301745**********
0300106	Condensatore 10óf
0300138	Micro contatto magnetico 1NO +0800142
0300193	Fissacavo PA 268 + vite 3,5X25
0300284	**SOSTITUITO DA 0301910**
0300807	Timer 1-6' pulsante basso 7003
0300900	Filtro antidisturbo 411135001
0301000	Interruttore bip. 0V 2N0 16 amp COMPLETO
0400064	Pannello comando 045F COIB.2581
0500006	Fascetta SNP2/CLIC 11,5-13,5
0800006	Cricchetto Rif.32+33+32 con dadi 255-83
0800099	Perno sportello 1866-94
0800163	Vite inox POELIER M6X10
0800169	Boccola perno sportello
0800404	Bloccascrocchetto

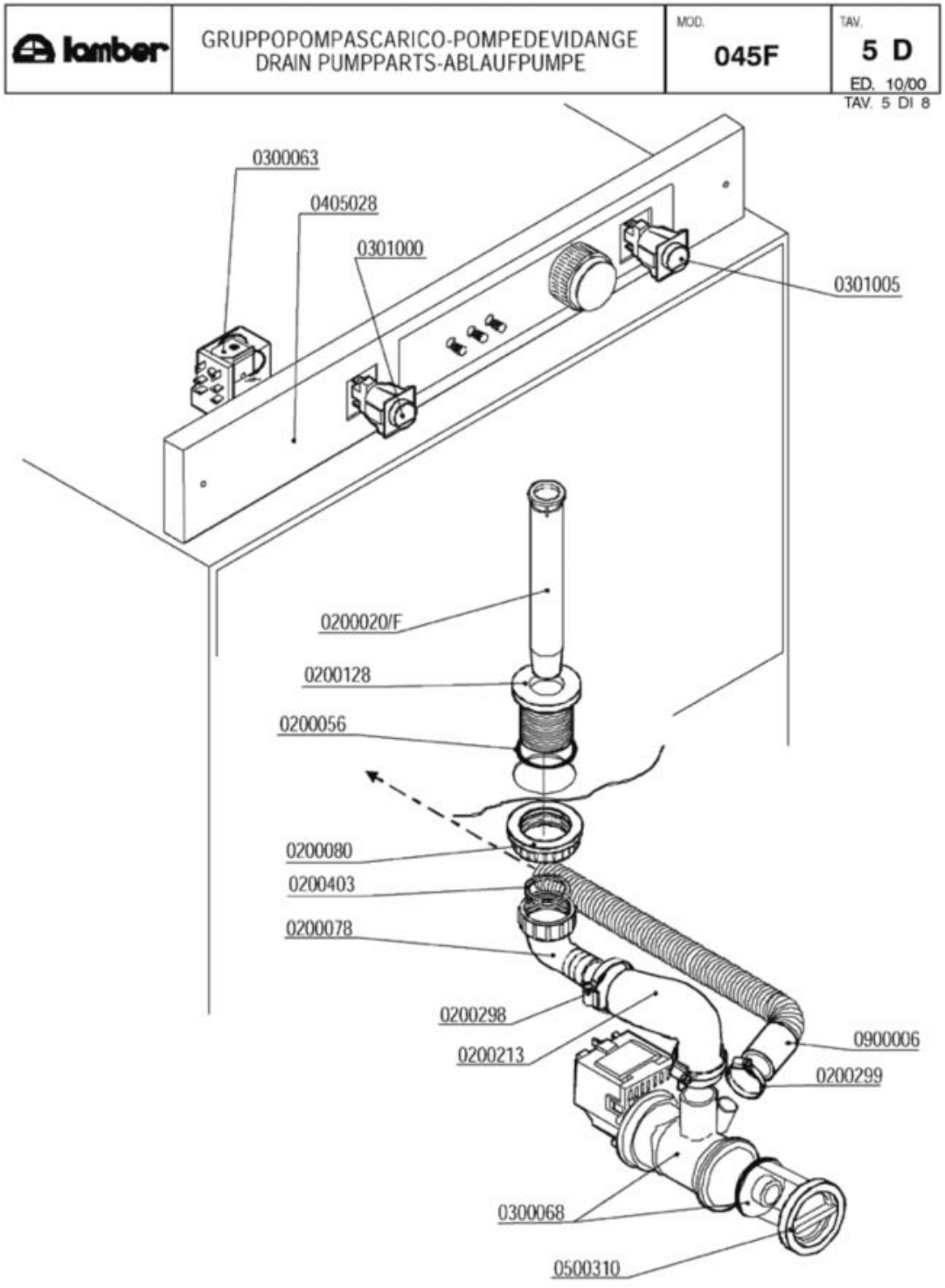
lamber
GRUPPOPOMPASCARICO-POMPEDEVIDANGE
DRAIN PUMPPARTS-ABLAUFPUMPE
MOD.
045F
TAV.
5 D
ED. 10/00
TAV. 5 DI 8
0300063
0405028
0301000
0301005
0200020/F
0200128
0200056
0200080
0200403
0200078
0200298
0200213
0900006
0200299
0300068
0500310

Codice	Descrizione
0200056	OR 144 pilette 1" 1/4
0200078	Raccordo scarico 1"1/4x32 2121 PP
0200080	Ghiera 1"1/42190
0200128	Piletta scarico 034 Rif.26
0200213	Manicotto premente SRMR/Pompa sca.687-88
0200298	Fascetta 25-40
0200299	Fascetta 20-32
0200403	Guarnizione piana 38x27x2 3794
0300063	SOSTITUITO DA 0301745**********
0300068	Elettropompa scarico 40W/230/50 FILTRO
0301000	Interruttore bip. 0V 2N0 16 amp COMPLETO
0301005	Int./Dev. 0V 2NONC 16amp.COMPLETO
0405028	Pannello comando F85 PS 2514
0500310	TAPPO FILTRO POMPA SCARICO
0900006	Tubo scarico d.19,5 per pompa scarico

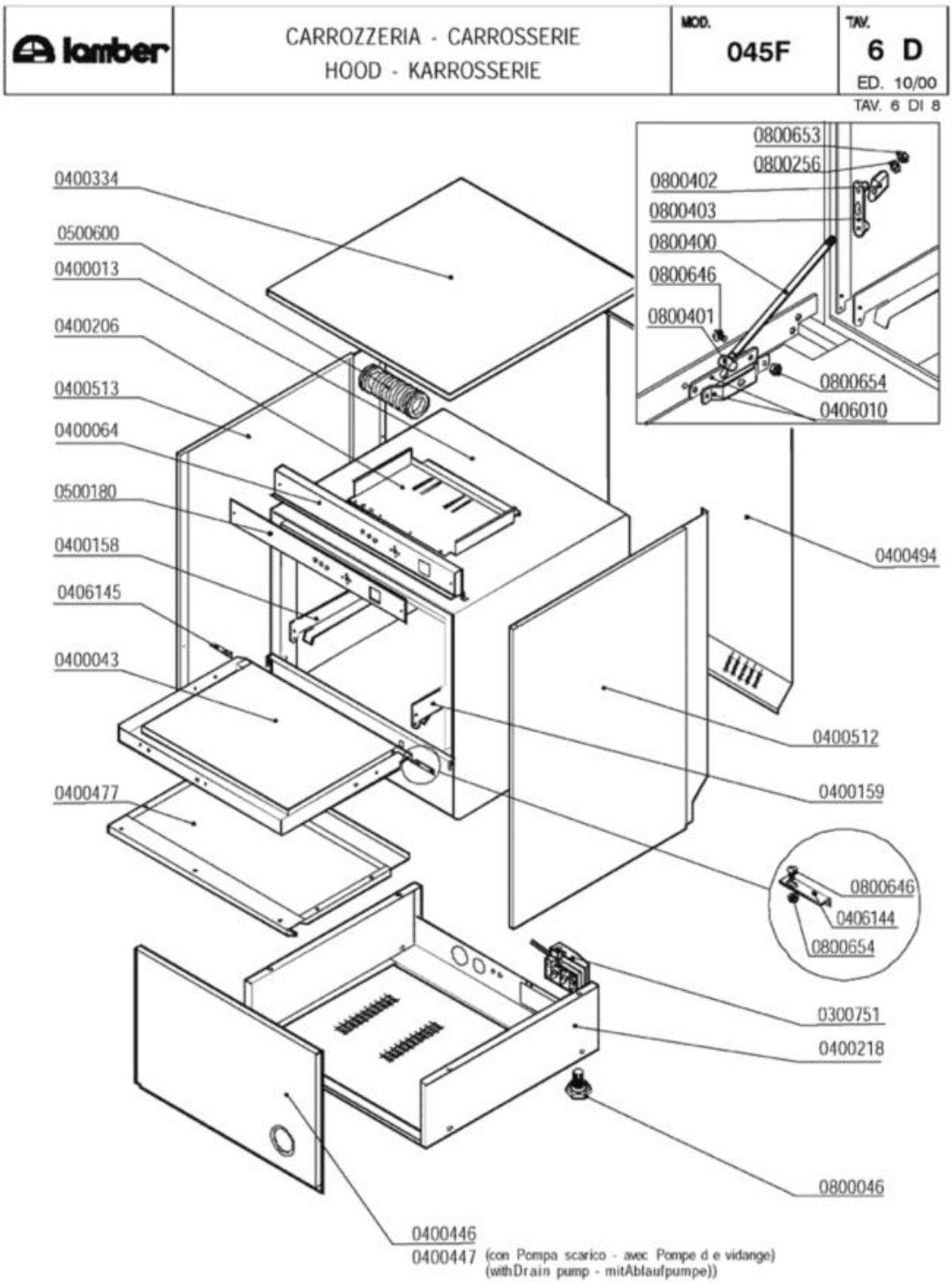
lamber
CARROZZERIA - CARROSSERIE
HOOD - KARROSSERIE
MOD. 045F
TAV. 6 D
ED. 10/00
TAV. 6 DI 8
0800653
0800256
0800402
0800403
0800400
0800646
0800401
0800654
0406010
0400334
0500600
0400013
0400206
0400513
0400064
0500180
0400158
0406145
0400043
0400477
0400494
0400512
0400159
0800646
0406144
0800654
0300751
0400218
0800046
0400446
0400447 (con Pompa scarico - avec Pompe d e vidange)
(withDrain pump - mitAblaufpumpe))

Codice	Descrizione
0300751	Fissacavo esterno PA223 6 poli
0400013	Cassone 045F/S510
0400043	Sportello 045F/S510 2194/2195
0400064	Pannello comando 045F COIB.2581
0400158	Guida sx 045F/S510 1679
0400159	Guida dx 045F/S510 1679
0400206	Piastra cablaggio EFFE 2198-95
0400218	Basamento 045
0400334	Pannello superiore 045F/S510 COIB.2689
0400446	Pannello anteriore 045F COIB.2696
0400447	Pannello anteriore 045F P.S.COIB.2696
0400477	Pannello sportello 045F/S510 2454/2463
0400494	Pannello retro 045F COIB.2695
0400512	Pannello laterale 045 DX 2690
0400513	Pannello laterale 045 SX 2690
0406010	Staffa tirante porta F/LB 2500-2501/95
0500180	Targa PCB 045 LAMBER
0500600	Manicotto a soffietto sfiato vapore
0800046	Piedino M10
0800256	Rondella piana inox d.5
0800400	Tirante sportello M5x305 795
0800401	Perno tirante sportello
0800402	Fermo tirante sportello
0800403	Piastrina scorrimento sportello
0800646	Vite inox POELIER M4X10 largh.testa 9,5
0800653	Dado inox autobloccante M5
0800654	Dado inox autobloccante M4

lamber	DOSATORI-DOSEURS DISPENSERS- DOSIERGERÄTE	MOD. 045F	TAV. 7 D ED. 10/00

TAV. 7 DI 8

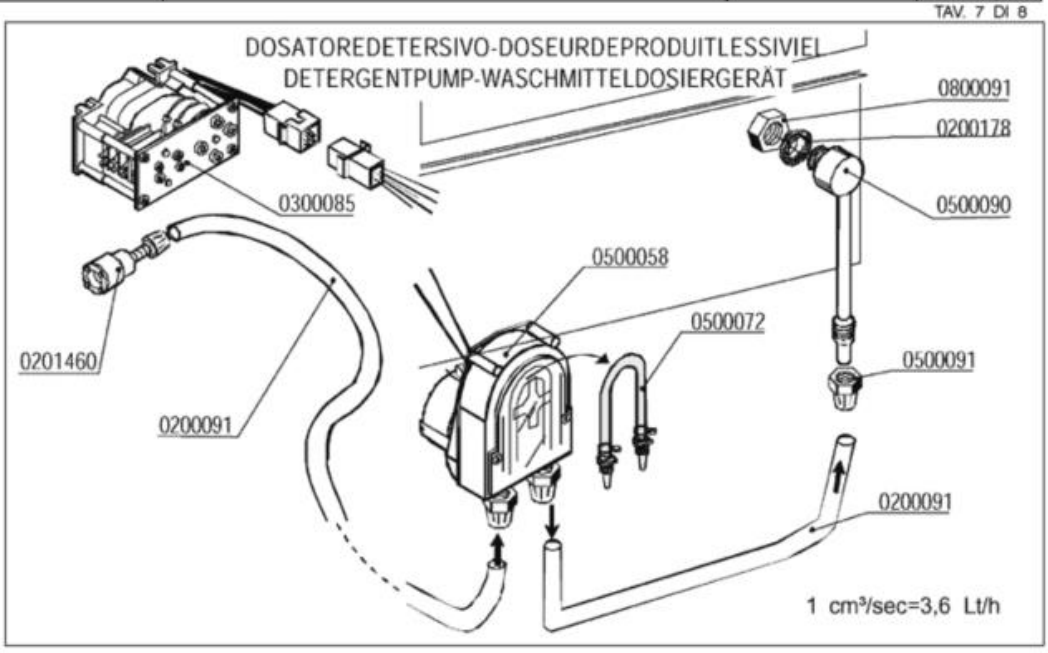

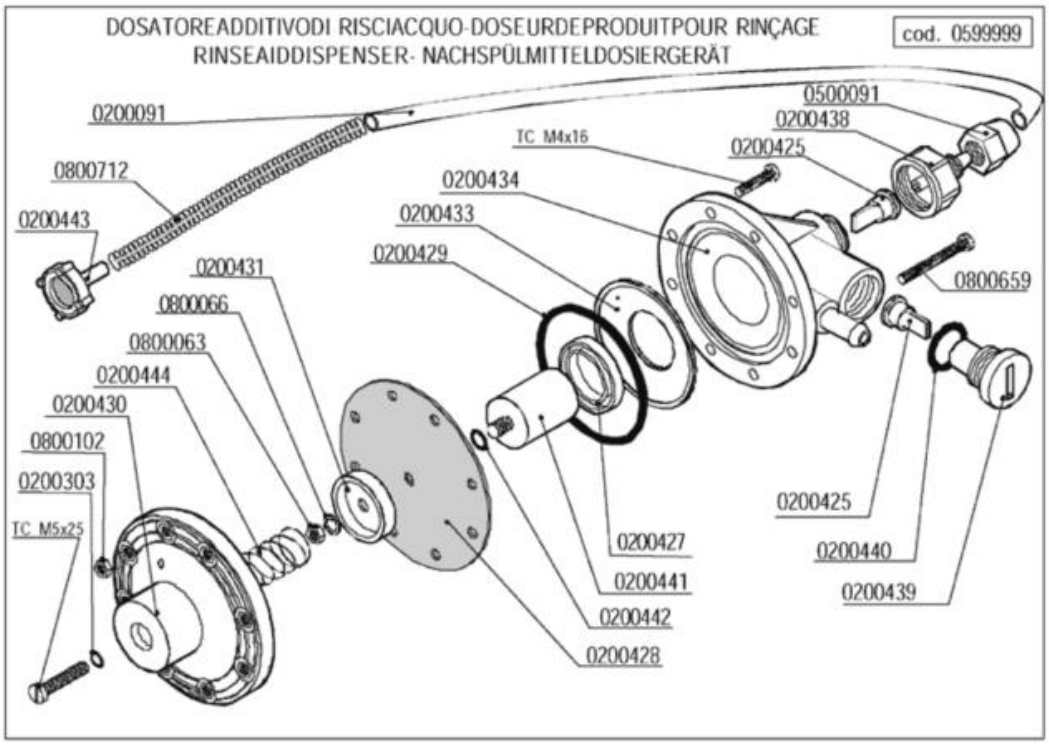

Codice	Descrizione
0200091	Tubo cristallo PP 4x6
0200178	Guarnizione piana 19x12x2 Rif.121
0200303	OR 2021 ugelli risciacquo mescola FDA
0200425	Valvola Dosatore Brillantante
0200427	Anello MIN VITON Dosatore Idrico 3000
0200428	Membrana Dosatore Idrico mod.3000
0200429	OR 3218 Dosatore Idrico mod.3000
0200431	Rosetta guida molla dos.idrico mod.3000
0200433	Flangia interna dosatore idrico mod.3000
0200434	Corpo dosatore idrico mod.3000
0200438	Raccordo aspirazione dos.idrico 3000
0200439	Tappo portavalvola dos.idrico 3000
0200440	Guarnizione OR 3056 dos.idrico 3000
0200441	Kit pistone completo dos.idrico 3000
0200442	OR 2025 Dosatore Idrico 3000
0200443	Filtro fondo dos.idrico 3000
0201460	Filtro inox di fondo dosatore lavaggio
0300085	Timer 60" dosatore 1CF1CR
0500058	** Dosatore SOSTITUITO DA 0500060 **
0500072	Tubo SANTOPRENE peris.ET. new model
0500090	Iniettore inox detersivo 2101/2103/1821
0500091	Dado PVC iniettore detersivo 2102
0599999	Dosatore brillantante MOD.3000
0800063	Dado inox M6
0800066	Rondella grower inox diam.6
0800091	Dado inox M12
0800102	Dado inox M4
0800659	Vite inox TCTCR M4x40
0800712	Molla inox 160mm per tubo brillantante

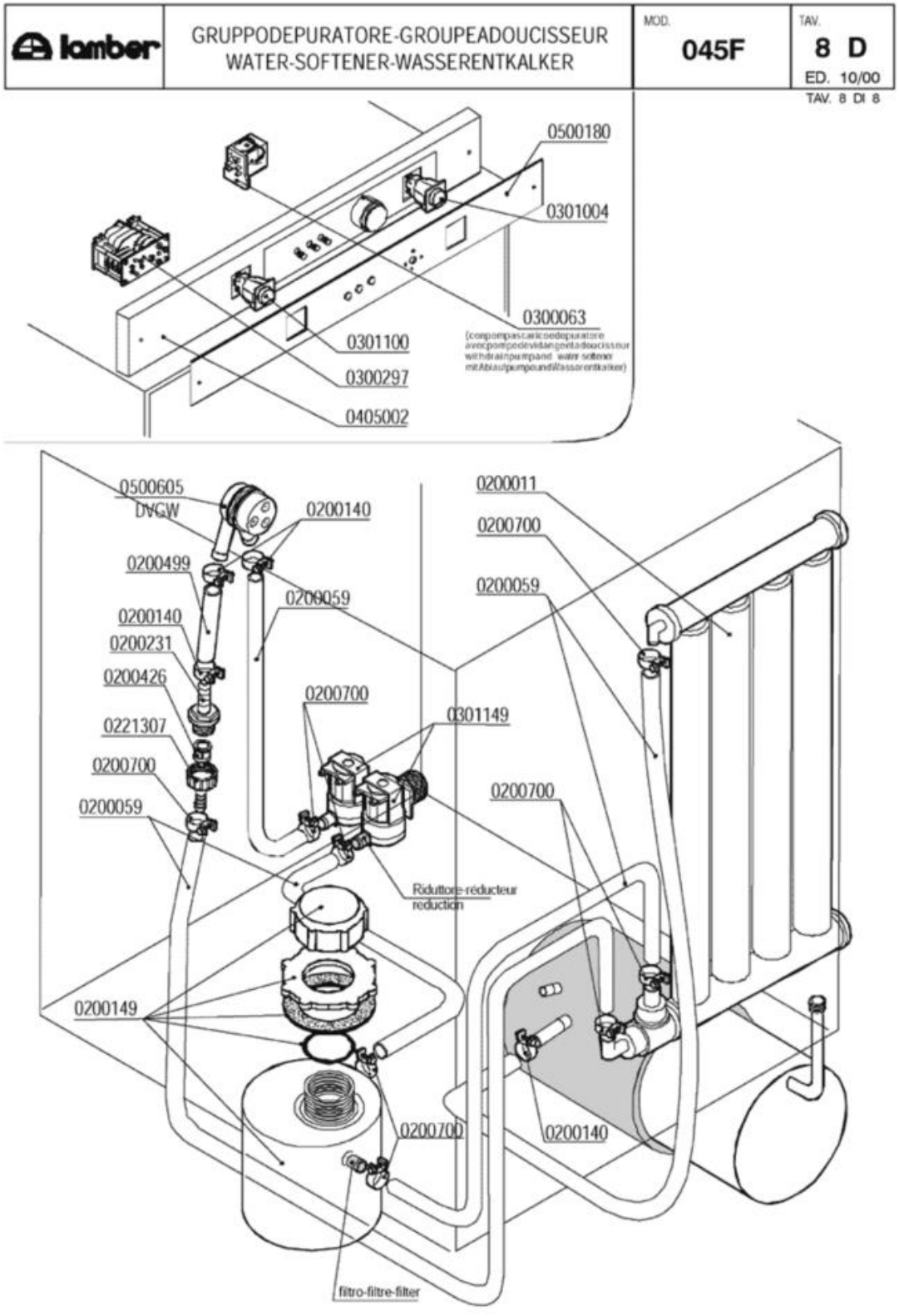
lamber
GRUPPODEPURATORE-GROUPEADOUCISSEUR
WATER-SOFTENER-WASSERENTKALKER
MOD.
045F
TAV.
8 D
ED. 10/00
TAV. 8 DI 8
0500180
0301004
0300063
0301100
0300297
0405002
0500605
DVGW
0200140
0200499
0200059
0200140
0200231
0200426
0221307
0200700
0200059
0200700
0301149
Riduttore-réducteur
reduction
0200149
0200700
0200140
filtro-filtre-filter
0200011
0200700
0200059
0200700

Codice	Descrizione
0200011	Decalcificatore a colonna
0200059	Tubo gomma 10x17 food quality
0200140	Fascetta collare 17x19
0200149	Contenitore sale per depuratore
0200231	Portagomma 3/4"Mx12 2130
0200426	Valvola antiritorno dep AuK WZ-165-004
0200499	Tubo gomma 12x19,5 food quality
0200700	Fascetta collare benzina 16x18
0221307	Portagomma c/ghiera 3/4"x12
0300063	SOSTITUITO DA 0301745**********
0300297	Timer rigenerazione
0301004	Int./dev. 0V 1NO/1NONC 16amp COMPLETO
0301100	Pulsante unipol. OV 1NO 16amp COMPLETO
0301149	Elettrovalvola doppia c/regolatore 0,5lt
0500180	Targa PCB 045 LAMBER
0500605	Valvola rompivuoto DVGW GD