SAGI - ARMADIO 145 CM CON VASCA REFRIGERATA
QE14VR - 25-09-2006 » 20-04-2009

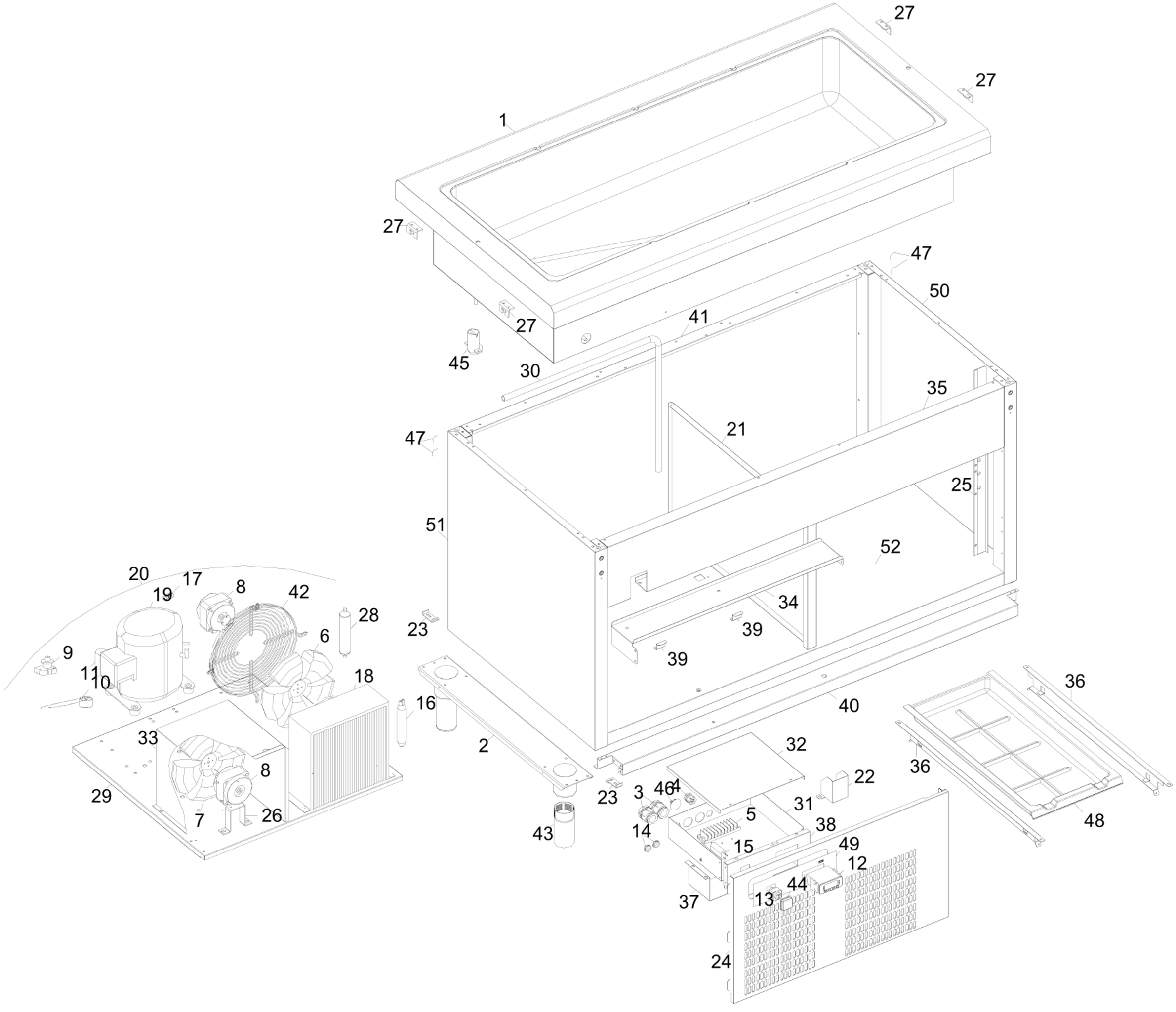

SAGI - ARMADIO 145 CM CON VASCA REFRIGERATA
QE14VR - A000520-GRUPPO ALZATE DI DISTRIBUZIONE - 25-09-2006 » 20-04-2009

