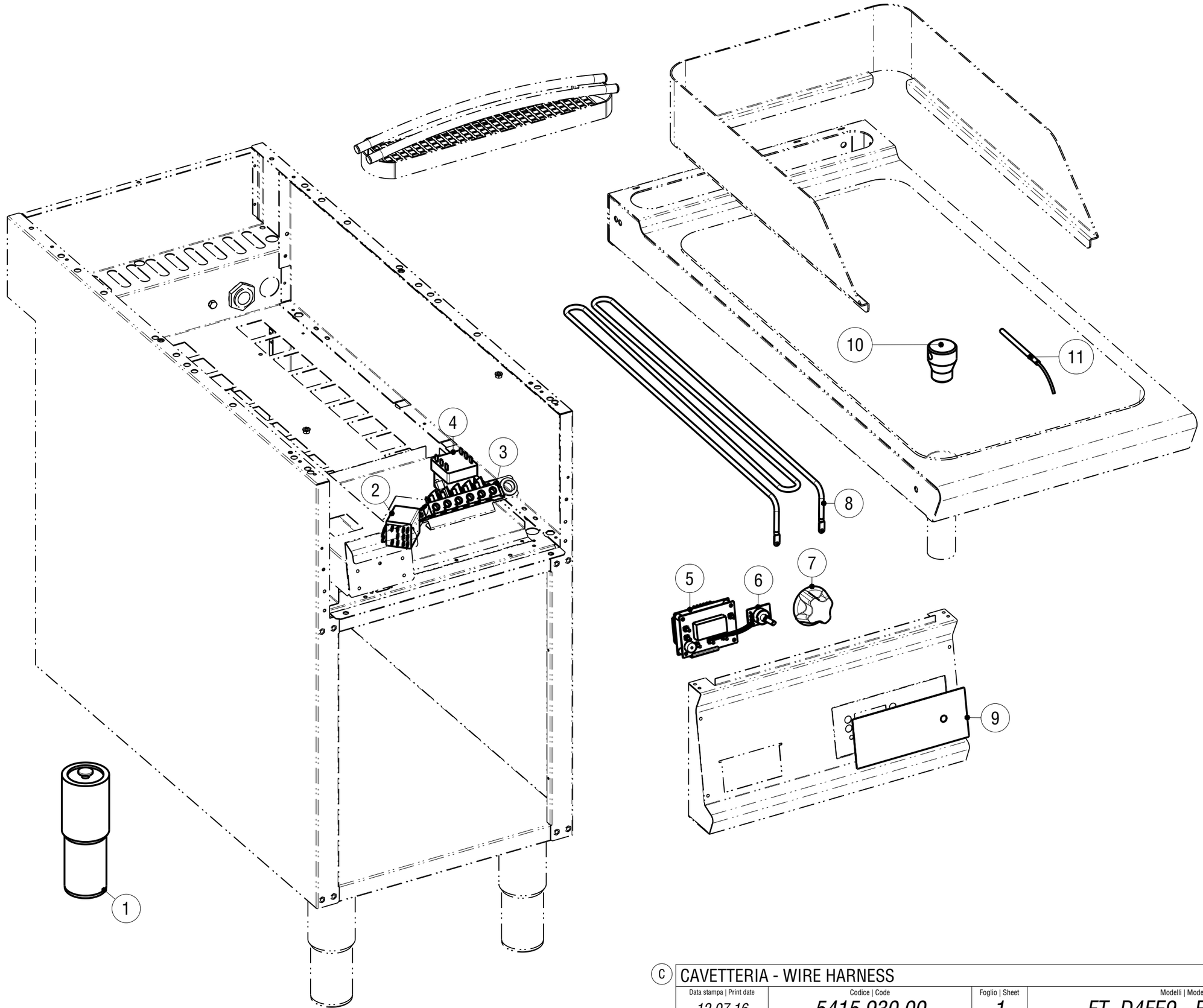

C

CAVETTERIA - WIRE HARNESS

Data stampa | Print date	Codice | Code	Foglio | Sheet	Modelli | Models
12.07.16	5415.930.00	1	FT_D4FE9 - FT_D8FE9

CODICI RICAMBIO PER FINITO / SPARE PARTS FOR THE FINISHED PRODUCT

Aggiornato al/Updated to 27/11/17

Artic./Item	Descrizione/Description	Modello/Model
316163	**FRY TOP ELETTRICO PIASTRA LISCIA CROMATASU VANO APERTO, CONTROLLO ELETTRONICO** **FREESTANDING ELECTRIC FRY-TOP WITH SMOOTH CHROMIUM-PLATED PLATE, ELECTRONIC CONT**	**FTCD8FE9**

Cons./Recom.	Pos./Posit.	Ricambio/Replacement			Prezzo/Price List
	01	RC01386000	PIEDE 2" C/VITE	FOOT WITH SCREW	20,63
	02	RC00774000	RELE'	RELAY	45,34
	03	RC00194000	MORSETTIERA FV 122 B	CONNECTING BLOCK	9,16
	04	RC00305000	TERMOSTATO DI SICUREZZA	SAFETY THERMOSTAT	85,19
	05	RC02376000	SCHEDA ELETTRON. FRYTOP C.PASTA BRASIERA		
	06	RC02374000	ENCODER APP. A CONTROLLO ELETTRONICO		49,40
	07	RC01944000	MANOPOLA ENCODER	ENCODER KNOB	6,30
	08	RC01439000	RESISTENZA 230V - 2000W	HEATING ELEMENT	49,32
	09	RC02373000	TARGA FRYTOP CUOCIPASTA BRASIERA C.ELET.		
	10	RC00573000	TAPPO PER FRYTOP	OIL DRAIN PLUG	16,21
	11	RC02378000	TERMOCOPPIA FRYTOP BRASIERA CONT.ELETTR.		

L'azienda si riserva il diritto di apportare ulteriori aggiornamenti senza preavviso. / The data may be updated without prior warning