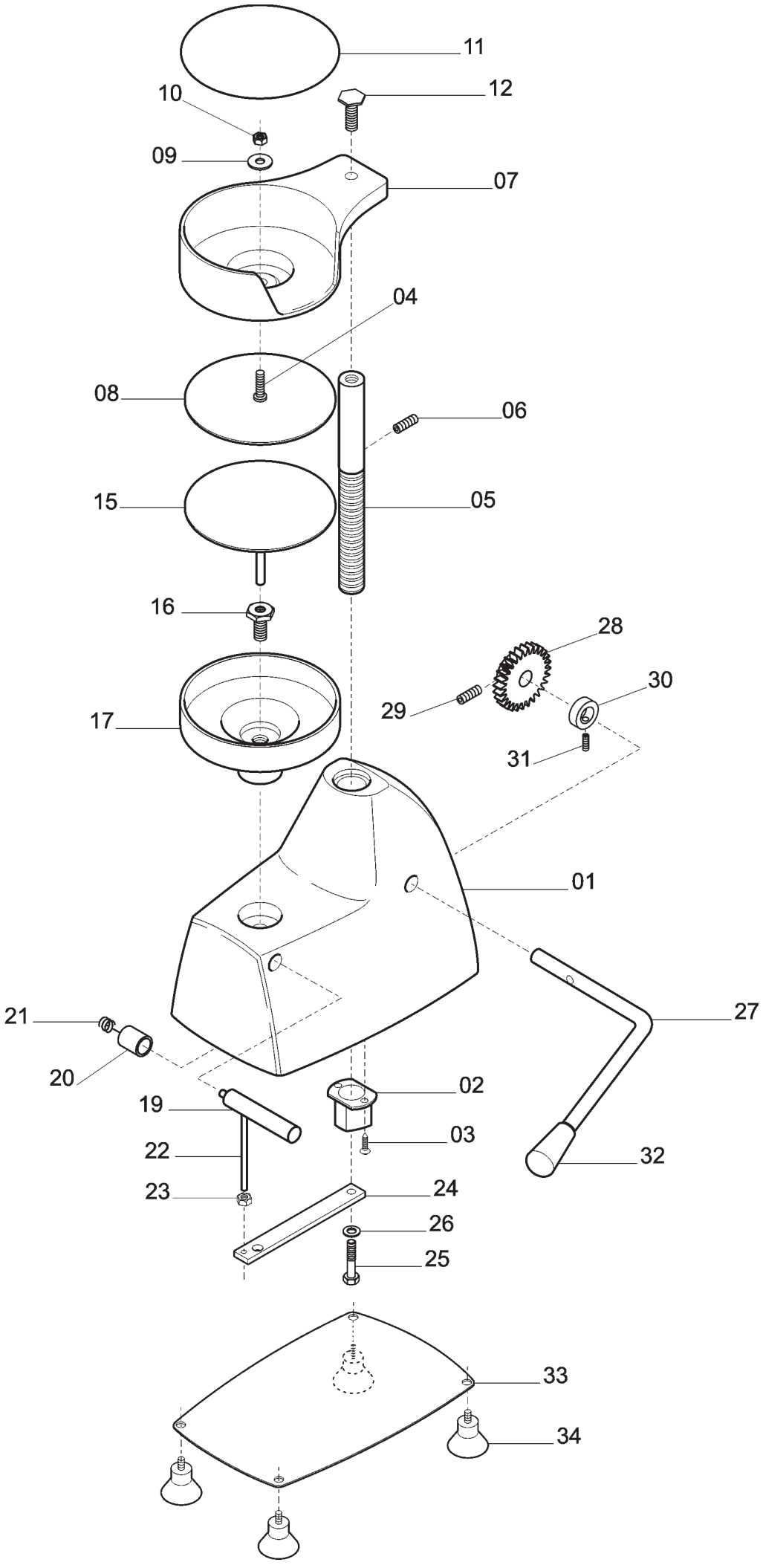
11
12
10
09
07
04
08
06
15
05
16
28
29
30
31
17
01
27
21
20
02
19
03
22
32
23
24
26
25
33
34

SA 100 Tav. unica

Riferimen	Nome prodotto	Codice
1	CARCASSA SA100	BFS10001
2	BOCCOLA CAMME SA 100 SH	BFS00002
3	VITE FISS.BOCCOLA 5X12 SA	BFS00003
5	PERNO A CREMAGLIERA D25X215 SA100	BFS10005
6	SPINA D.8 SA	BFS00006
7	PORTACARTA SA100	BFS10007
8	PIASTRA PRESSACARNE SA100	BFS10008
9	RONDELLA D.8X24 SA	BFS00009
10	DADO FISS.PERNO M8 MEDIO SA	BFS00010
11	MASCHERINA CHIUDI FORO SA100	BFS10011
12	VITE FISSA CONTEN. ES 24X23 SA	BFS00012
15	PIASTRA ESPULSIONE SA100	BFS10015
16	GHIERA FISSA VASCHETTA SA	BFS00016
17	VASCHETTA PORTACARNE SA100	BFS10017
19	PULSANTE D.16X96 SA	BFS00019
20	DISTANZIALE PULSANTE D.20X27 SA	BFS00020
21	MOLLA SA	BFS00021
22	PERNO DI GUIDA M6X94 SA	BFS00022
23	DADO FISS. PERNO M6 MEDIO SA	BFS00023
24	ASTA DI ESPULSIONE SA100	BFS10024
25	VITE FISS. ASTA M8X14 SA	BFS00025
26	RONDELLA D.8X16 SA	BFS00026
27	PERNO INGR.MANIGLIA SA100	BFS10027
28	INGRANAGGIO SA100	BFS10028
29	GRANO INGRANAGGIO M8X20 SA	BFS00029
30	GHIERA PERNO D.30X8 SA	BFS00030
31	GRANO FISS. GHIERA M5X6 SA	BFS00031
32	IMPUGNATURA MC 32X70 M12 SA	BFS00032
33	FONDO LAMIERA SA	BFS10033
34	PIEDINI A VENTOSA M6 SA	BFS00034