lamber

Dishwashers
Lave-vaisselle

050F

SPARE PARTS
PIECES DETACHEES

Ed.
09/2001

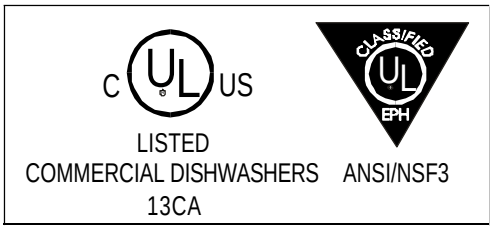

lamber	WASH COMPONENTS COMPOSANTS LAVAGE	MOD. **050F**	TAV. **1 B** ED. 09/2001

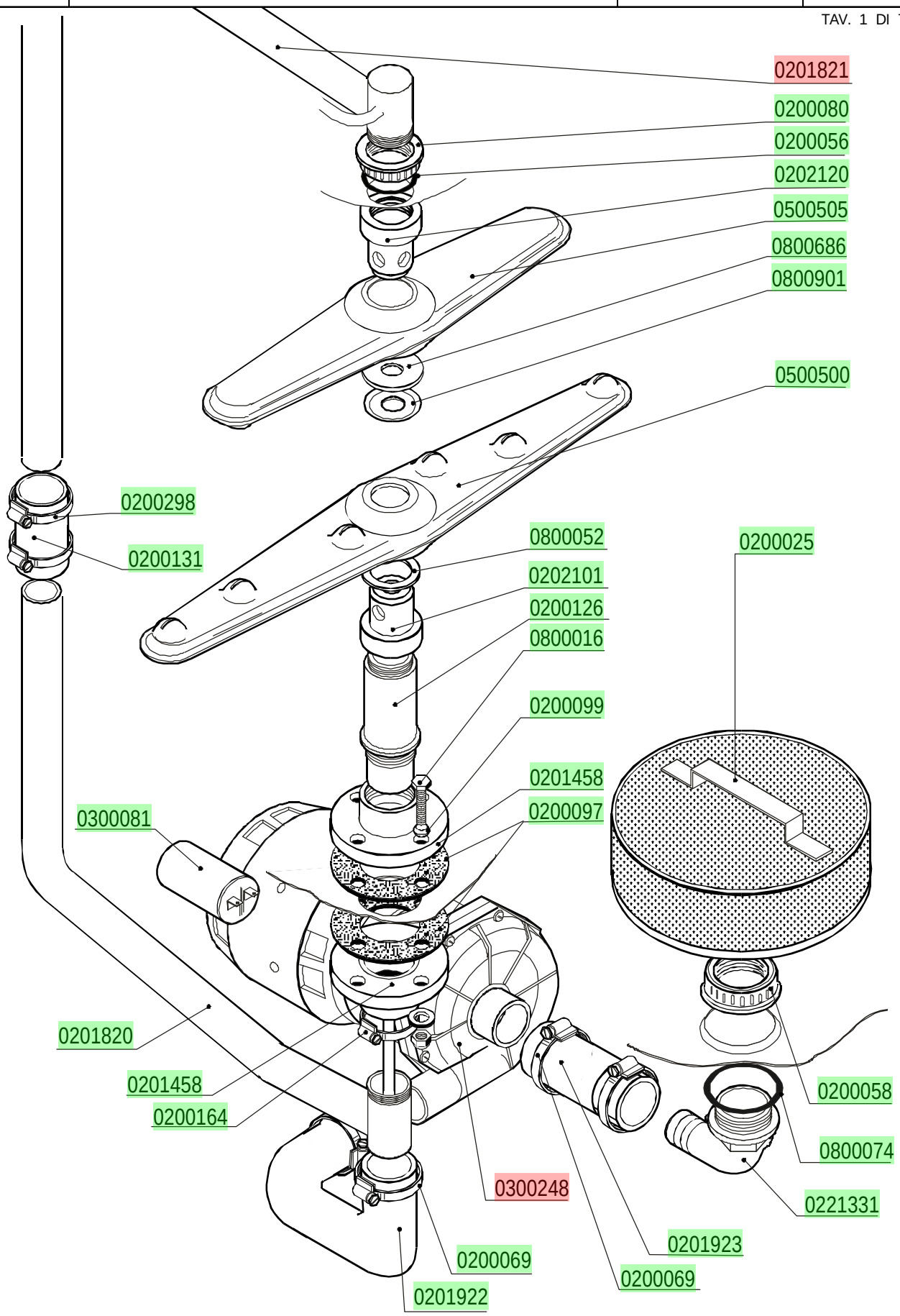

lamber	RINSE COMPONENTS COMPOSANTSRINCAGE	MOD. **050F**	TAV. **2 B** ED. 01/2001

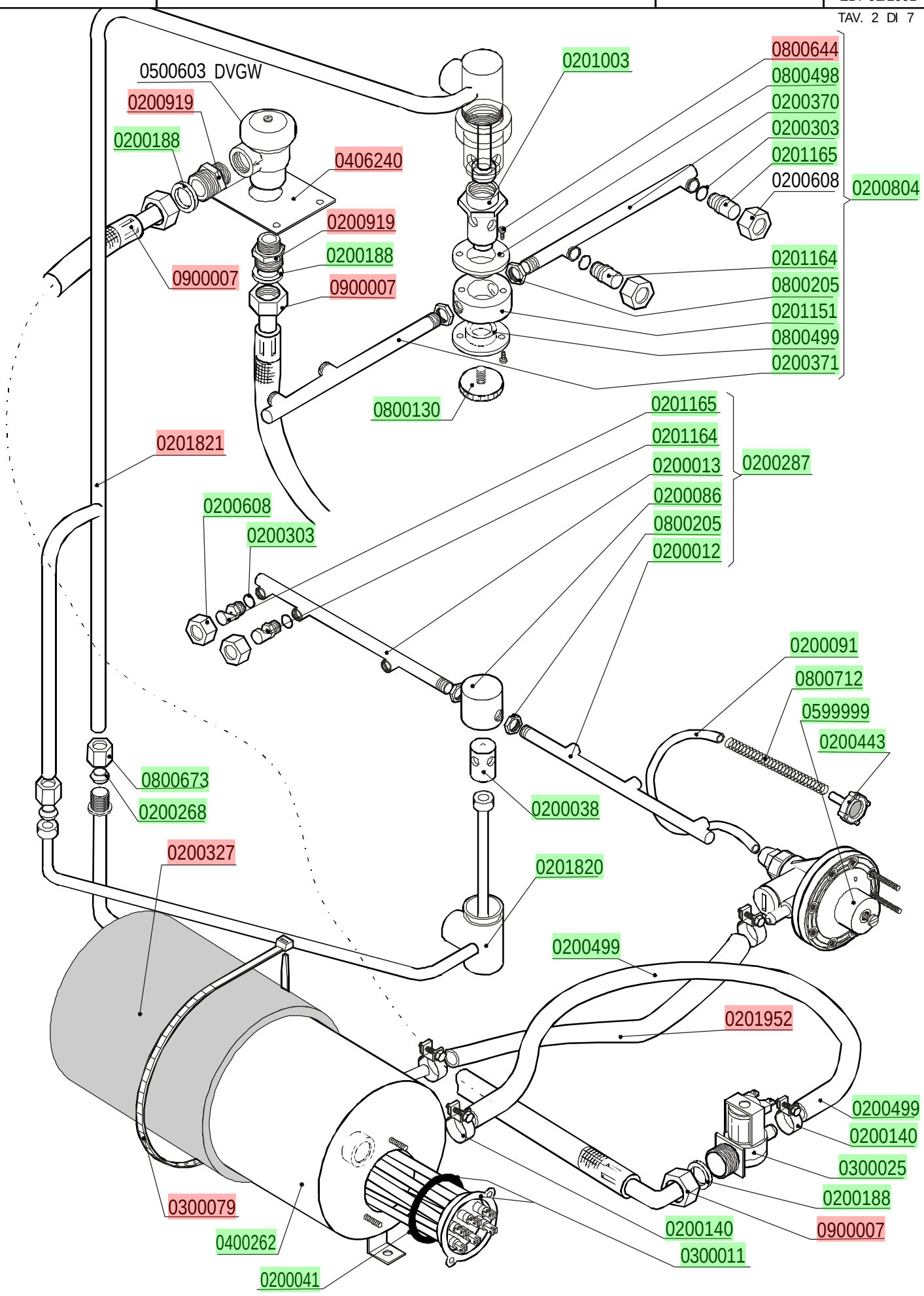

lamber	TANK COMPONENTS COMPOSANTS CUVE	MOD. **050F**	TAV. **3 B** ED. 09/2001

TAV. 3 DI 7

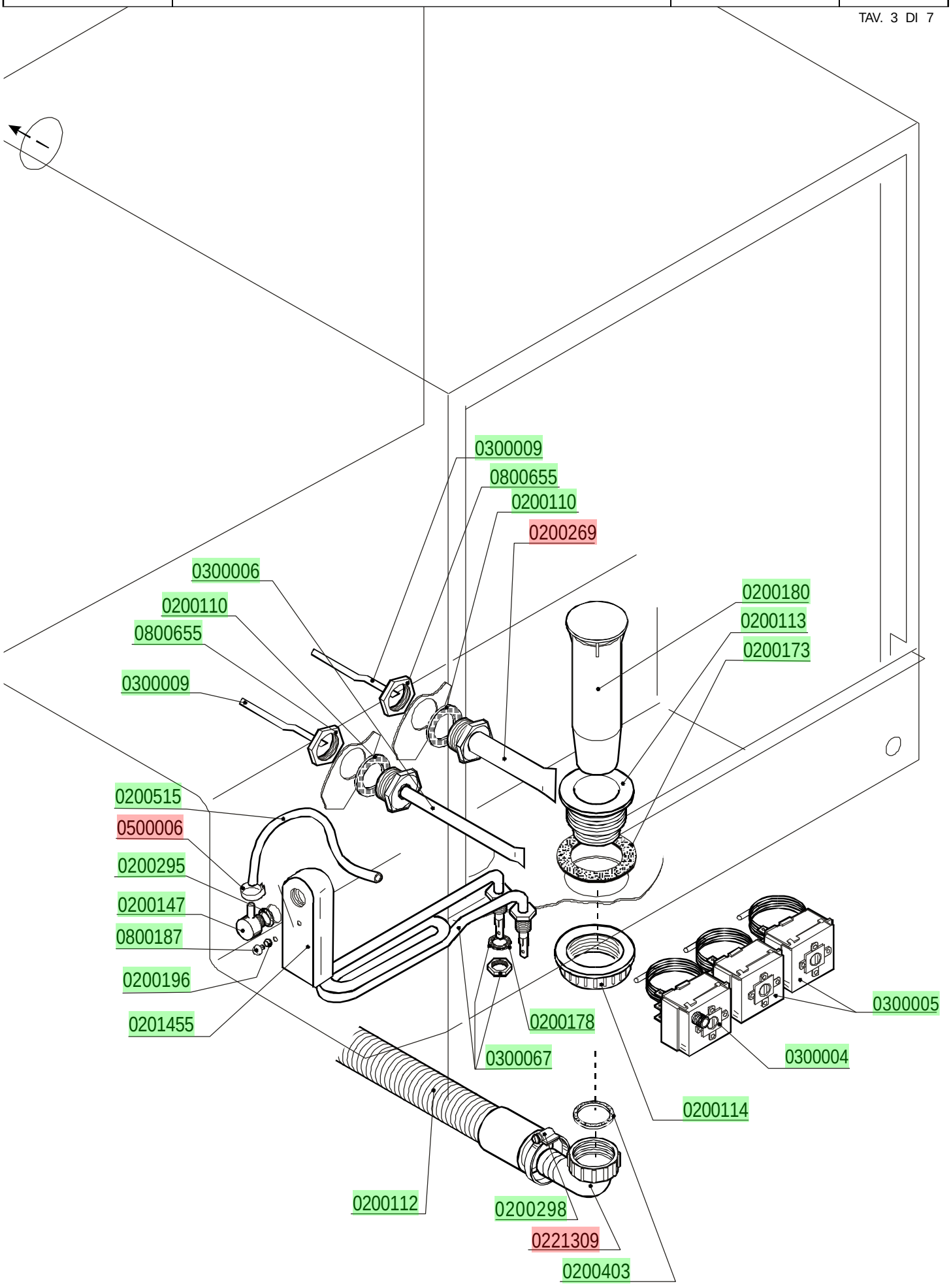

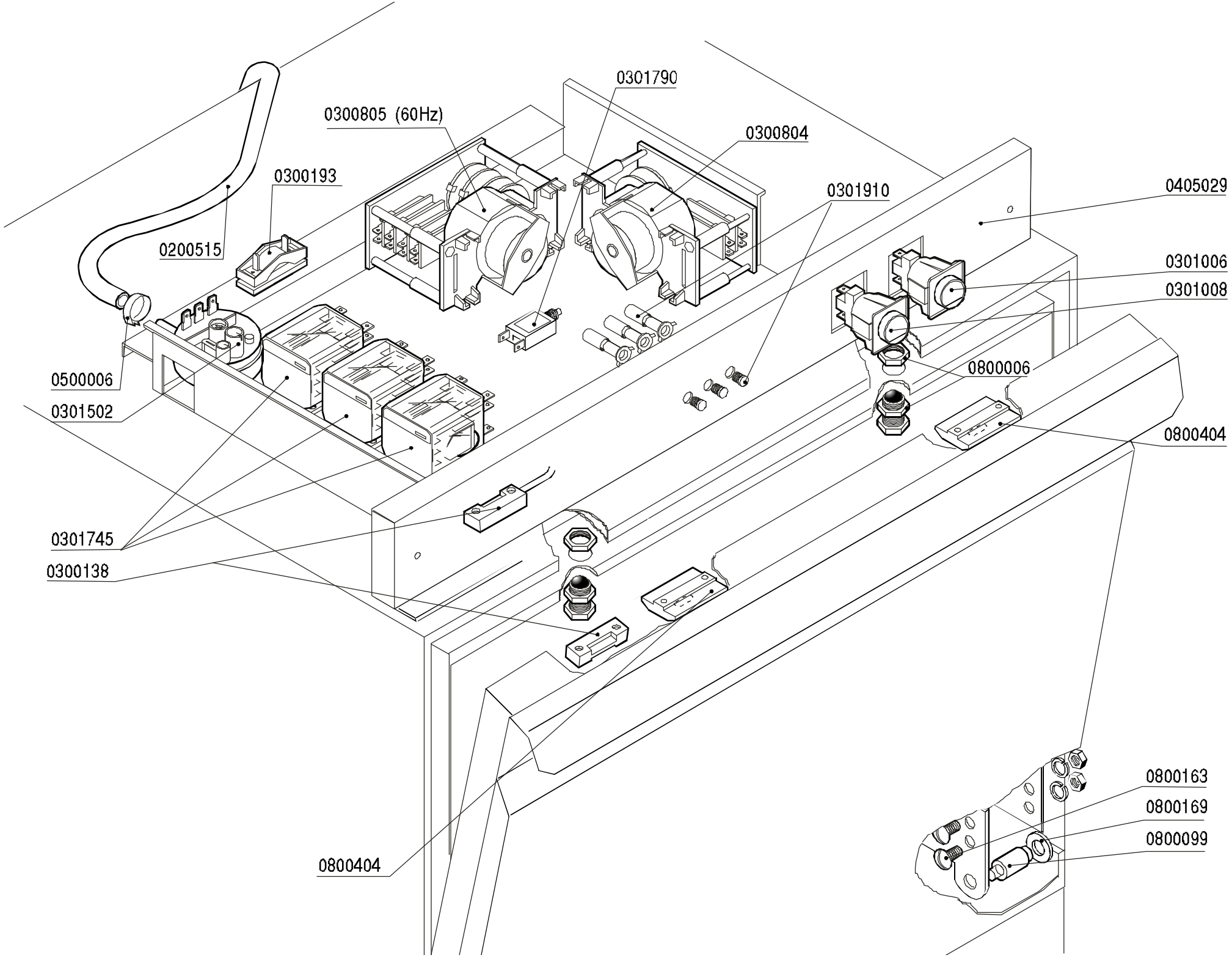

lamber

CONTROL BOX
TABLEAU ELECTRIQUE

MOD. 050F

TAV. 4 B
ED.09/2001

TAV. 4 DI 7

lamber	POMPEDEVIDANGE DRAIN PUMP PARTS	MOD. **050F**	TAV. **5 B** ED. 09/2001

TAV. 5 DI 7

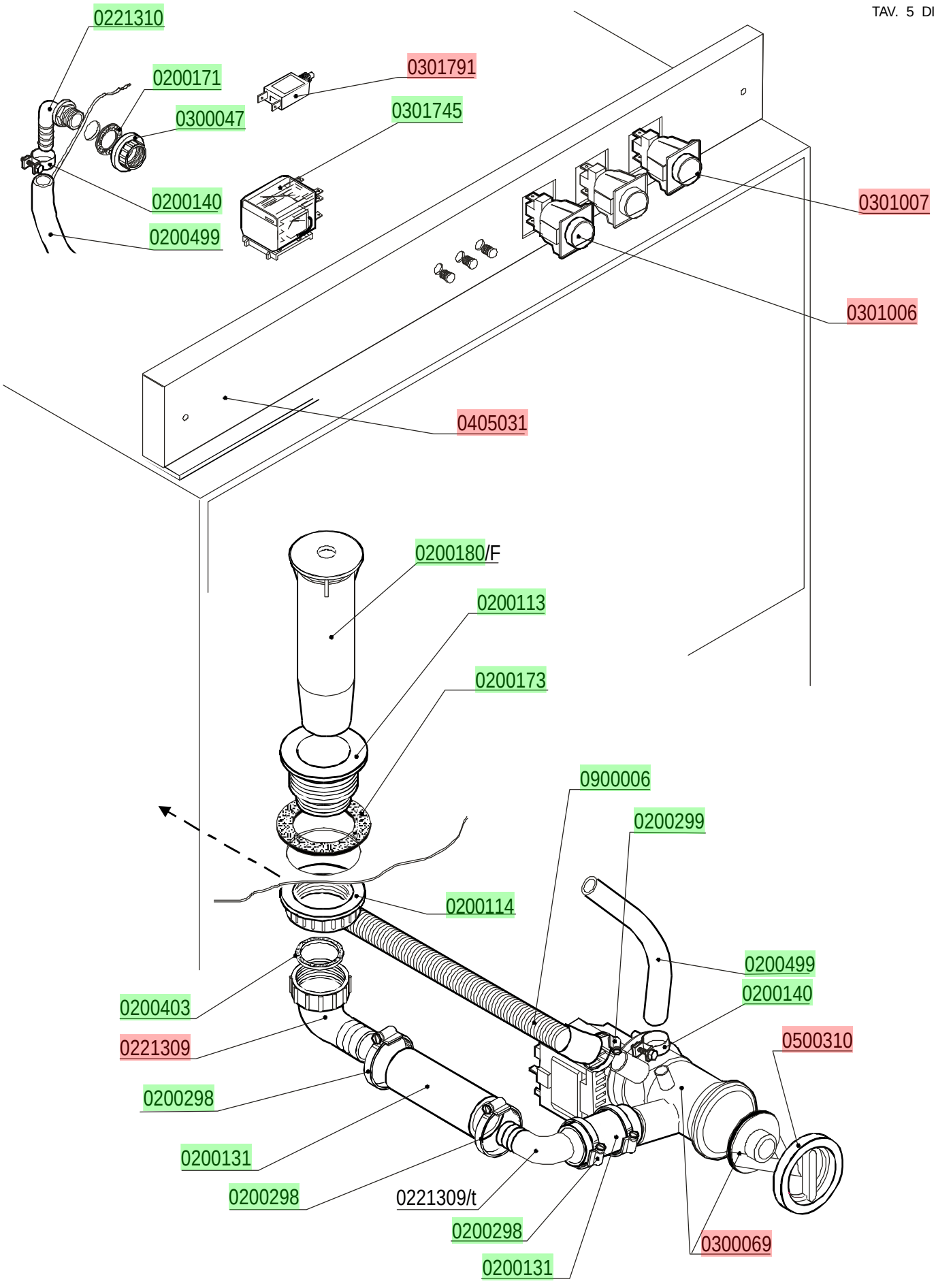

lamber	HOOD CARROSSERIE	MOD. **050F**	TAV. **6 B** ED. 09/2001

TAV. 6 DI 7

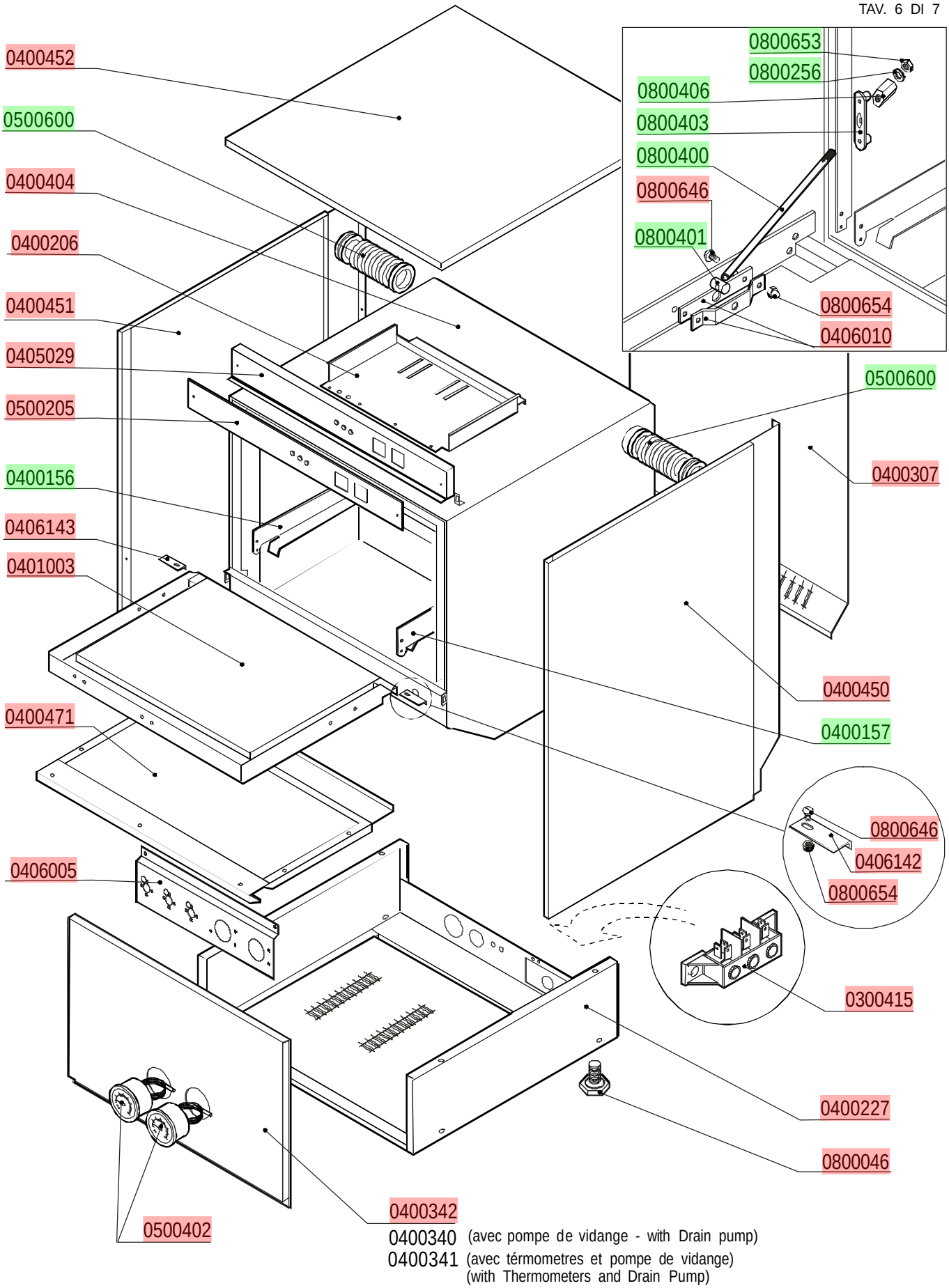

0400340 (avec pompe de vidange - with Drain pump)
0400341 (avec térmometres et pompe de vidange) (with Thermometers and Drain Pump)

lamber	RINSEAIDDISPENSER-DETERGENT PUMP DOSEUR DE PRODUITPOUR RINÇAGE ET POUR LAVAGE	MOD. 050F	TAV. 7 B ED. 09/2001

DOSATORE DETERSIVO - DOSEURDEPRODUITLESSIVIEL
DETERGENTPUMP - WASCHMITTELDOSIERGERÄT

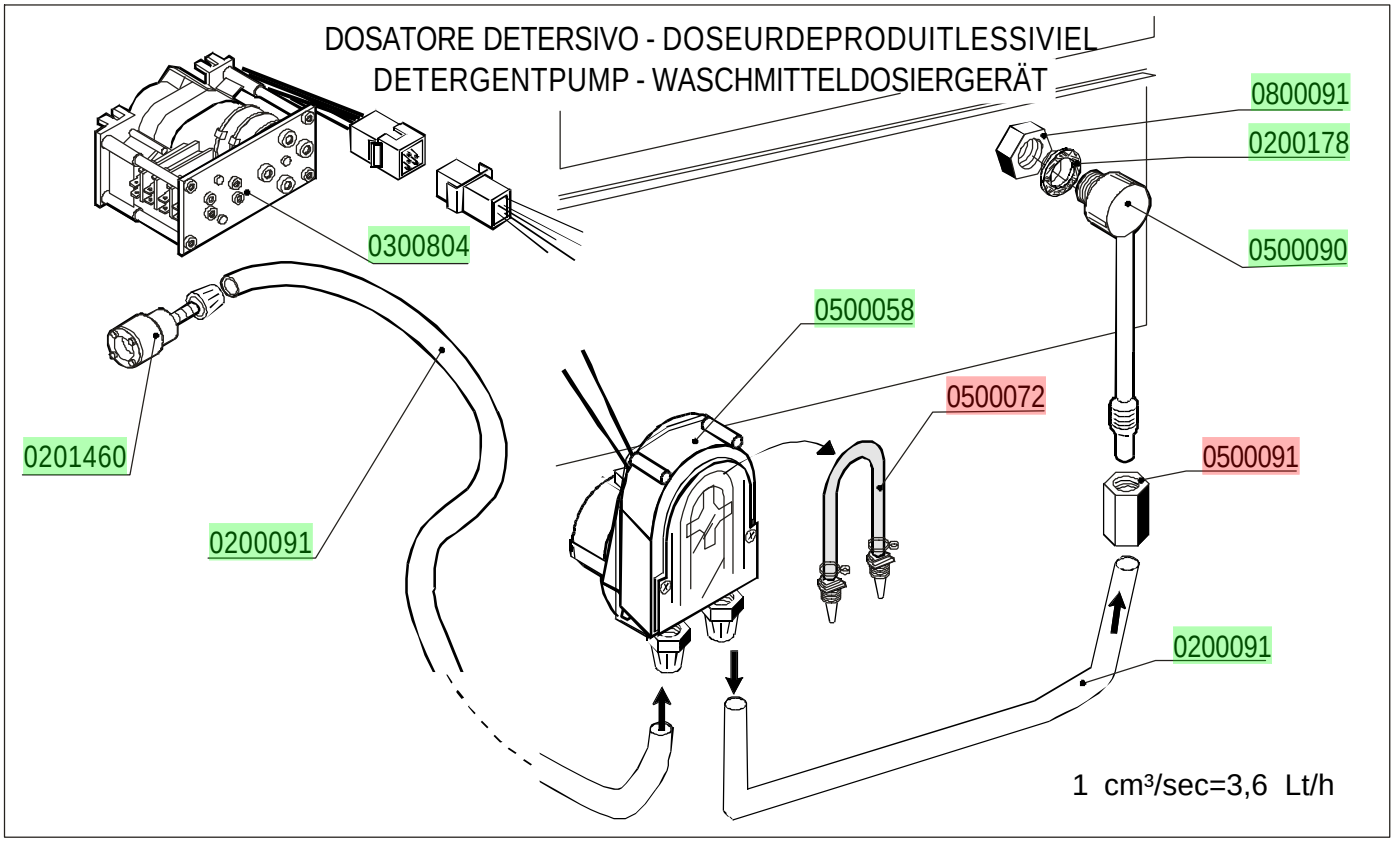

DOSEUR DE PRODUITPOUR RINÇAGE
RINSE AID DISPENSER

cod. 0599999

