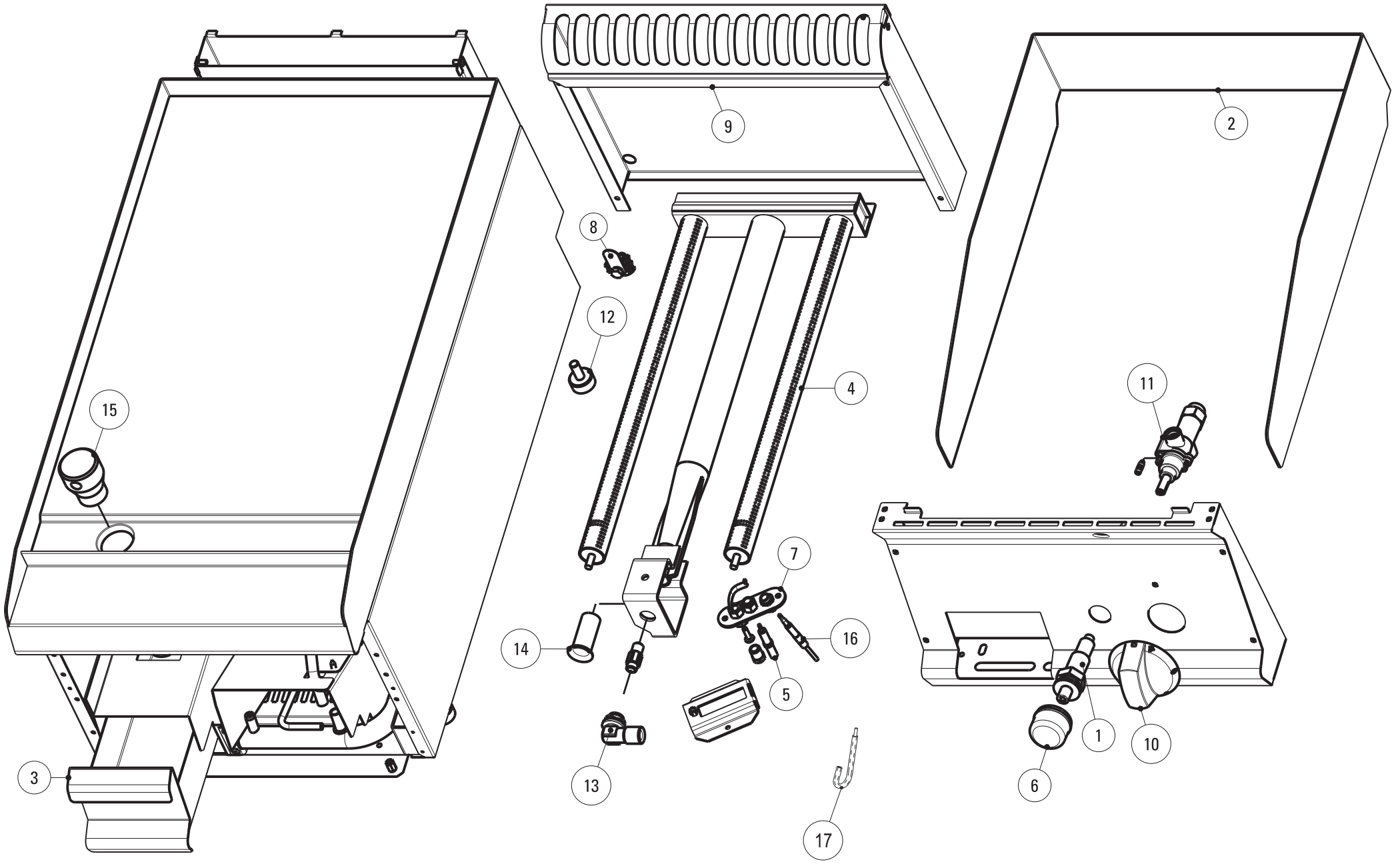

DATA STAMPA / STAMP DATE	CODICE / CODE	FOGLIO / SHEET	MODELLI / MODELS
06.12.12	5415.197.01	1/1	FTL_G7 / FTR_G7

Artic./Item	Descrizione/Description	Modello/Model
613085	**FRY TOP GAS PIASTRA RIGATA** **GAS FRY-TOP WITH RIBBED PLATE**	**FTR35G7**

Cons./Recom.	Pos./Posit.	Ricambio/Replacement			Prezzo/Price List
*	01	RC00128000	ACCENDITORE PIEZO CON DADO	PIEZO IGNITER	16,99
	02	RC02022000	ALZATINA AMOVIBILE FRYTOP	SPLASH BACK	54,95
	03	RC01481000	CASSETTO RACCOGLI OLIO	DRAWER ASSEMBLY GR70G7	59,69
	04	RC01164000	BRUCIATORE 7KW	BURNER	104,71
*	05	RC01168000	CANDELA M4X1 TARGET	SPARK PLUG	13,47
*	06	RC01685000	CAPPUCCIO IN GOMMA PER PIEZO	GUMMY CAP FOR PIEZO IGNITER	9,71
	07	RC01169000	GRUPPO PILOTA	PILOT GROUP	16,44
	08	RC00304000	MORSETTO EQUIPOTENZIALE COMPLETO	EQUIPOTENTIAL CONNECTING BLOCK	6,62
	09	RC02025000	CAMINO FRYTOP	CHIMNEY	68,34
	10a	RC01887000	MANOPOLA GAS NERA	GAS BLACK KNOB	8,15
	10b	RC02074000	MANOPOLA GAS GRIGIA	GREY KNOB	8,79
	11	RC05001400	RUBINETTO GAS	GAS COCK	79,66
	12	RC00311000	PIEDINO H=25 MM	FOOT	4,74
	13	RC01165000	PORTAUGELLO A L	NOZZLE HOLDER	15,23
	14	RC01170000	BOCCOLA REGOLAZIONE ARIA D18-16	AIR REGULATION BUSHING D18-16	6,84
	15	RC00573000	TAPPO PER FRYTOP	OIL DRAIN PLUG	16,21
*	16	RC00118000	TERMOCOPPIA M9X1 L600	TERMOCOUPLE	15,56
*	17	RC00123000	CAVO PER CANDELETTA	WIRE FOR SPARK PLUG	9,27

L'azienda si riserva il diritto di apportare ulteriori aggiornamenti senza preavviso. / The data may be updated without prior warning