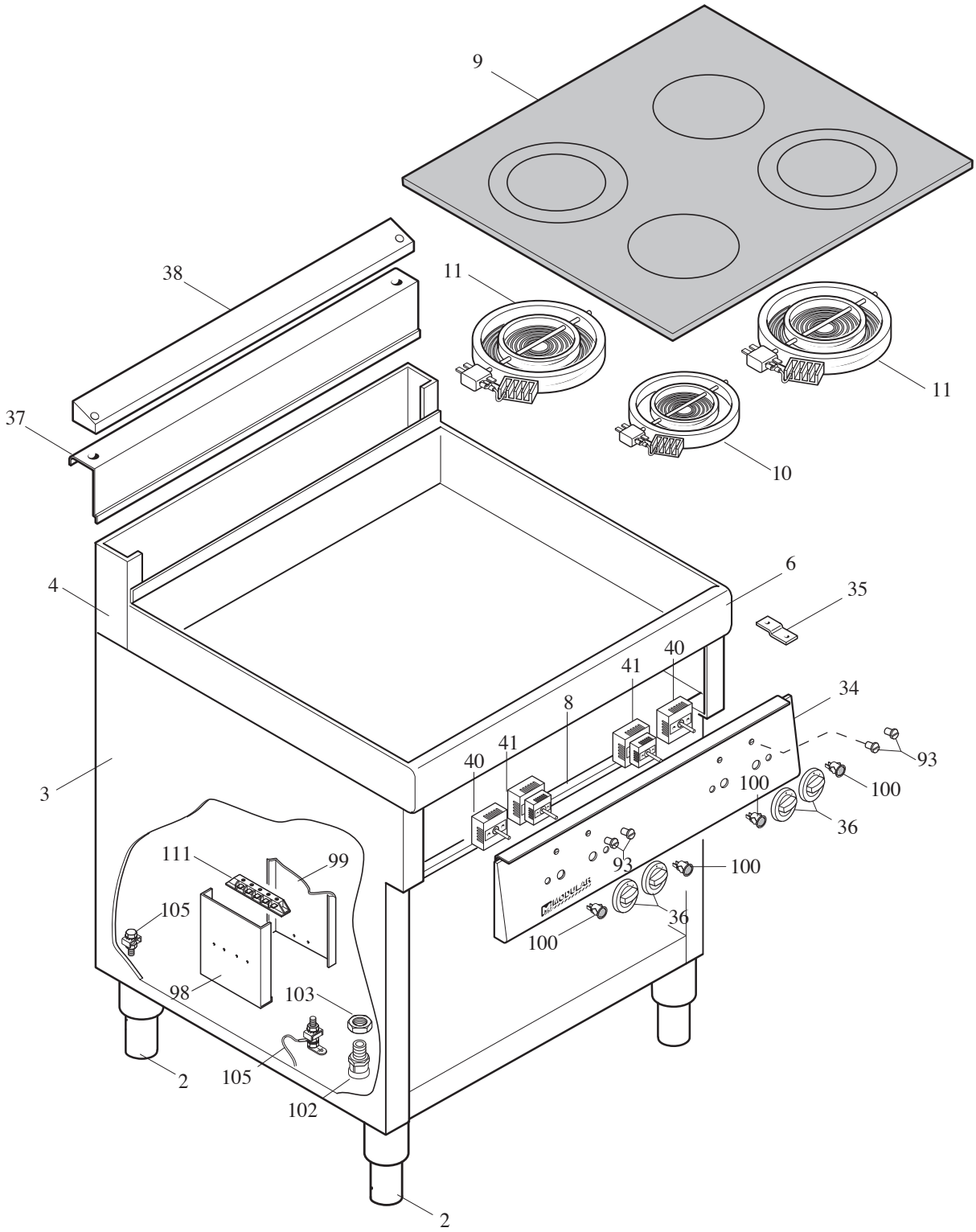
9
38
11
11
37
10
6
35
4
40
41
34
8
41
40
93
100
100
3
36
111
99
93
100
105
36
100
98
103
105
2
102
2

**MODULAR**
LISTA RICAMBI

cod. 253.556.02

# PIANOVETRO CERAMICA 4 FUOCHI
## MOD. 70/70 PVE

ED. 02-09

| POS. | CODICE | RIF. MODIFICHE | DENOMINAZIONE | PREZZO |
|---|---|---|---|---|
| 2 | 912.033.00 | sost. il 612.014.00 dal 01/01/09 | Piede D. 2" vite M10 | |
| 3 | 621.781.00 | sost. il 621.578.00 dal 01/01/09 | Involucro mobile 70/70 | |
| 4 | 621.770.00 | sost. il 621.588.00 dal 01/01/09 | Schienale sup. 70/70 | |
| 6 | 621.574.00 | sost. il 611.565.00 dal 01/01/09 | Assieme piano 70/70 PVE | |
| 8 | 622.410.00 | | Fondo top cucina 70/70 | |
| 9 | 655.001.00 | | Vetroceramico 600x560x6 | |
| 10 | 665.054.00 | | Resistenza singolo circuito 2100W-230V | |
| 11 | 665.052.00 | | Resistenza doppio circuito 2500W-230V | |
| 34 | 621.599.00 | | Cruscotto 70/70 PCE | |
| 35 | 623.002.15 | | Squadretta fissaggio cruscotto | |
| 36 | 612.059.00 | sost. il 612.026.00 dal 01/01/09 | Ass. manopola reg. di energia De 72 | |
| 37 | 611.815.00 | sost. il 611.584.00 dal 01/01/09 | Ass. alzatina neutra 70/70 | |
| 38 | 622.152.00 | sost. il 625.093.00 dal 01/01/09 | Cappottina per alzatina 70/70 | |
| 40 | 661.058.00 | sost. il 661.069.00 dal 01/01/09 | Reg. di energia 230V 5057021010 | |
| 41 | 661.102.00 | sost. il 661.068.00 dal 01/01/09 | Reg. di energia DC 50.55021.100 | |
| 93 | 682.003.00 | | Placchetta per indice | |
| 98 | 623.113.00 | | Supporto morsettiera "A" | |
| 99 | 622.152.00 | | Protezione frontale morsettiera | |
| 100 | 663.043.00 | sost. il 663.000.00 dal 01/01/09 | Segnalatore verde 41 F2+dente P | |
| 102 | 663.027.00 | | Pressacavo V-TEC 16 | |
| 103 | 663.017.00 | | Controdado Pg 16 | |
| 105 | 611.320.00 | | Montaggio viti di terra gen/equip. | |
| 111 | 663.036.00 | | Morsettiera FV 173-V/V-4 poli | |