1 GRUPPO LAVAGGIO
2 GRUPPO VASCA
3 GRUPPO RISCIACQUO
4 GRUPPO BOILER DISTRIBUZIONE ACQUA
5 QUADRO ELETTRICO
6 QUADRO ELETTRICO
7 SPORTELLO
8 BASAMENTO
9 CARROZZERIA
10 GRUPPO BREAK TANK/CVP-S
11 CARROZZERIA CVP-S

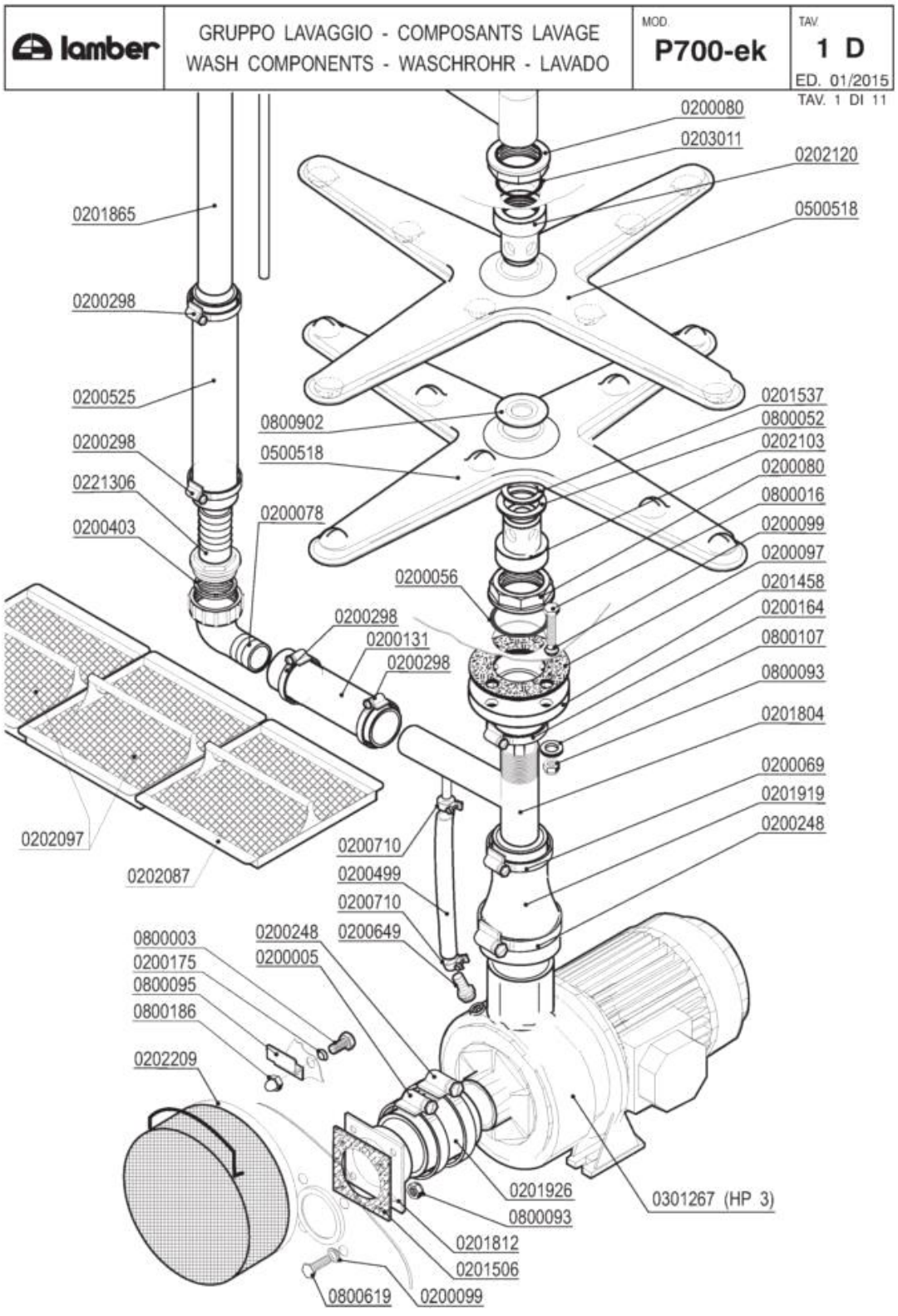
lamber
GRUPPO LAVAGGIO - COMPOSANTS LAVAGE
WASH COMPONENTS - WASCHROHR - LAVADO
MOD.
P700-ek
TAV.
1 D
ED. 01/2015
TAV. 1 DI 11
0200080
0203011
0202120
0500518
0201865
0200298
0200525
0800902
0201537
0800052
0202103
0200080
0800016
0200099
0200097
0201458
0200164
0800107
0800093
0201804
0200069
0201919
0200248
0500518
0200298
0221306
0200403
0200078
0200056
0200298
0200131
0200298
0202097
0202087
0200710
0200499
0200710
0200649
0200248
0200005
0800003
0200175
0800095
0800186
0202209
0201926
0800093
0201812
0201506
0800619
0200099
0301267 (HP 3)

Codice	Descrizione	
0200005	Fascetta 50-70	
0200056	OR 144 pilette 1" 1/4	
0200069	Fascetta 40-60	
0200078	Raccordo scarico 1"1/4x32 2121 PP	
0200080	Ghiera 1"1/42190	
0200097	Guarnizione gomma 105x45x3 4F Rif.167	
0200099	Guarnizione Nyltite M8	
0200131	Manicotto Radior 30x100 F 1854-94	
0200164	Fascetta 32-50	
0200175	Guarnizione Nyltite M6	
0200248	Fascetta 60-80	
0200298	Fascetta 25-40	
0200403	Guarnizione piana 38x27x2 3794	
0200499	Tubo gomma 12x19,5 food quality	
0200525	Tubo RADIOR d.i.30	
0200649	Portagomma ricircolo pompe DWO 5002	
0200710	Fascetta robusta 14-27/12.7	
0201458	Flangia a manicotto 1"1/4 d.115 ribass.	
0201506	Guarnizione 100x100xsp.3 F.72 3451	
0201537	Rondella usura mul.infer.lavaggio 9487	
0201804	Collettore lavaggio risciacquo L25	
0201812	Flangia esterna pompa HP3 LP 4090-4089	
0201865	Collettore lav.ris.sup.P700-2000 5611	
0201919	Manicotto ridotto ELLE 4666 60x43x150	
0201926	Manicotto aspirante d.80-h.50 P700 9208	
0202087	Filtro cassetto anterioreP700-PT800 9078	
0202097	Filtro cassetto post.P700-PT800 9641	
0202103	Testina lavaggio d.18 4F NSF	
0202120	Testina lavaggio d.22 4F NSF	
0202209	Filtro aspirazione MATIC-ELLE	
0203011	OR 6162 lavaggio superiore F	
0221306	Portagomma diritto 1"1/4X32	
0301267	Elettropompa Hp 3 DWO 300 - P700	
0500518	Mulinello lavaggio P700 4 BRACCI 7781	
0800003	Vite inox TEM6x12	
0800016	Vite inox TEM8x40	
0800052	Rondella teflon 57x41x2	
0800093	Dado autobloccante M8 zincato	
0800095	Fermo asta traino Matic	
0800107	Rondella piana OT diam.8	
0800186	Dado inox cieco M6	
0800619	Vite inox TEM8x20 testa h.2,2	
0800902	Disco inox mulinello L25 2987 d.18	

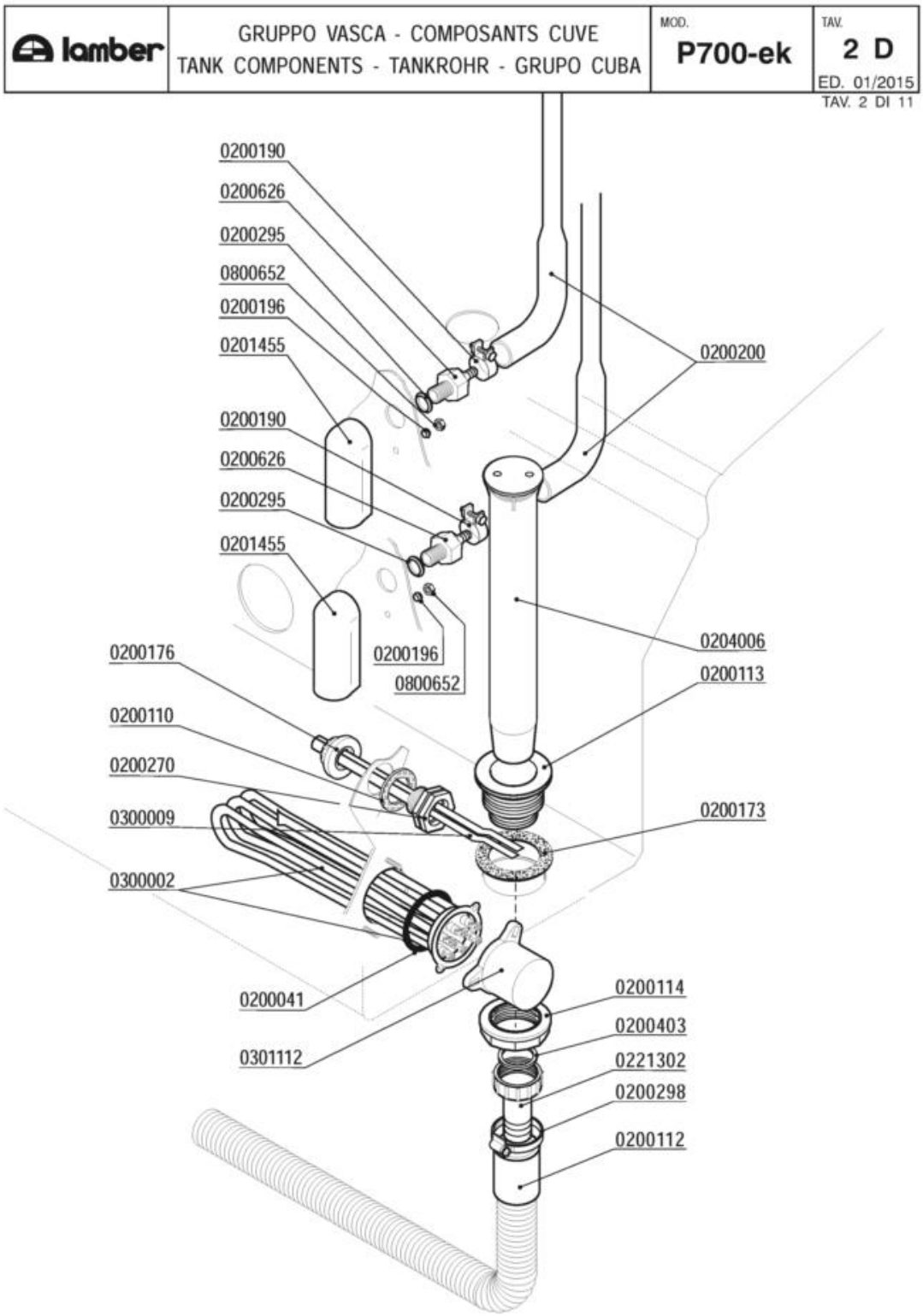
lamber
GRUPPO VASCA - COMPOSANTS CUVE
TANK COMPONENTS - TANKROHR - GRUPO CUBA
MOD.
P700-ek
TAV.
2 D
ED. 01/2015
TAV. 2 DI 11
0200190
0200626
0200295
0800652
0200196
0201455
0200200
0200190
0200626
0200295
0201455
0200196
0800652
0204006
0200176
0200113
0200110
0200270
0200173
0300009
0300002
0200041
0200114
0200403
0301112
0221302
0200298
0200112

Codice	Descrizione
0200041	OR 6225 resistenza boiler
0200110	Guarnizione piana 31x21x2
0200112	Tubo scarico d.28 DIR.C/317
0200113	Piletta scarico 007 Rif.18
0200114	Dado piletta scarico 2" 2190
0200173	Guarnizione gomma 75x58x2 Rif.19
0200176	Dado 1/2" 2190
0200190	Fascetta collare benzina 13x15
0200196	Guarnizione Nyltite M3
0200200	Tubo a pipa per pressostato
0200270	Guaina 1/2" ES25 doppia 7x8x120
0200295	Guarnizione Nyltite M12
0200298	Fascetta 25-40
0200403	Guarnizione piana 38x27x2 3794
0200626	Portagomma trappola aria ELLE 3381
0201455	Trappola d'aria anteriore L=85 mm
0204006	Troppopieno P700-2000 5508
0221302	Raccordo scarico diritto 1"1/4x32
0300002	Resistenza 4500W/3 230/400V flangia inox
0300009	Molla a frizione Rif.134
0301112	Copriresistenza 1 elemento 3x6mm
0800652	Dado inox autobloccante M3

lamber	GRUPPO RISCIACQUO - COMPOSANTS RINCAGE RINSE COMPONENTS-NACHSPÜLROHR-ENJUAGUE	MOD. P700-ek	TAV. 3 D ED. 01/2015 TAV. 3 DI 11

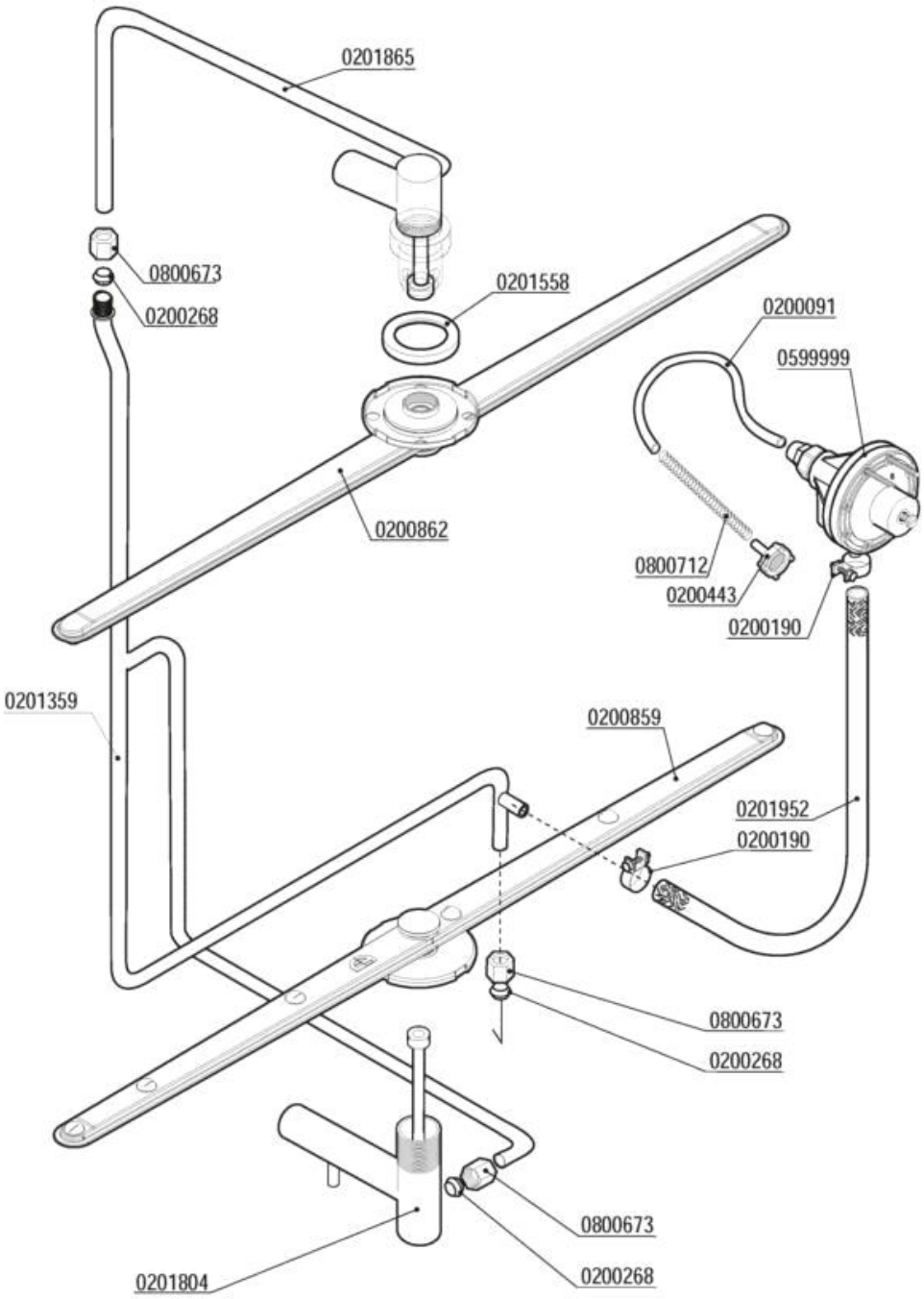

Codice	Descrizione
0200091	Tubo cristallo PP 4x6
0200190	Fascetta collare benzina 13x15
0200268	Bicono TEFLON 3/8"x12
0200443	Filtro fondo dos.idrico 3000
0200859	Mulinello risc. inox inferiore P700-PT850
0200862	Mulinello risc. inox superiore P700
0201359	Condotta risciacquo est.P700-2000 5612
0201558	Anello usura mulinello RIS P700
0201804	Collettore lavaggio risciacquo L25
0201865	Collettore lav.ris.sup.P700-2000 5611
0201952	Tubo dos./boiler silicone/inox L=55cm
0599999	Dosatore brillantante MOD.3000
0800673	Dado bicono ottone 3/8"x12
0800712	Molla inox 160mm per tubo brillantante

lamber	GRUPPO BOILER DISTRIBUZIONE ACQUA SURCHAUFFEUR - BOILER - BOILER	MOD. P700-ek	TAV. 4 D ED. 01/2015

TAV. 4 DI 11

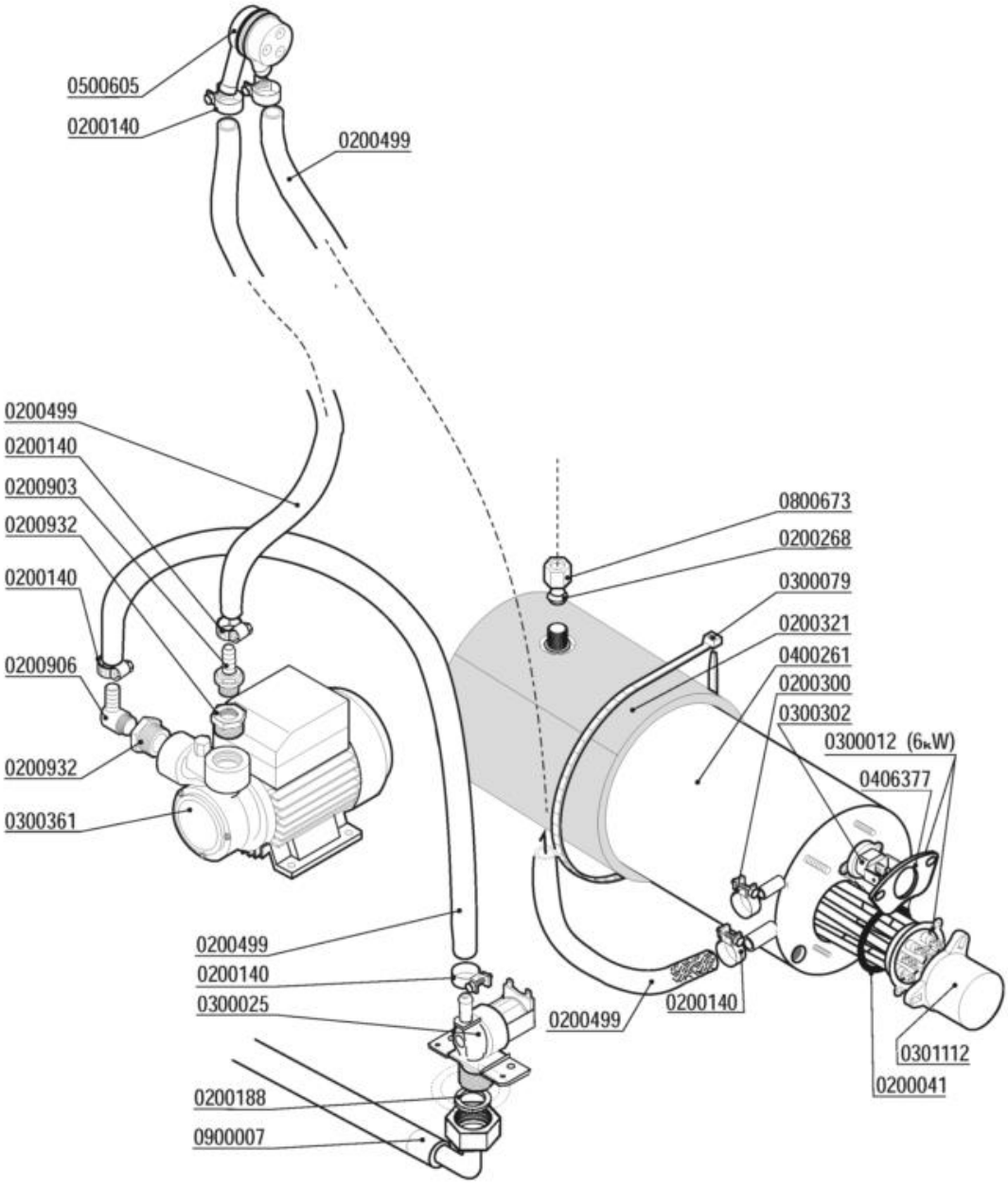

Codice	Descrizione
0200041	OR 6225 resistenza boiler
0200140	Fascetta collare 17x19
0200188	Guarnizione gomma 25x16x2
0200268	Bicono TEFLON 3/8"x12
0200300	Fascetta collare benzina 15x17
0200321	Coibentazione boiler 9lt 2129
0200499	Tubo gomma 12x19,5 food quality
0200903	Portagomma OT 1/2x16
0200906	Portagomma OT a gomito 1/2x15
0200932	Manicotto ridotto OT 1"Mx1/2F
0300012	Resistenza 6000W/3 230/400V flangia inox
0300025	Elettrovalvola 1 via 329069
0300079	Fascetta coib. boiler 5231-540-78
0300302	Termostato unipolare riarmo 105º BN5
0300361	Elettropompa Hp 0,5 PQM60BZ OT
0301112	Copriresistenza 1 elemento 3x6mm
0400261	Boiler 8lt L25
0406377	Piastrina termostato boiler DSP 7267
0500605	Valvola rompivuoto DVGW GD
0800673	Dado bicono ottone 3/8"x12
0900007	Tubo carico inox 3/4" DVGW/SVGW

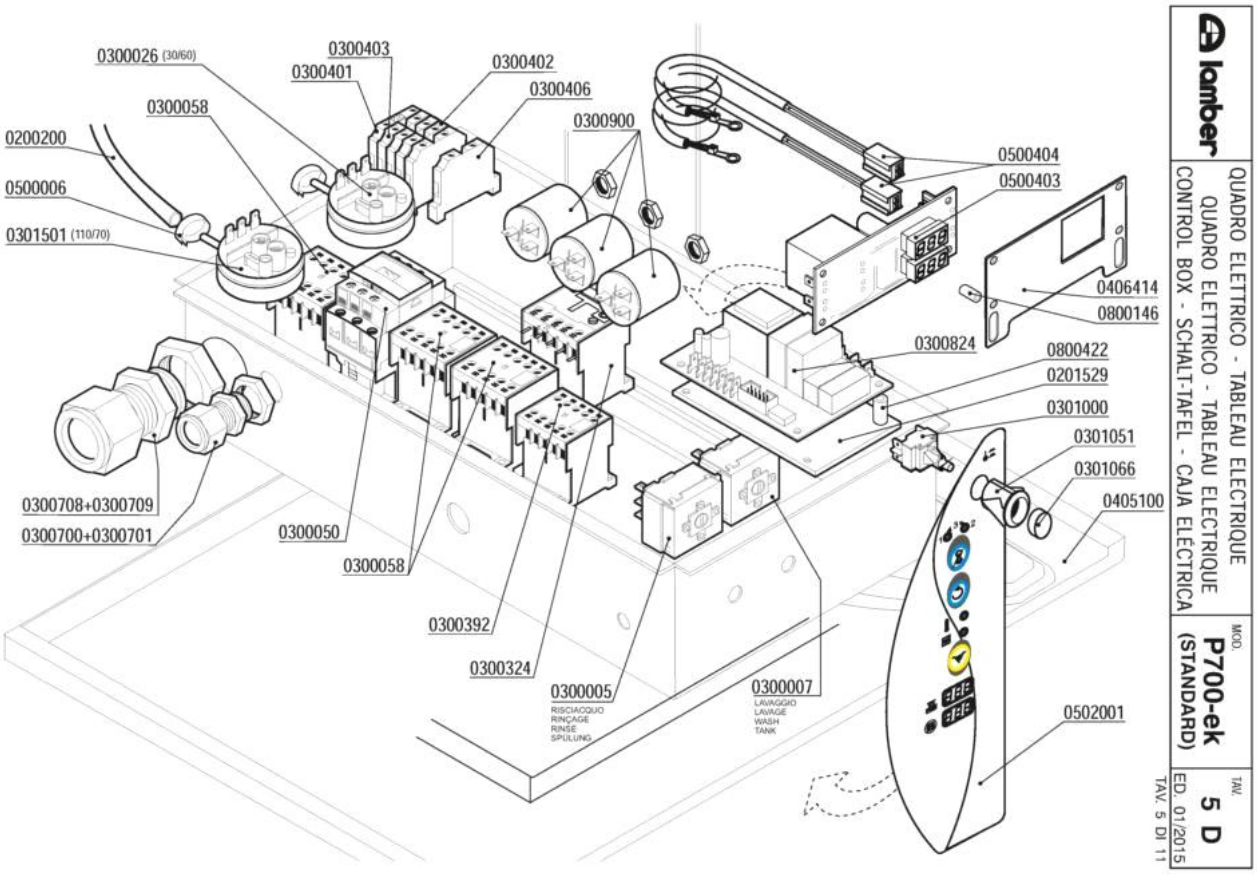
0300026 (30/60)
0300403
0300401
0300402
0300406
0300058
0300900
0200200
0500404
0500403
0500006
0301501 (110/70)
0406414
0800146
0300824
0800422
0201529
0301000
0301051
0301066
0405100
0300708+0300709
0300700+0300701
0300050
0300058
0300392
0300324
0300005
RISCIACQUO
RINÇAGE
RINSE
SPÜLUNG
0300007
LAVAGGIO
LAVAGE
WASH
TANK
0502001
lamber
QUADRO ELETTRICO - TABLEAU ELECTRIQUE
QUADRO ELETTRICO - TABLEAU ELECTRIQUE
CONTROL BOX - SCHALT-TAFEL - CAJA ELÉCTRICA
MOD.
P700-ek
(STANDARD)
TAV.
5 D
ED. 01/2015
TAV. 5 DI 11

Codice	Descrizione
0200200	Tubo a pipa per pressostato
0201529	Piastrina isolante timer 7461
0300005	Termostato 90ºC c.2000 1NONC boiler IMIT
0300007	Termostato 80ºC c.2100V.1NANC vasca IMIT
0300026	Pressostato 60/30 16A 1NONC
0300050	Contattore 25A 4NO 230V 50Hz 2172
0300058	Contattore 20A 4NO 230V LC1-K0610M7 TEL.
0300324	Relé termico 3,7-5,5 16A
0300392	Contattore 16A 3NO1NC AUX LS07.01
0300401	Morsetto 6 mmq Terra Giallo-Verde
0300402	Morsetto 6 mmq beige
0300403	Morsetto 6 mmq neutro blu
0300406	Morsetto 4 mmq rosso
0300700	Pressacavo PG 13,5
0300701	Controdado PG13,5
0300708	Pressacavo PG29
0300709	Controdado PG29
0300824	Timer elettronico lavastoviglie ...-ek
0300900	Filtro antidisturbo 411135001
0301000	Interruttore bip. 0V 2N0 16 amp COMPLETO
0301051	Supporto tasto ovale
0301066	Tasto verde ovale
0301501	Pressostato 110/70
0406414	Squadretta termom.elettronici L25 7658
0500006	Fascetta SNP2/CLIC 11,5-13,5
0500403	Termometro doppio elettronico 230V
0500404	Sonda termometro elettronico
0502001	Tastiera membrana ELLE L25ek
0800146	Distanziale AVP M3x10 term.digit.GI.
0800422	Distanziale filettato FF01 4080 15

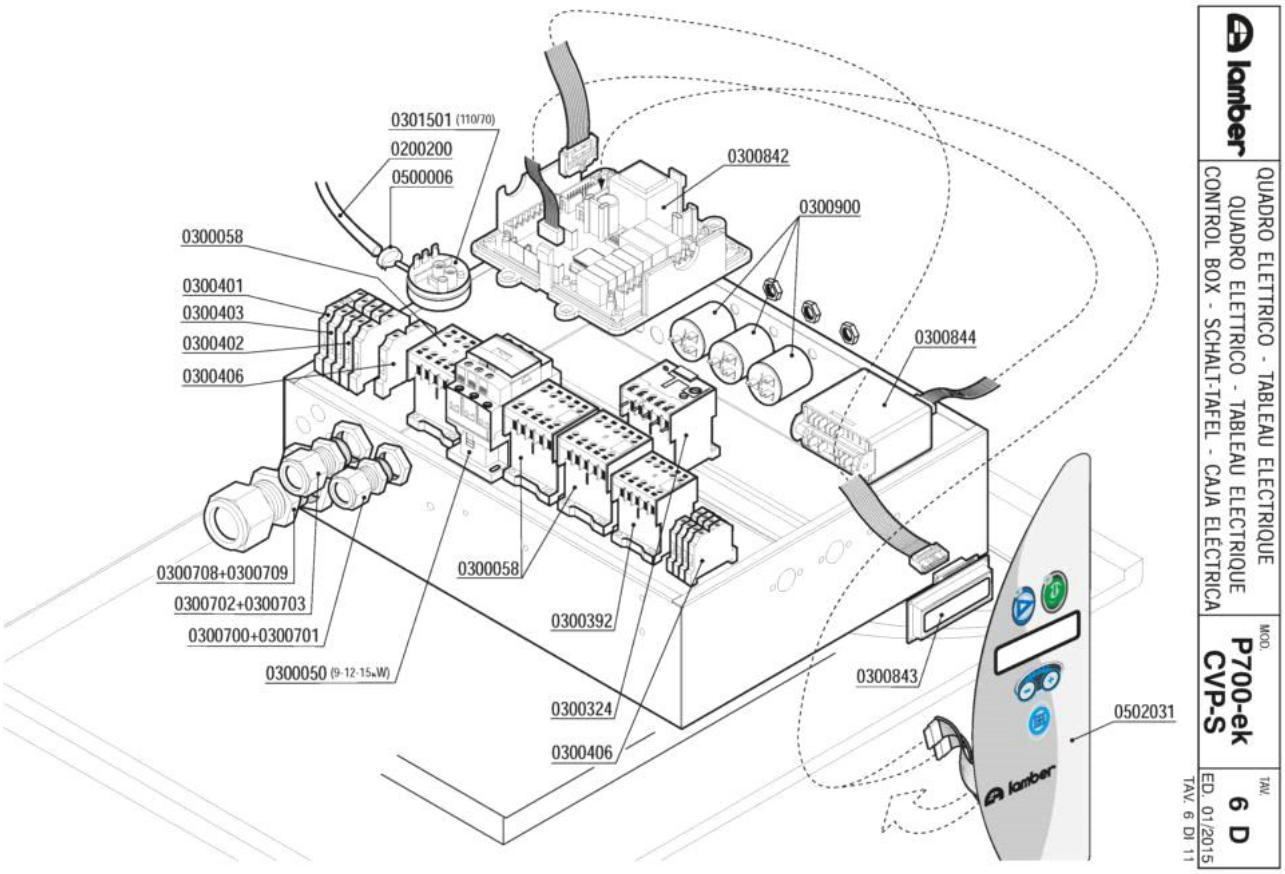
0301501 (110/70)
0200200
0500006
0300842
0300900
0300058
0300401
0300403
0300402
0300406
0300844
0300708+0300709
0300702+0300703
0300700+0300701
0300050 (9-12-15 W)
0300058
0300392
0300324
0300406
0300843
0502031
lamber
QUADRO ELETTRICO - TABLEAU ELECTRIQUE
QUADRO ELETTRICO - TABLEAU ELECTRIQUE
CONTROL BOX - SCHALT-TAFEL - CAJA ELÉCTRICA
MOD.
P700-ek
CVP-S
TAV.
6 D
ED. 01/2015
TAV. 6 DI 11

Codice	Descrizione	
0200200	Tubo a pipa per pressostato	
0300050	Contattore 25A 4NO 230V 50Hz 2172	
0300058	Contattore 20A 4NO 230V LC1-K0610M7 TEL.	
0300324	Relé termico 3,7-5,5 16A	
0300392	Contattore 16A 3NO1NC AUX LS07.01	
0300401	Morsetto 6 mmq Terra Giallo-Verde	
0300402	Morsetto 6 mmq beige	
0300403	Morsetto 6 mmq neutro blu	
0300406	Morsetto 4 mmq rosso	
0300700	Pressacavo PG 13,5	
0300701	Controdado PG13,5	
0300702	Pressacavo PG16	
0300703	Controdado PG16 "HEICO"	
0300708	Pressacavo PG29	
0300709	Controdado PG29	
0300842	Timer L25 DELUXE Display grafico	
0300843	Display OLED grafico	
0300844	Scheda espansione 3 rele 8.8.17.39G 230V	
0300900	Filtro antidisturbo 411135001	
0301501	Pressostato 110/70	
0500006	Fascetta SNP2/CLIC 11,5-13,5	
0502031	Tastiera membrana L25 Display grafico	

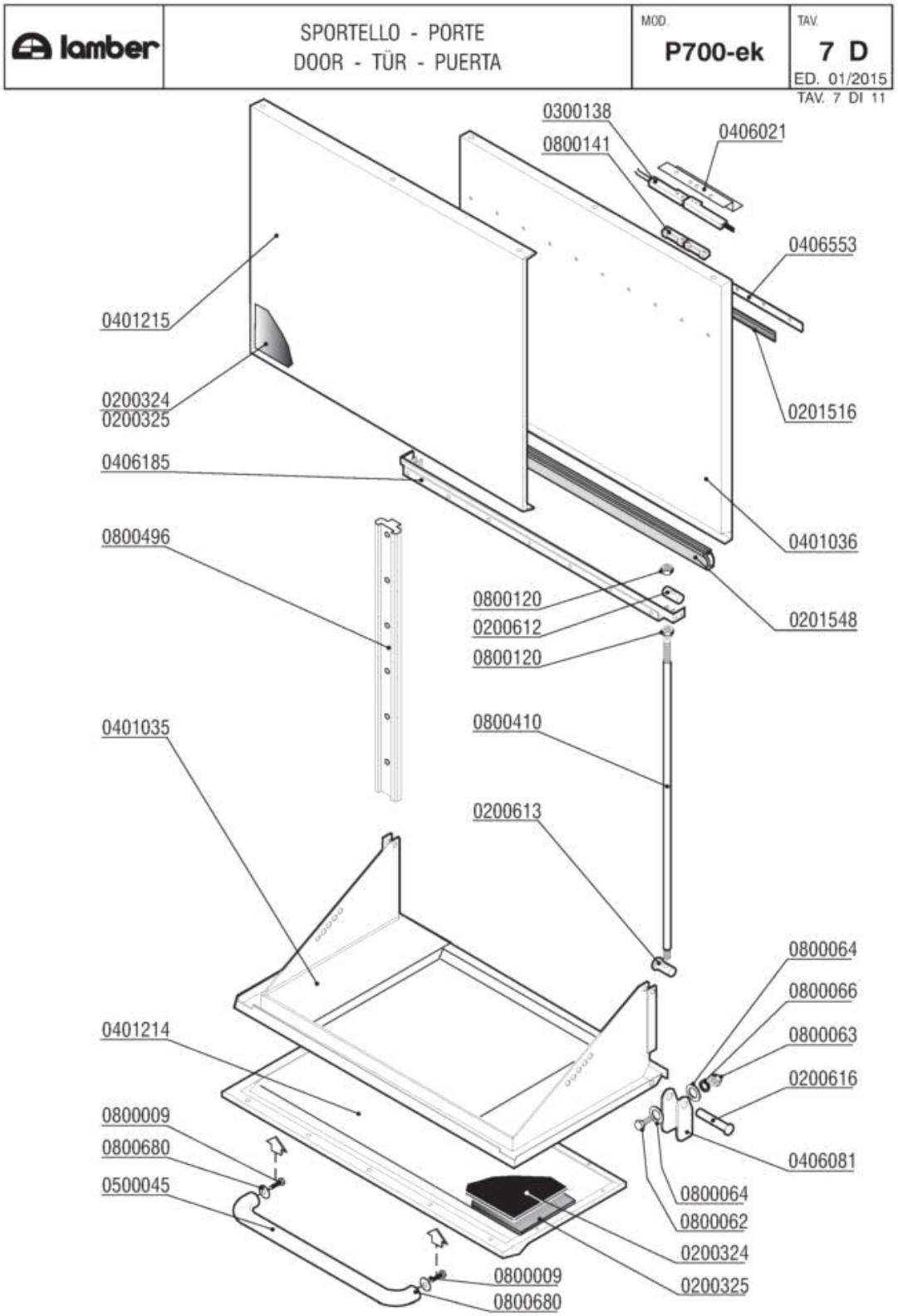
lamber
SPORTELLO - PORTE
DOOR - TÜR - PUERTA
MOD.
P700-ek
TAV.
7 D
ED. 01/2015
TAV. 7 DI 11
0300138
0800141
0406021
0406553
0401215
0200324
0200325
0201516
0406185
0401036
0800496
0800120
0200612
0800120
0201548
0401035
0800410
0200613
0800064
0800066
0800063
0200616
0401214
0800009
0800680
0500045
0406081
0800064
0800062
0200324
0200325
0800009
0800680

Codice	Descrizione
0200324	Pannello termoisolante 500x500x5 PE/R30
0200325	Pannello fonoassorbente 500x500x8 MTP/30
0200612	Grano tirante sportello sup.LP6-31 2651
0200613	Grano tirante sportello inf.LP6-31 2651
0200616	Perno staffa sportello LP6 2650
0201516	Profilo EPDM per sportelli MATIC-LINEAR
0201548	Profilo sportello LP grigio SR-50/T
0300138	Micro contatto magnetico 1NO +0800142
0401035	Sportello inferiore P700-2000 5496
0401036	Sportello superiore P700 5501
0401214	Pannello sportello inferiore P700 6264
0401215	Pannello sportello superiore P700 5502
0406021	Squadretta micro porta MATIC 3177
0406081	Staffa sportello inferiore LP 2649
0406185	Sgocciolatoio P700 5500
0500045	Maniglia sportello laterale PT 5122
0800009	Vite inox TEM8x15
0800062	Vite inox TEM6x20
0800063	Dado inox M6
0800064	Rondella piana inox diam.6x18
0800066	Rondella grower inox diam.6
0800120	Dado inox M8
0800141	Magnete rettang.plastoferrite M303
0800410	Tirante sportello LP6-LP31 2652
0800496	Guida scorrimento sport.sup LP6-31 2653
0800680	Rondella piana inox 8X24

lamber	BASAMENTO - SOCLE BASE - SOCKEL - BASAMENTO	MOD. **P700-ek**	TAV. **8 D** ED. 01/2015

TAV. 8 DI 11

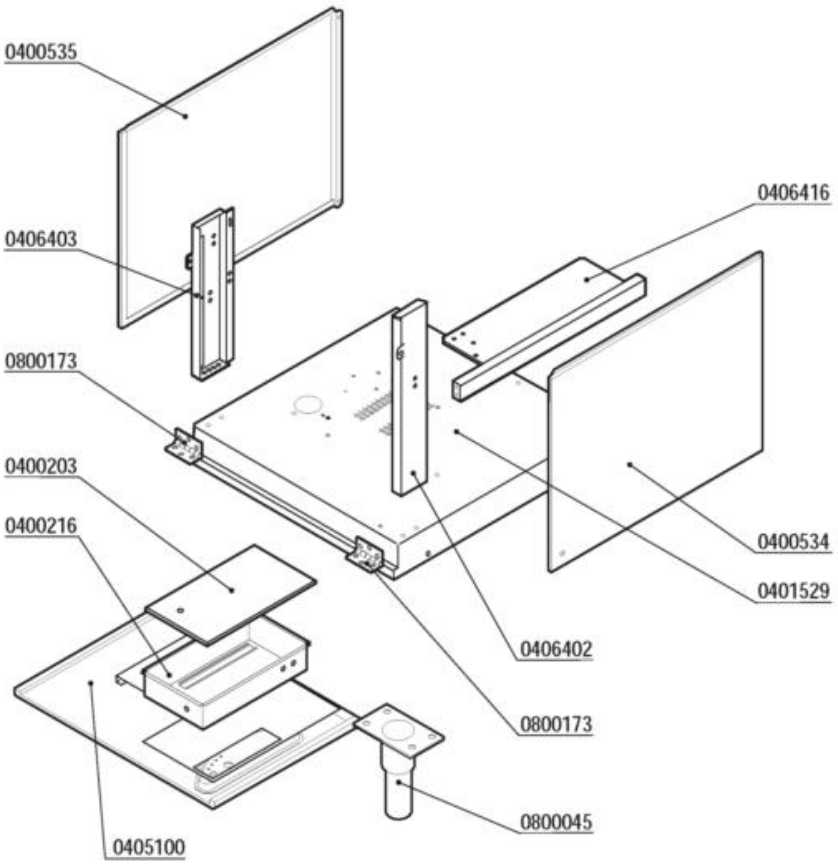

Codice	Descrizione
0400203	Coperchio cassetta ELLE
0400216	Cassetta cablaggio ELLE 1185-91
0406402	Sostegno anteriore DX bas.L25 7512
0406403	Sostegno anteriore SX bas.L25 7273
0800045	Piedino inox 2"x160 100x85x2,5
0800173	Cerniera pannello anteriore ELLE

lamber	CARROZZERIA - CARROSSERIE HOOD - KARROSSERIE - CARROCERÍA	MOD. P700-ek	TAV. 9 D ED. 01/2015

TAV. 9 DI 11

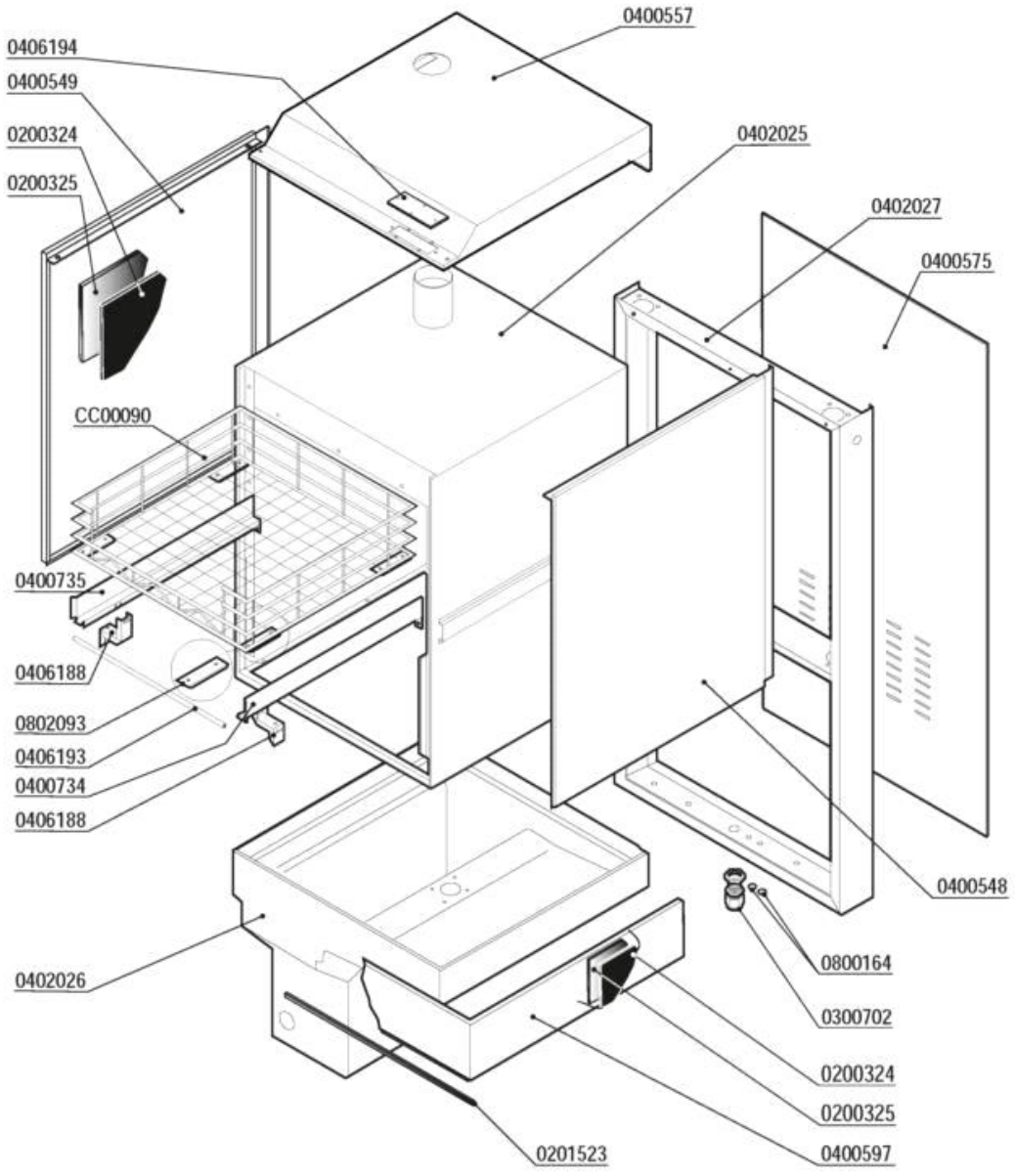

Codice	Descrizione
0200324	Pannello termoisolante 500x500x5 PE/R30
0200325	Pannello fonoassorbente 500x500x8 MTP/30
0201523	Profilo adesivo POR 15x8
0300702	Pressacavo PG16
0400548	Pannello laterale DX P700-2000 5510
0400549	Pannello laterale SX P700-2000 5510
0400575	Pannello retro P700-2000 5514
0400734	Guida portacestello dx P700 5503
0400735	Guida portacestello sx P700 5503
0402027	Colonna P700-2000 5481
0406188	Supporto guida P550-P700
0406193	Traverso ant.guida cestello P700
0406194	Piastrina cava ispezione micro LP 5587
0800164	Boccola dosatore risciacquo
0802093	Pattino teflon cestello LP 2044
CC00090	Cestello inox 640x670 P700 CLP-64

lamber	GRUPPO BREAK TANK/CVP-S - COMPOSANTS BREAK TANK/CVP-S BREAK TANK COMPONENTS/CVP-S BREAK TANK-ROHR/CVP-S - GRUPO BREAK TANK/CVP-S	MOD. P700-ek CVP-S	TAV. 10 D ED. 01/2015

TAV. 10 DI 11

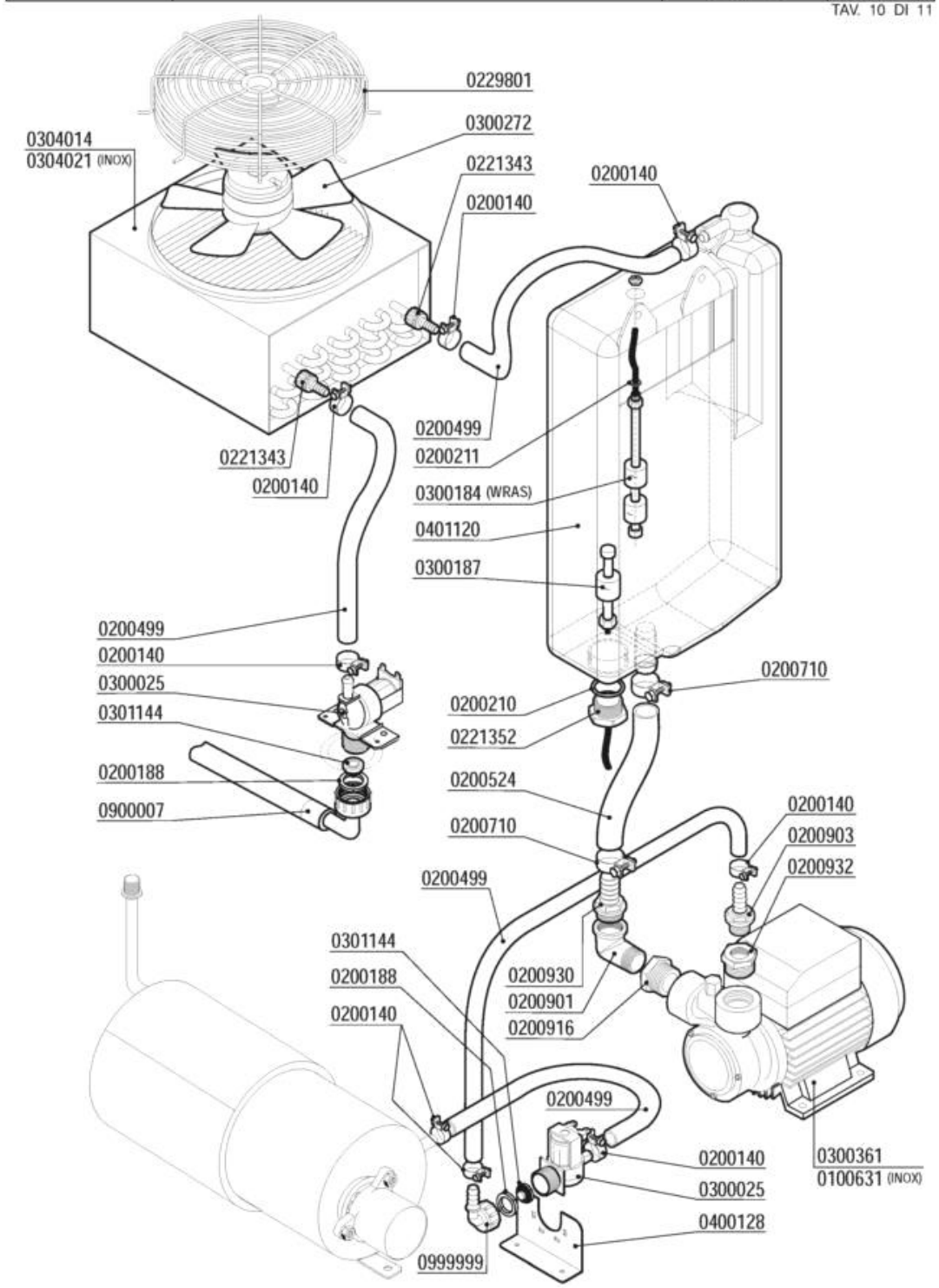

Codice	Descrizione
0100631	Elettropompa HP 0,75 CDX/A 120-07
0200140	Fascetta collare 17x19
0200188	Guarnizione gomma 25x16x2
0200210	OR 4125 Colonna lav.SRMR-cil.soll.d.35mm
0200211	OR 3030 Livelli A81/Tappo M10x1
0200499	Tubo gomma 12x19,5 food quality
0200524	Tubo THERMOPRESS D.20x30,5
0200710	Fascetta robusta 14-27/12.7
0200901	Gomito OT 3/4 MF
0200903	Portagomma OT 1/2x16
0200916	Riduzione OT 1M-3/4F
0200930	Portagomma diritto OT 3/4x20
0200932	Manicotto ridotto OT 1"Mx1/2F
0221343	Portagomma diritto c/ghiera 1/2"x10
0221352	SOSTITUITO DA 0200935**********
0229801	Griglia protezione ventilatore L305-CV
0300025	Elettrovalvola 1 via 329069
0300184	Controllo 2 livelli BREAK TANK WRAS
0300187	Controllo livello inferiore Break Tank
0300272	Motoventilatore LC-305 A4S250-AA02-01
0300361	Elettropompa Hp 0,5 PQM60BZ OT
0301144	Riduttore pressione 10 Litri/Min
0304014	Batteria L305-CV
0400128	Supporto elettrovalvola
0401120	Vasca BREAK TANK ELLE 6221/6222/6251
0900007	Tubo carico inox 3/4" DVGW/SVGW
0999999	Portag.gomito/ghiera 3/4x12 2121

lamber	CARROZZERIA CVP-S - CARROSSERIE CVP-S HOOD CVP-S - KARROSSERIE CVP-S CARROCERÍA CVP-S	MOD. P700-ek CVP-S	TAV. 11 D ED. 01/2015

TAV. 11 DI 11

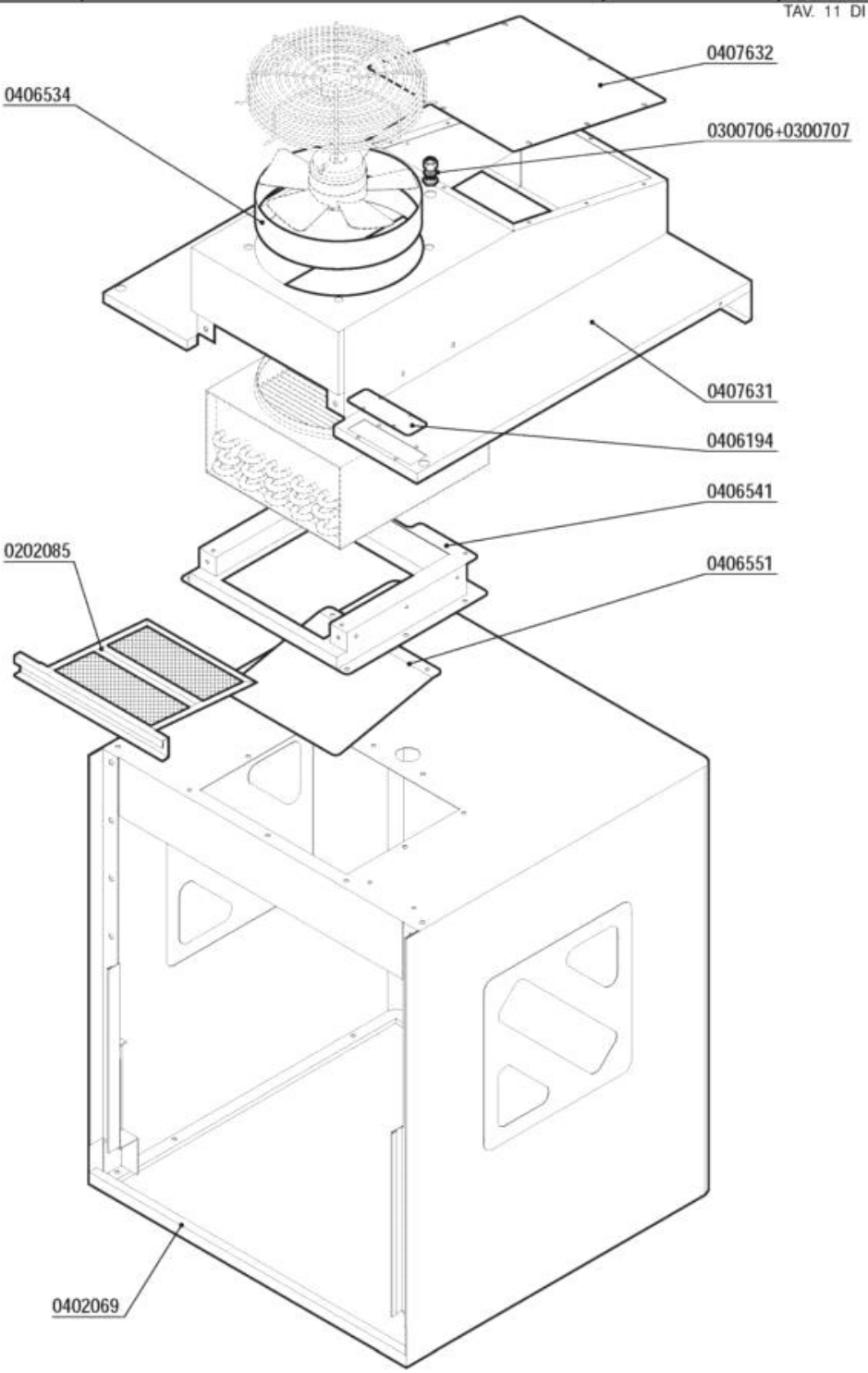

Codice	Descrizione
0300706	Pressacavi "HEICO" PG7
0300707	Controdado PG7 "HEICO"
0406194	Piastrina cava ispezione micro LP 5587