I **ELENCO RICAMBI**

GB **SPARE PARTS LIST**

F **LISTE DES PIECES DE RECHANGE**

D **ERSATZTEILLISTE**

E **DESCRIPCION PIEZAS DE REPUESTO**

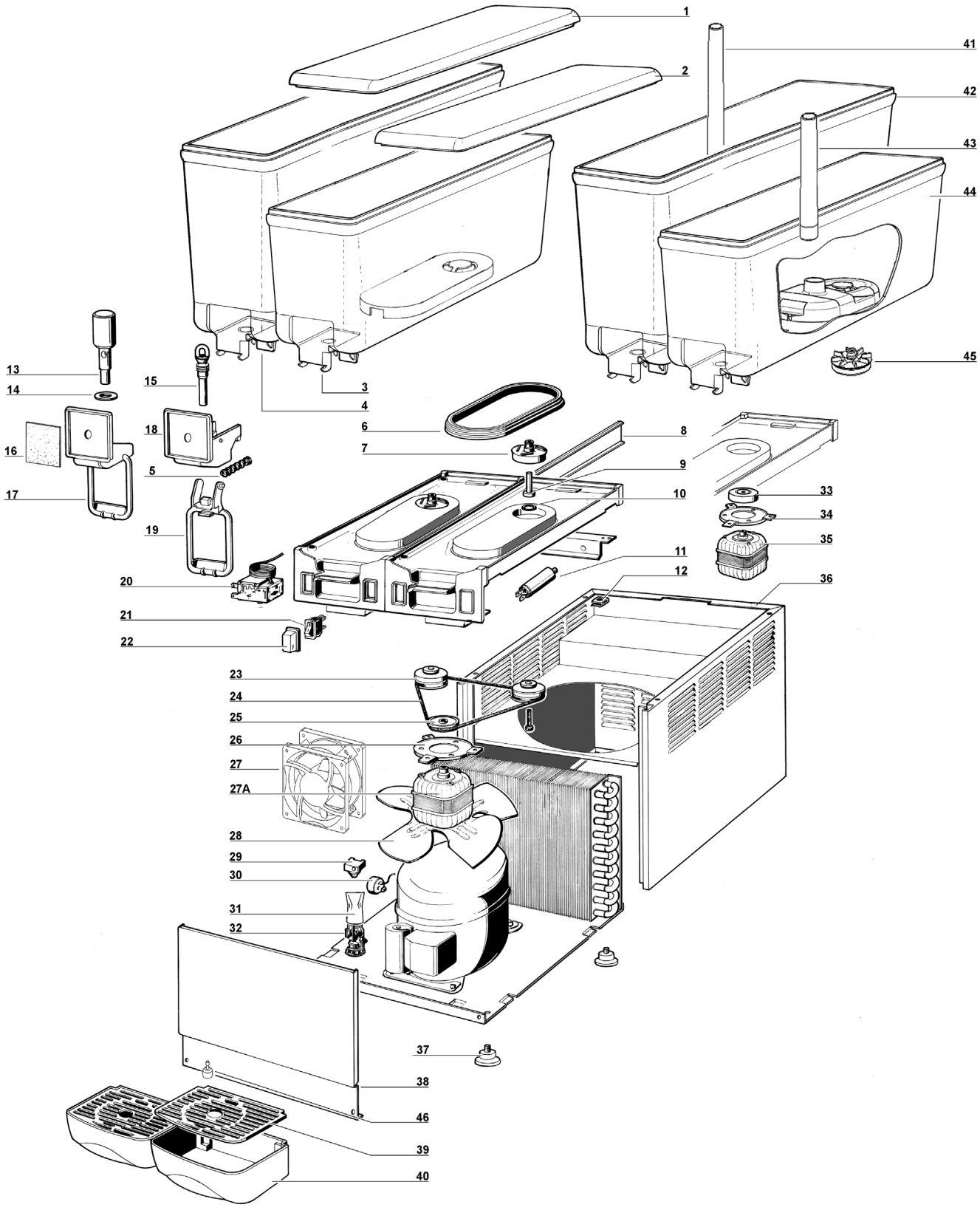

1	**22900-00100**	Coperchio contenit. 20 lt.	20 lt bowl cover	Couvercle réservoir 20 lt	Behälterdeckel 20 lt	Tapa contenedor 20 lt
2	**22900-00100**	Coperchio contenit. 12 lt.	12 lt bowl cover	Couvercle réservoir 12 lt	Behälterdeckel 12 lt	Tapa contenedor 12 lt
3	**22900-00010**	Contenitore 12 lt.	12 lt bowl	Réservoir 12 lt	Behälter 12 lt	Contenedor 12 lt
4	**22900-04810**	Contenitore 20 lt.	20 lt bowl	Réservoir 20 lt	Behälter 20 lt	Contenedor 20 lt
5	**22800-02600**	Molla rubinetto	Faucet spring	Ressort du robinet	Ventilfeder	Muelle grifo
6	**22800-17200**	Guarnizione contenitore	Bowl gasket	Joint du réservoir	Behälterdichtung	Junta contenedor
7	**33900-01201**	Girante pompa	Impeller	Turbine de la pompe	Pumpenrad	Turbina bomba
8	**22900-00700**	Profilo di giunzione	Plastic I-beam for connection	Profil plastique de jonction	Fugeband	Perfil de union
9	**22900-00600**	Perno centrale	Central pivot	Pivot central	Mittescharnierstift	Pivote central
10	**22040-00000**	OR per perno centrale	Central pivot OR	OR du pivot central	Mittescharnierstift OR	OR del pivote central
11	❍❍❍	Condensatore	Capacitor	Condensateur	Kondensator	Condensador
12	**10554-45000**	Clip	Clip	Clip	Clip	Clip
13	**22800-21900**	Pistone rubinetto	Faucet piston	Piston du robinet	Kolben für Hahn	Pistón del grifo
14	**10028-02500**	Guarnizione rubinetto	Faucet gasket	Joint du robinet	Dichtung	Junta del grifo
15	**21703-00000**	Gommino rubinetto	Pinch tube	Tuyau du robinet	Ausgabeventilrohr	Goma de grifo
16	**10029-00020**	Fotografia	Picture	Photo	Dia	Fotografia
17	**22900-00500**	Leva comando rubinetto	Push handle	Levier du robinet	Ausgabe	Placa de mando grifo
18	**22900-00800**	Coprirubinetto	Faucet cover	Couvercle du robinet	Ventilkappe	Cubre grifo
19	**22900-00501**	Leva comando rubinetto	Push handle	Levier de débit	Zapfhebel	Palanca de mando grifo
20	**21087-00000**	Termostato	Thermostat	Thermostat	Thermostat	Termostato
21	**21125-00000**	Interruttore	Switch	Interrupteur	Schalter	Interruptor
22	**22800-05100**	Protezione interruttore	Switch cap	Capuchon interrupteur	Schalterabdeckung	Protección interruptor
23	**33900-01051**	Puleggia con cuscinetto, magnete e distanziale	Pulley, magnet and spacer assembly	Ensemble poulie, aimant et entretoise	Scheibe mit Kugellager, Magnet und Büchse	Polea con magneto y distancial
24	**22900-03601**	Cinghia	Belt	Courroie	Reimen	Correa
25	**22800-02201**	Puleggia per motore	Driving pulley	Poulie motrice	Scheibe für Motor	Polea motora
26	**22800-04800**	Staffa supporto motore	Motor bracket	Support du moteur	Motorhaltebuegel	Placa soporte motor
27	❍❍❍	Motore ventilatore/pompa per 1 vasca	Fan/pump motor for 1 bowl	Moteur ventilateur/pompe pour 1 réservoir	Lüftermotor/pumpe für 1 behälter	Motor ventilador/bomba por 1 contenedor
27A	❍❍❍	Motore ventilatore/pompa per 2, 3, 4 vasche	Fan/pump motor for 2,3, 4 bowls	Moteur ventilateur/pompe pour 2, 3,4 réservoir	Lüftermotor/pumpe für 2, 3, 4 ehälter	Motor ventilador/bomba por 2, 3, 4 contenedor
28	❑❑❑	Ventola	Fan	Hélice	Lüfterflügel	Aspas
29	✻✻✻	Relé	Relay	Relais	Start-Relais	Relé
30	✻✻✻	Salvamotore	Overload protector	Protége moteur	Motorsicherung	Guardamotor
31	**22800-12701**	Protezione passabloccacavo	Terminal block cover	Protection borne	Schutzkappe	Protección pasacable
32	❍❍❍	Passabloccacavo	Terminal block with cable clamp	Borne et fixage du câble	Anschlußklemme m. Kabeleinführung	Pasacable
33	**33800-00803**	Magnete motore per 1, 3 vasche	Motor magnet for 1, 3 bowls	Aimant du moteur pour 1, 3 réservoir	Motorrad für 1, 3 behälter	Embrague magnetico por 1, 3 contenedor
34	**22800-04800**	Staffa supporto motore	Motor bracket	Support du moteur	Motorhaltebuegel	Placa soporte motor
35	❍❍❍	Motore ventilatore/pompa per 1, 3 vasche	Fan/pump motor for 1, 3 bowls	Moteur ventilateur/pompe pour 1, 3 réservoir	Lüftermotor/pumpe für 1, 3 ehälter	Motor ventilador/bomba por 1, 3 contenedor
36	❑❑❑	Mobile	Cabinet	Carrosserie	Gehaeuse	Caja
37	**22800-10000**	Piedino	Rubber leg	Petit pied	Justierfüße	Pie nivelador
38	❑❑❑	Pannello lato rubinetto	Dispensing side panel	Panneau côté robinet	Front	Panel lado grifo
39	**22900-03700**	Griglia cassetto raccogligocce	Drip tray cover	Couvercle tiroir égouttoir	Tropfgitter	Rejilla cajón
40	**22900-03800**	Cassetto raccogligocce	Drip tray	Tiroir égouttoir	Tropfschale	Cajón recoge-gotas
41	**22900-00200**	Tubo mandata 20 lt	Spray tube for 20 l bowl	Tuyau de la pompe 20 l	Gekrumtes Sprudelrohr für Behälter 20 l	Tubo de flujo para contenedor 20 l
42	**22900-04800**	Contenitore 20 lt. per pompa	20 l bowl for pump	Cuve 20 l pour pompe	Behälter 20 l für Pumpe	Contenedor 20 l para bomba
43	**22900-00201**	Tubo mandata 12 lt	Spray tube for 12 l bowl	Tuyau de la pompe 12 l	Gekrumtes Sprudelrohr für Behälter 12 l	Tubo de flujo para contenedor 12 l
44	**22900-00000**	Contenitore 12 lt. per pompa	12 l bowl for pump	Cuve 12 l pour pompe	Behälter 12 l für Pumpe	Contenedor 12 l para bomba
45	**33900-01200**	Girante pompa 50Hz	Impeller 50Hz	Turbine de la pompe 50Hz	Pumpenrad 50Hz	Turbina bomba 50Hz
45	**33900-01204**	Girante pompa 60Hz	Impeller 60Hz	Turbine de la pompe 60Hz	Pumpenrad 60Hz	Turbina bomba 60Hz
46	**22900-06300**	Galleggiante livello	Float level	Le niveau du flotteur	Schwimmer-	nivel de flotación
	✻✻✻	**Ordinare con sigla riportata sul pezzo**	**Please order what printed on piece**	**Mentionner indicatif imprimé sur la pièce**	**Diese Teile bitte anhand der aufgedruckten Nummern bestellen**	**Pedir com la identificación marcada en la pieza**
	❍❍❍/❑❑❑	**Vedere tabella**	**See table**	**Voir tableau**	**Siehe Tabelle**	**Ver tabla**

❍❍❍

	230-240V 50Hz	115V 60Hz	220V 60Hz
11	22900-03050	22900-03051	22900-03052
27	22800-07600	33800-06901	22800-07600
27A	22900-03000	22900-03001	22900-03000
32	22800-05501	22800-05500	22800-05500
35	22800-04705	22800-04706	22800-04708

❑❑❑

	1/..	2/..	3/..	4/..
28	-	22900-00402	22900-00402	22900-00402
36	22900-03200	22900-03201	22900-03202	22900-03203
38	22900-03100	22900-03101	22900-03102	22900-03103