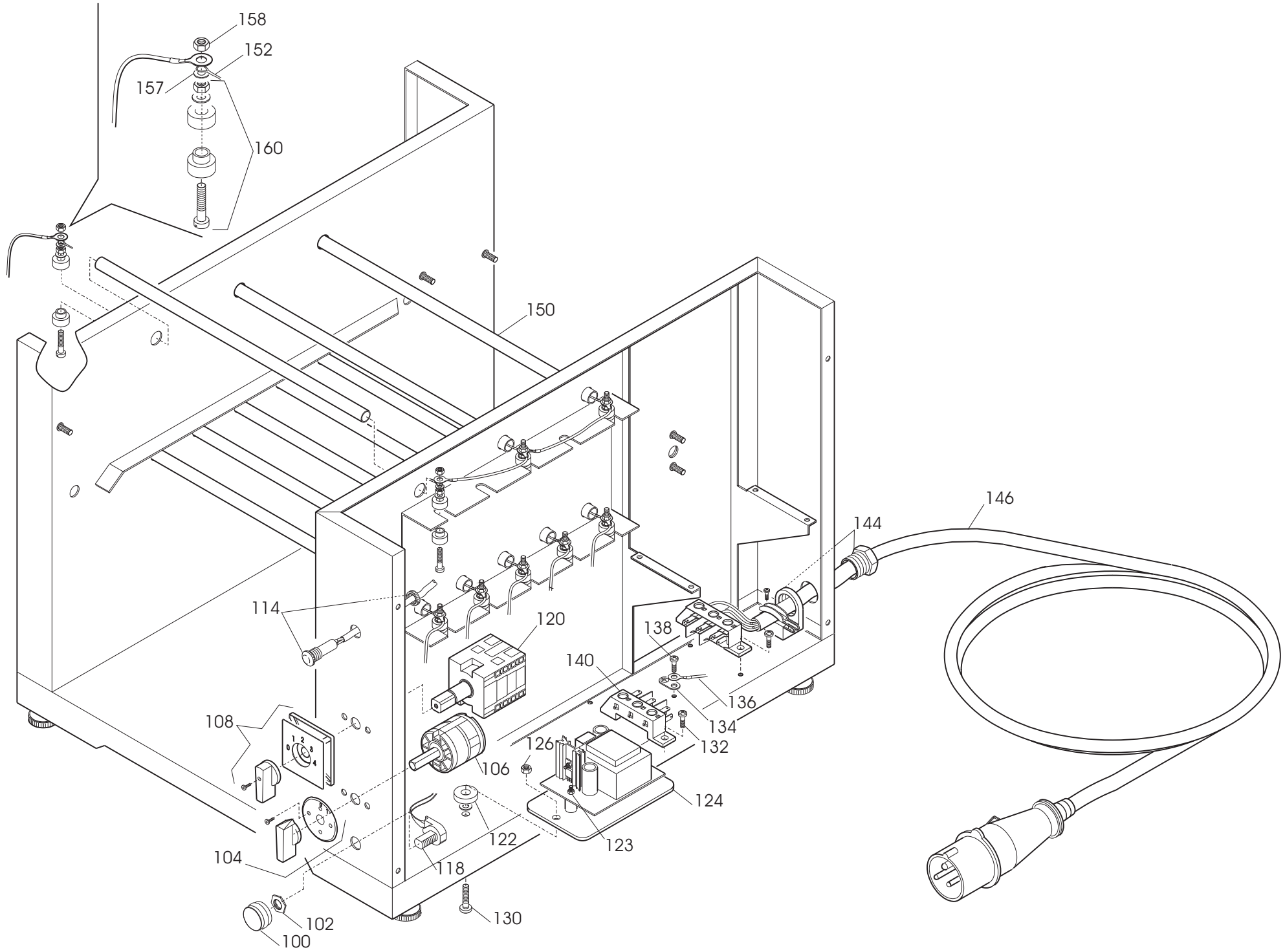
158
152
157
160
150
146
144
114
120
138
140
136
134
132
108
106
126
124
123
122
118
104
102
100
130

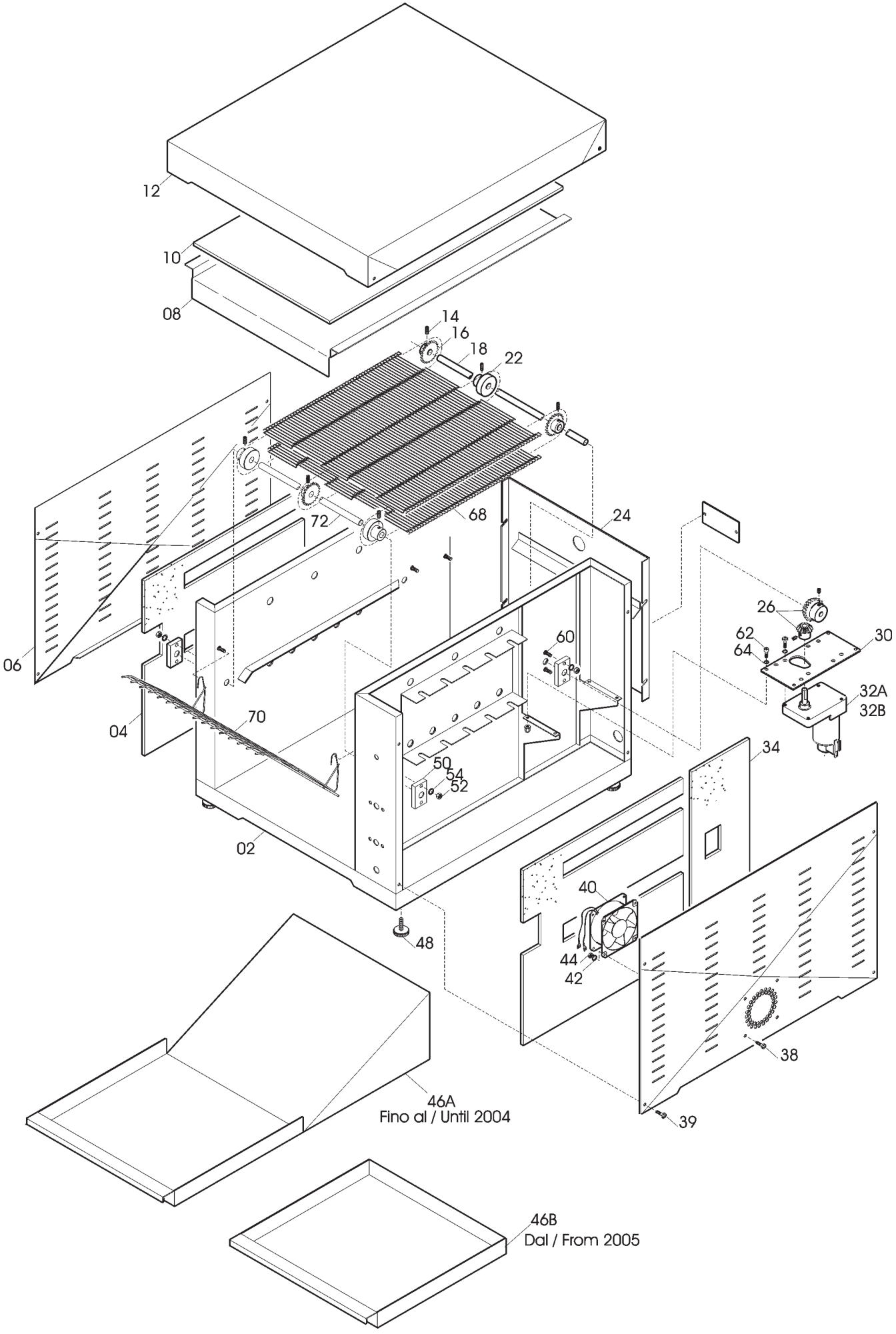
12
10
08
14
16
18
22
68
72
24
06
04
70
60
26
62
64
30
32A
32B
34
50
54
52
02
40
48
44
42
38
39
46A
Fino al / Until 2004
46B
Dal / From 2005

ROLLER LONG CE TAV.1/2

Rifer	Nome prodotto	Codice
2	CARCASSA ACCIAIO ROLLER TOAST	IB2486800
4	CARTENE ISOL. LAT.SX/DX ROLLER	IB6206800
6	FIANCO SX ROLLER TOAST	IB2486807
8	CIELO RIFLETTENTE ROLLER TOAST	IB2486804
10	CARTENE ISOLANTE SUP. ROLLER	IB6206820
12	COPERCHIO ROLLER TOAST	IB2486803
16	PIGNONE DENTATO ROLLER	IB7026800
18	BARRA INOX D.10 FRONT. ROLLER	IB1906805
22	RULLO ALL.GUIDA NASTRO ROLLER	IB2106800
24	COPERTURA POST. ROLLER TOAST	IB2486805
26	COPPIA CONICA Z 1,5 ROLLER	IB7086810
30	PIASTRA MOTORE HEIDOLPH ROLLER	IB2486850
32B	MOTORE CROUZET CC 24V X ROLLER VV	IB5036810
34	CARTENE ISOLANTE MOTORE ROLLER	IB6206810
36	FIANCO DX ROLLER TOAST	IB2486806
40	VENTOLA RAFFREDAMENTO ROLLER	IB5036830
46B	CASSETTO ROLLER LONG FROM 2005	GM2486812
46A	SCIVOLO PER ROLLER TOAST	IB2486802
48	PIEDINO GOMMA	IB4356000
50	BLOCCHETTI OTTONE ROLLER	IB3206800
68	NASTRO TRASPORTATORE ROLLER	IB3086800
70	GRIGLIA INOX ROLLER	IB3086810
72	BARRA INOX D.10 RETRO ROLLER	IB1906810
100	MANOPOLA VARIAT.VELOCITA	IB4200701
108	MANOPOLA COMPL.COMMUTAT ROLLER	IB5806800M
114	LAMPADA SPIA	IB5846400
118	POTENZIOMETRO ROLLER	IB5946815
120	COMMUTATORE CUMULATIVO ROLLER NEW	IB5806820
123	SCHEDA VARIATORE VELOC. ROLLER	IB5946810
140	MORSETTIERA FORNETTO	IB5906400
144	PRESSACAVO SENZA MORSETT. RS	IB5893010
146	CAVO ALIMENTAZIONE SHUKO 3X2,5	IB5506800
150	TUBI AL QUARZO MM 340 ROLLER	IB3506800
152	RESISTENZE 380 W ROLLER BREAK 220V	IB5206910
160	Isolat.ceram.compl.SAL-TOSTIERE	IGS630