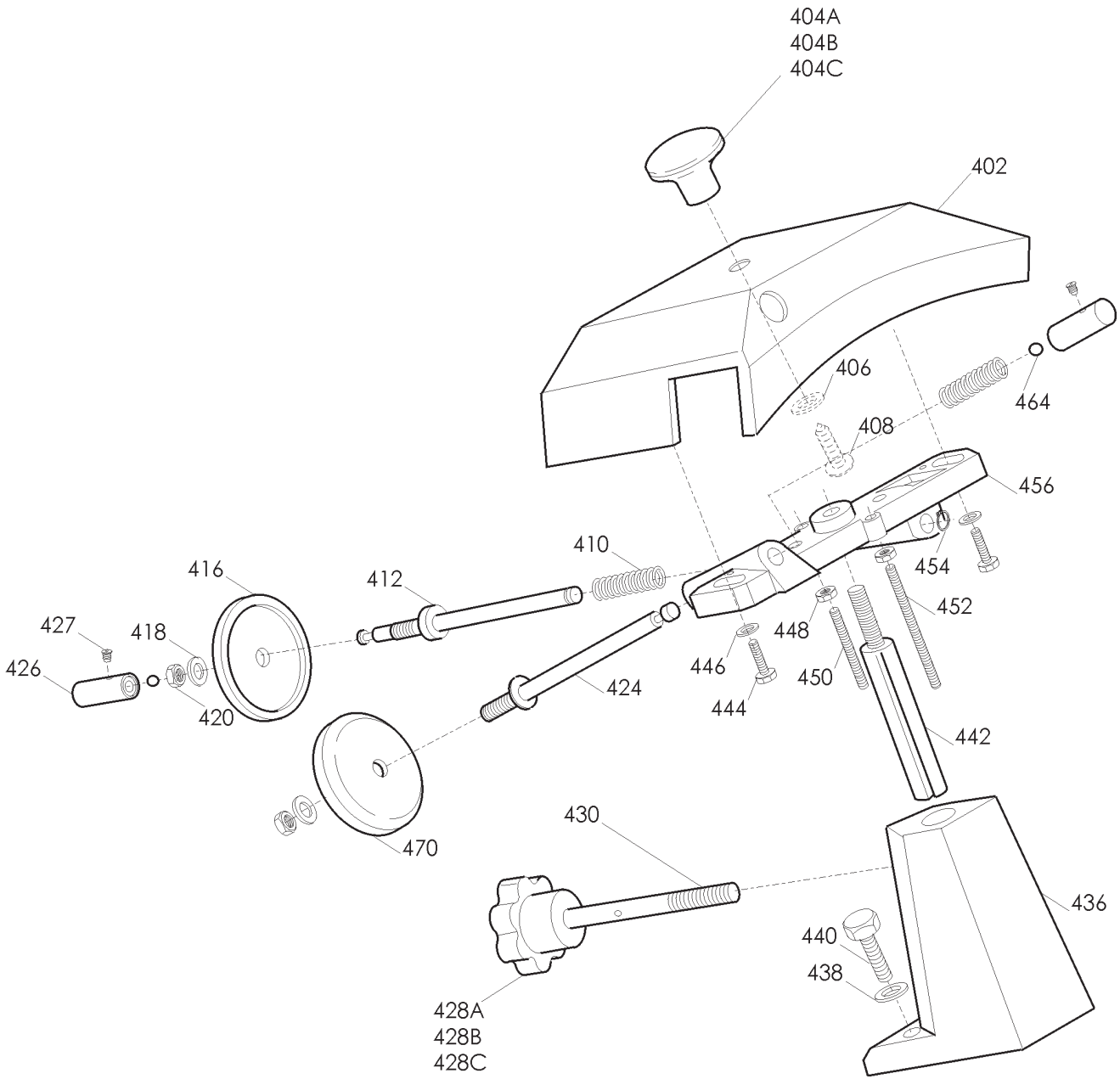
404A
404B
404C
402
406
464
408
456
410
454
416
412
452
427
418
448
426
446
424
420
450
444
442
430
470
436
440
438
428A
428B
428C

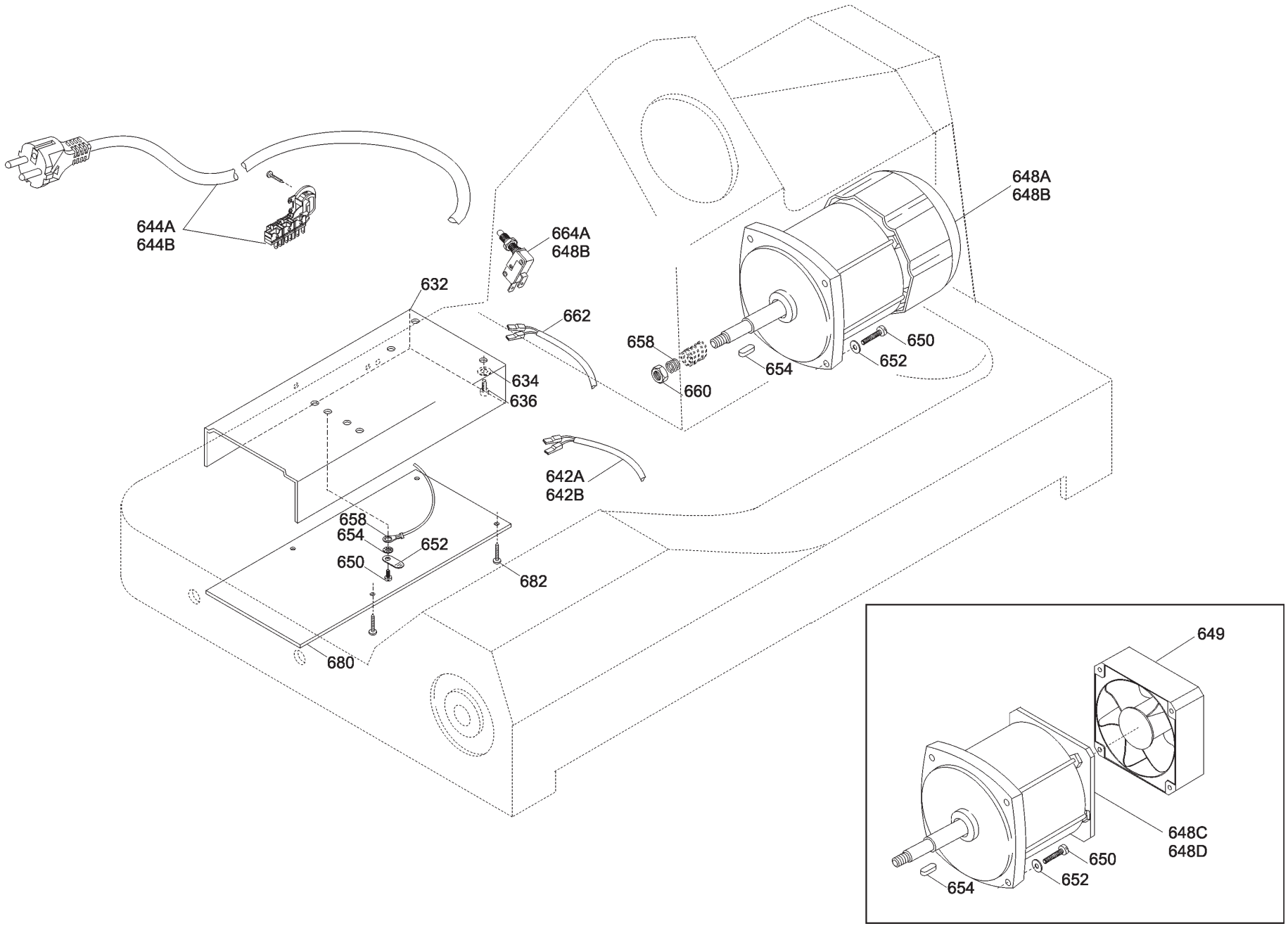
644A
644B
664A
648B
632
662
634
636
658
654
652
650
660
642A
642B
680
682
648A
648B
649
648C
648D

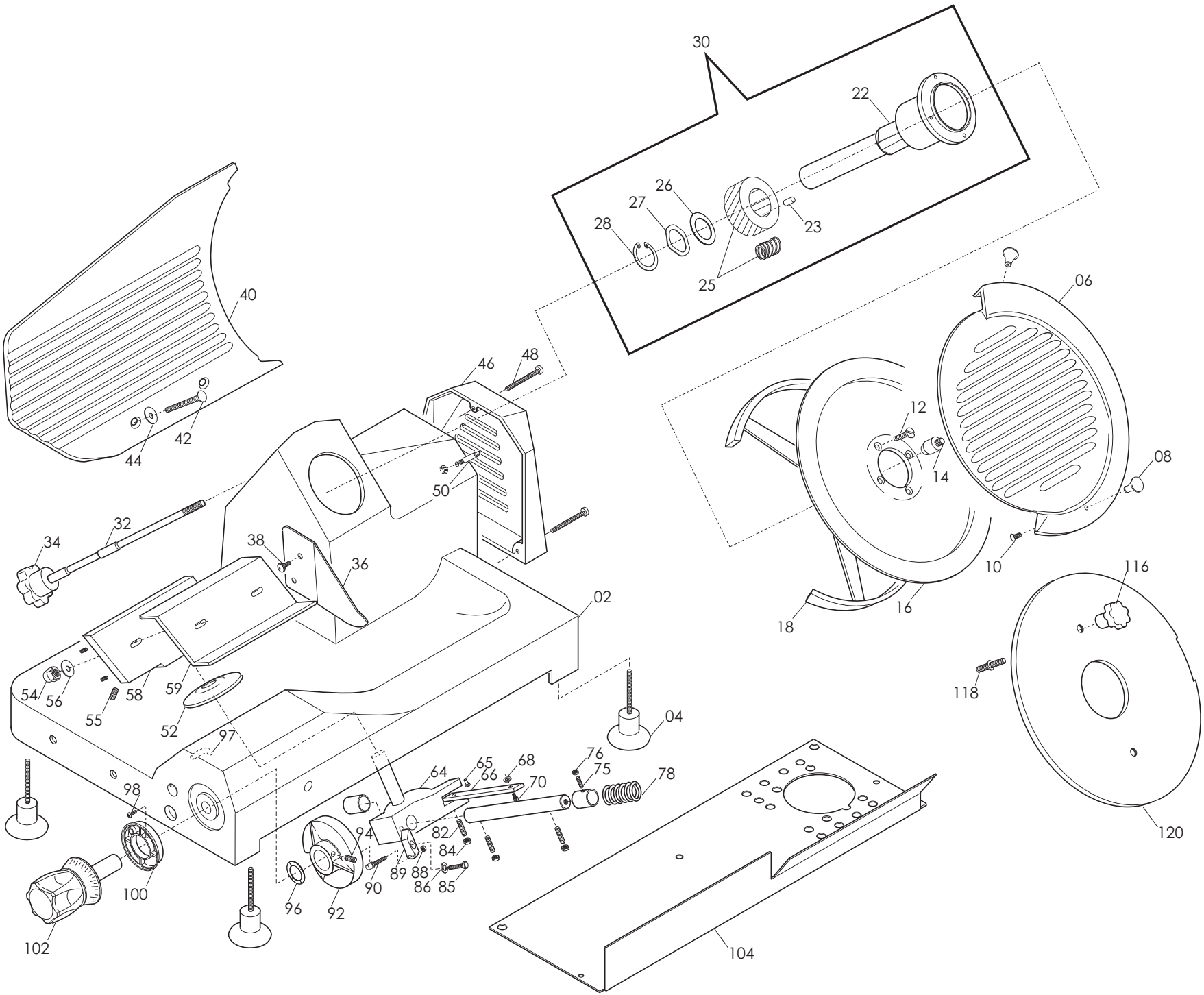
30
22
26
27
28
23
25
40
42
44
46
48
50
06
12
14
08
10
16
18
32
34
38
36
02
54
56
55
58
59
52
97
04
116
118
120
64
65
66
68
70
76
75
78
98
94
82
84
89
88
86
85
90
96
92
100
102
104

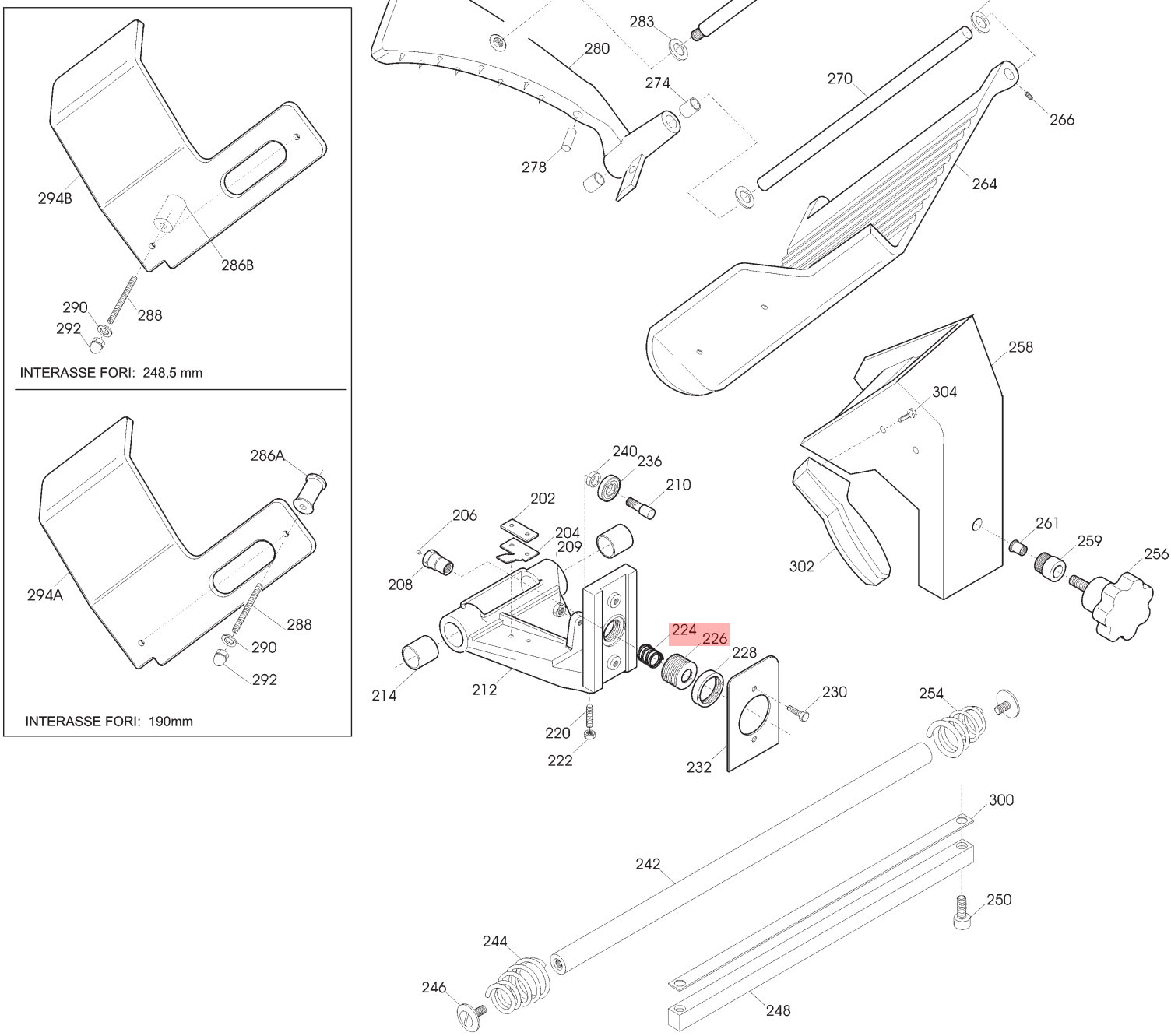

A=alluminio / *aluminium* - **B**=alluminio blu / *blue aluminium*
C=plastica nera / *black plastic* - **D**=plastica blu / *blue plastic*

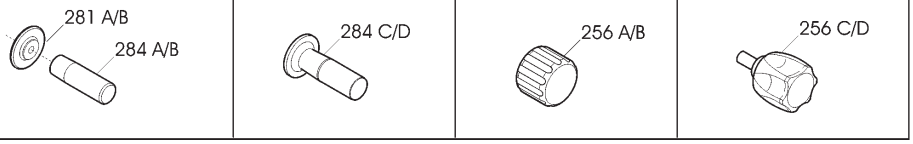

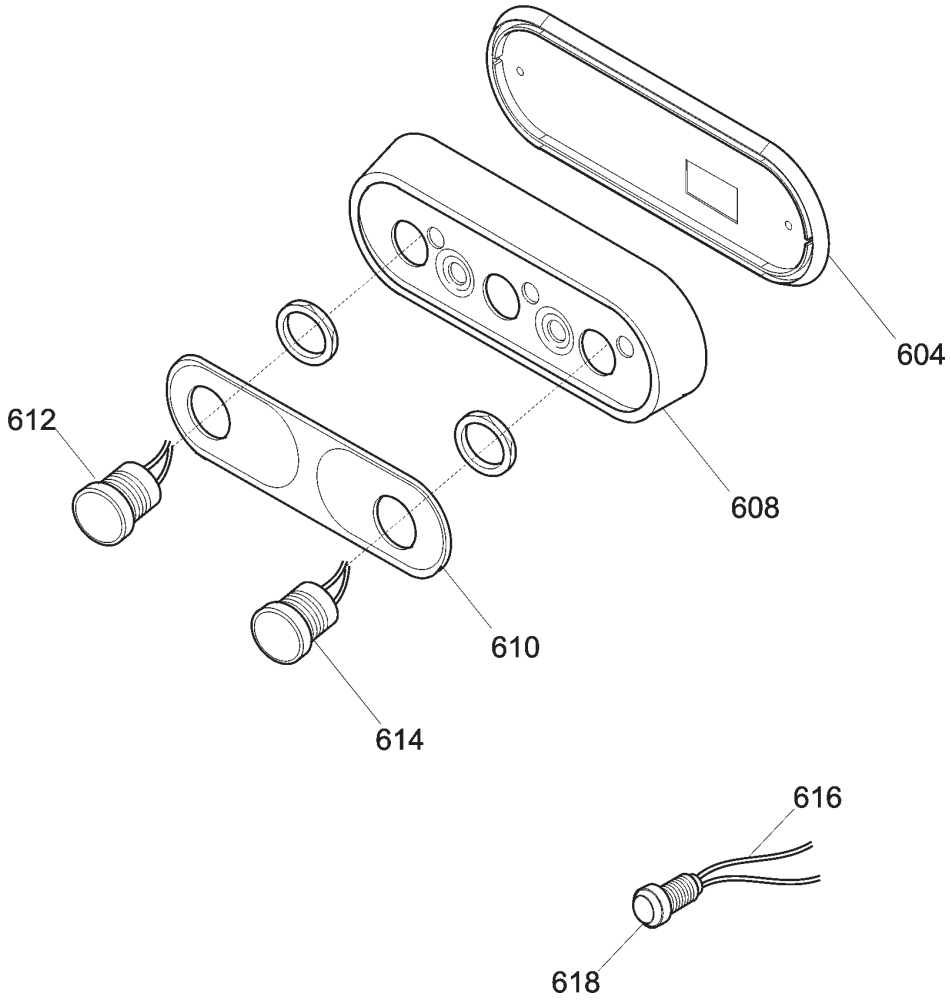
604
608
612
610
614
616
618

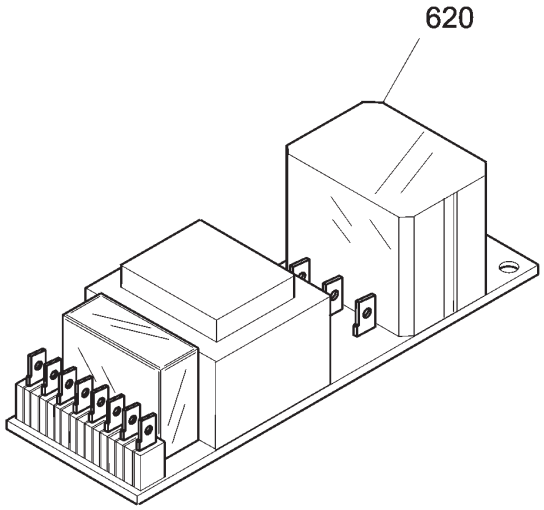
620

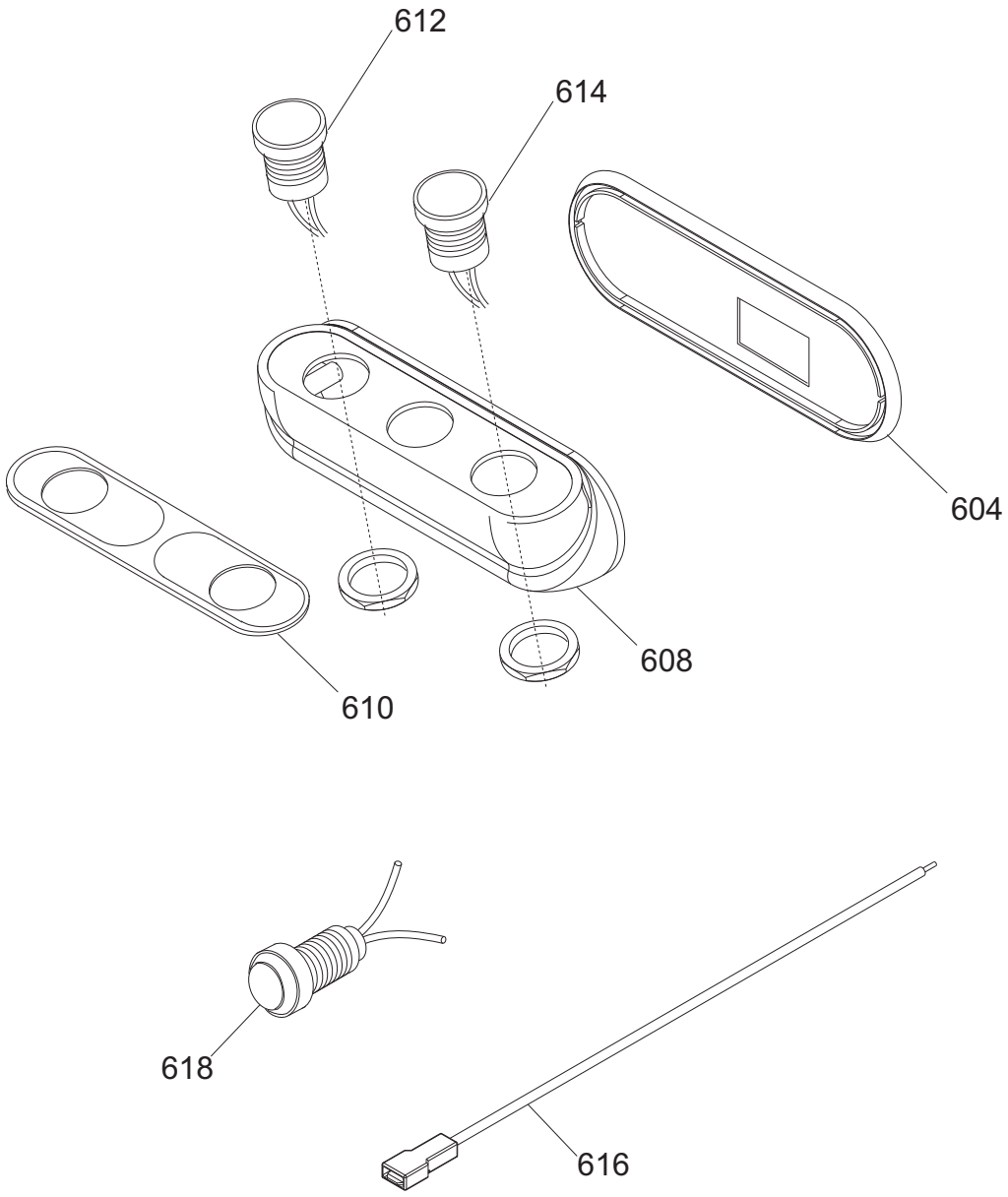
612
614
604
608
610
618
616

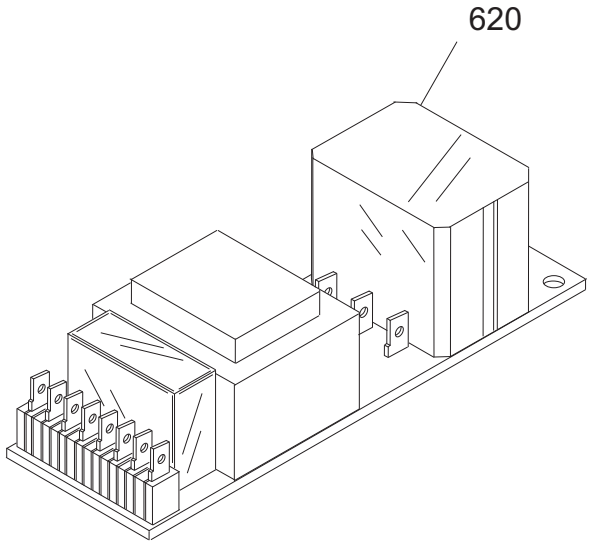
620

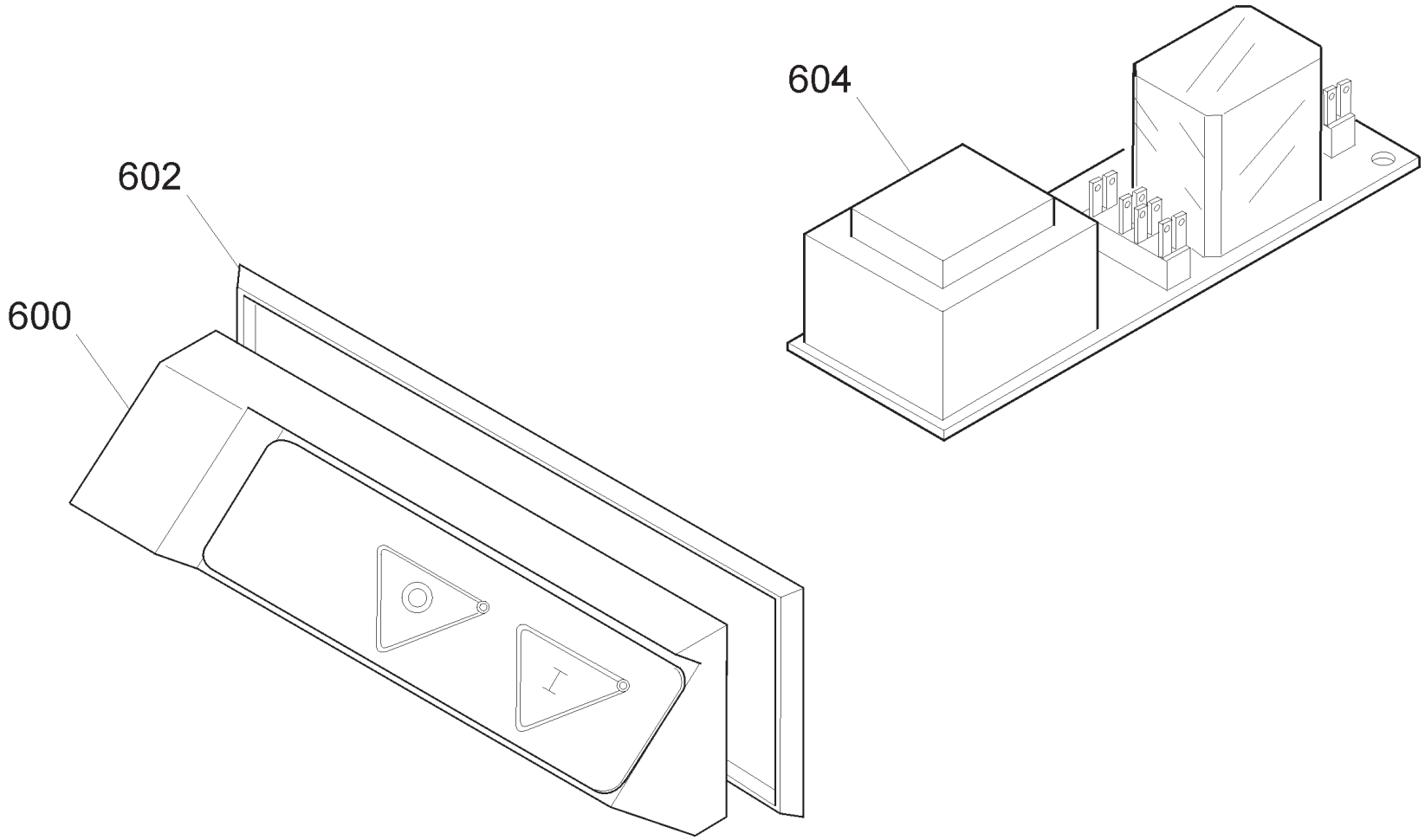
604
602
600

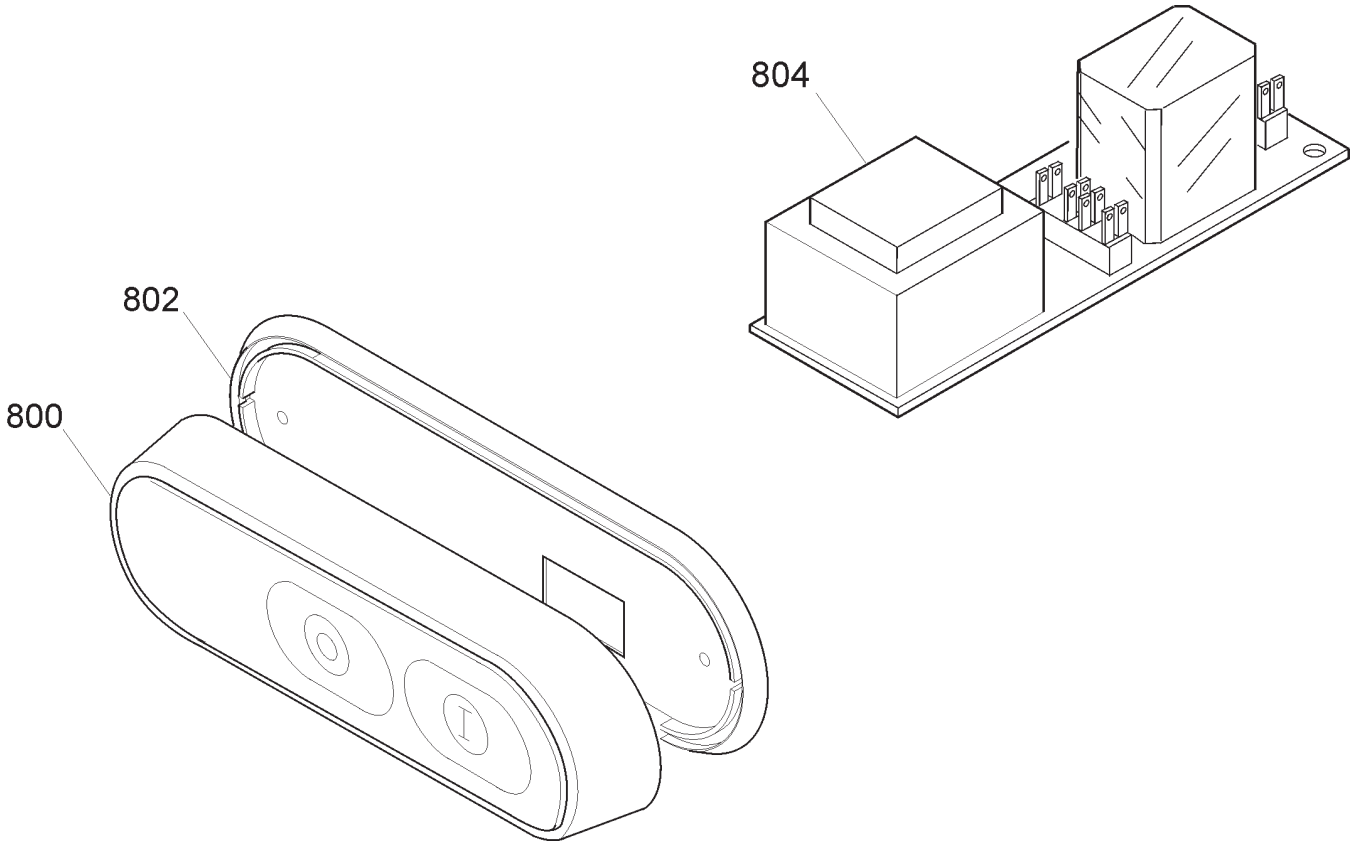
804
802
800

Pulsantiera INGRANAGGI 350 CE TAV. UNICA

Riferime	Nome prodotto	Codice
800C	CORPO PUL.BIANCA NEUTRA MONTATA	19702022
800B	CORPO PUL.BLU NEUT.MONT.NO GUAR	19702021
800A	CORPO PUL.NEUTRA MONT.NO GUARNIZIO	19702004
802	GUARNIZIONE PULSANT.NEUTRA TONDA	19563034
804B	CIRCUITO DI POT.RIP.220-380 TF	19411008
804A	CIRCUITO DI POTENZA TUV 220 MN	19411007
600	CORPO PUL.GRANDE MONT.NO GUARNIZIO	19702002
602	GUARNIZIONE PULSANT.GRANDE SRM	19563032
604B	CIRCUITO DI POT.RIP.220-380 TF	19411008
604A	CIRCUITO DI POTENZA TUV 220 MN	19411007
NR	CORPO PUL.NEUTRA IT MONTATA NO GUAR	19702036
RS	CORPO PUL.NEUTRA RS IT MON.NO GUAR	19702040
604	GUARNIZIONE PULSANT.NEUTRA TONDA	19563034
608 RS	SCATOLA PER PULS.ROSSA NEUTRA	19563120
608 NR	SCATOLA PER PULSANTI NEUTRA	19563118
610	MASCHERINA X PULSANTIERA OP/NEUT.IT	19420164
612	PULSANTE NERO NO	19410140
614	PULSANTE BIANCO NO	19410142
616	CAVETTO PROLUNGA LAMPADA SPIA	19410750
618	SPIA UNIFICATA 220-380 VOLT	19410406
620A	SCHEDA POT.LED SID 110-230 OM.UL CB	19411102
620B	SCHEDA POT.LED SID 400 OM. CB	19411103
-	CORPO PUL.OPERA MONTATA NO GUAR	19702034
604	GUARNIZIONE PULSANT.NEUTRA TONDA	19563034
608	SCATOLA PULSANTI OPERA	19563123
610	MASCHERINA X PULSANTIERA OP/NEUT.IT	19420164
612	PULSANTE NERO NO	19410140
614	PULSANTE BIANCO NO	19410142
616	CAVETTO PROLUNGA LAMPADA SPIA	19410750
618	SPIA UNIFICATA 220-380 VOLT	19410406
620TF	SCHEDA POT.LED SID 230/400	19411000.12
620MN	SCHEDA POT.LED SID 110-230 OM.UL CB	19411102
2	BASAMENTO TGI 350-390	SM500131
04B	PIED.PLAST.BLU M8 LNR 300-330	19560253
4	PIEDINO 275:370 M8	19560202
04A	PIEDINO ALLUMINATO LNR 300-330	19560252
6	*PARALAMA 350 CE OSSIDATO	19510209
8	POMELLO PARALAMA _ LAV	19021110
14	QUADRETTO PARALAMA TGI 350-390	SM521004
16	LAMA 350 - 57/4/280 NAZ. F.ESTR.	18350574280F
16T	LAMA 350 - 57/4/280 TEFLON F.ESTR.	18350574280TF
18	ANELLO PROT. LAMA TGI 350	SM503431
22	PULEGGIA MONTATA TGI 350-390	SM591531
23	PARASTRAPPO TGI 350-390	SM521631
25	CORONA+VITE SENZA FINE NYLON 27 DEN	SM19023004.1
30	PULEG.PIAT.MONT.CONPL.INGR.350-390	19700311
32	TIRANTE PARALAMA INGR.350-390	SM15018007

34A	MAN. TIR.PARALAM. LNR	19522610
34B	MAN. TIR.PARALAM.BLU LNR	19522612
36	PARAFETTA ACCIAIO TGI 350-390	SM550305
38	VITE PARAFETTA TGI 350-390	SM110604
40	VELA TGI 350 CE	SM500731
42	VITE X VELA TQ 8MA L37 I.350-390	SM17006003
44	RONDELLA ATT.VELA TGI 350-390	SM212133
46	COPERTURA LATER. TGI 350-390	SM021331
47	PROT. SUPP.VELA ING.350-390	SM11012003
48	VITE COP. LATER. TGI 350-390	SM330424
49	GUARN.COP.SUPP.VELA INGR.350-390	SM19022007
50	PERNO FERMA PARAL. TGI 350-390	SM562931
52	PARA ACQUA TGI 350-390	SM211621
58A	SUP.VELA 350-370 ESTR OSSIDATO	1,95E+14
58B	SUPP.VELA IN FUSIONE INGR.350-390	SM11002006
59B	PIASTRINA REG.VELA INGR.350-390	SM17004007
59A	SQUADR.SUP VELA ESTRUS 350-370	19520117
64	MOVIMENTO VELA INGR 350-390 LAV.	19500109LI
65	FUNGHETTO TGI 350-390	SM151000
66	PIASTRINA MOV.SV 350-370 ZINCATA	19540619
74	BRONZINA MOV. VELA D.19 TGI	SM18004002
75	VITE REG. BUSSOLA BRONZO 6X18 TGI	SM16001003
78	MOLLA MOVIM. TG 250-390	SM370103
82	PRIGIONIERO 6 X 25 OTTONE	19337002
89	BLOCCHETTO MOVIM. TGI 350-390	SM521731
90	RULLINO MOVIM. TG 350-390 L36	SM131940
92	CAMMA CE INGRANAGGI 350/370/390	SM190100028
96	RONDELLA ONDULATA TGI 350-390	SM340105
97	TUBETTO OLEATORE TGI 350-390	SM521630
100	GHIERA MANOP. NUM. TGI 350-390	SM212400
102A	MAN. NUM. LNR 350-385	19522600
102B	MAN. NUM. BLU LNR 350-385	19522604
102C	MANOPOLA NUMERATA TGI 350-390	SM210507
104	COPERTURA INF. TGI 350-390	SM541231
120	DISCO ESTRATTORE LAMA PER 350	19702512
202	PIASTRINA SGANCIO TG 250-390	SM522330
204	PIAST. SGANCIO FILET.AFF.CE	19533200
206	PUNTALE SGANCIO 300-385 CE	19565001
208	PERNO PER SGANCIO TGI	SM15013080
210	PERNO CUSCINETTO TGI 350-390	SM132004
212	CARRELLO CE C/BUSSOLE TGI	SM21002002
214	BUSSOLA CARRELLO TGI 350-390	SM220206
220	PRIGIONIERO 6 X 25 OTTONE	19337002
224	MOLLA PER SGANCIO 300-370 CE	19390601
226	BUSSOLA FIL.X SGANC.300-330 CE	19534025
228	GHIERA TGI 350-390	SM562730
232	PIASTRINA CARRELLO 350-370 CE	19533009
236	CUSCINETTO CARR. TGI 350-390	SM310201
240	RONDELLA A SPESS. TGI 350-390	SM132830
242	BARRA TONDA TGI 350-390	SM240404

244	MOLLA BARRA TONDA 350-370 SG CE	19390119
246	VITE BARRA TONDA TGI 350-390	SM561504
248	BARRA QUADRA TGI 350-390	SM540931
254	MOLLA BARRA TONDA 350 SG	19390109
256A	MAN. BLOCCA GAMB. LNR	19522615
256B	MAN. BLOCCA GAMB.BLU LNR	19522617
256C	MANOP. GAMBO V5L M10X35 TGI	SM211015
258	GAMBO TGI	SM500831
259	BUSSOLA INOX ZIGR.RIB.18 D25 L27	SM15014009
261	BUSS.FRES FERMA MAN.300-370 CE	19534016
262	PRIGIONIERO M10 X GAMBO X CE	19336038
263	BLOCCHETTO IMPUGNATURA IN ALL.X VAS	19541401
264	PIATTO CE 350-370 OSSIDATO	19510424
268	GOMMINO PARAC.D.12 SG300 DAL 2001	19560103
270	ASTINA PRESSAMERCE SG 350-370	19530409
274	BOCCOLE AUTOLUBR.12.14.12 DAL 01	19324102
276	PARACOLPO PRESSAMERCE POST.SG TUV	19563211
278	PARAC. P.MERCE G. D8,5XH36	19563206
280	PRESSA MERCE SGF 350-370 OSSIDATO	19510924
281A	ELSA PRESSAMERCE LNR OSSIDATO	19522640
281B	ELSA PRESSAMERCE LNR BLU OSSIDATO	19522641
282	DIST.PRES.D14X121 300-370 CE P	19541509
284A	MAN. PRESSAMERCE LNR OSSIDATO	19522645
284B	MAN. PRESSAMERCE LNR BLU OSSIDATO	19522646
284C	MANOPOLA PRES.MERC.CON FLANG.X CE	19562904
286A-B	DISTANZIALI PARAMANO 300-385	19521609
288	PRIG. P.MANO M6X62 330-370	19336004
290	RONDELLA 6 X 24	19340165
292	DADO CIECO M 06	19362008
294B	P.MANO PIATTO AFFETT. 300-370	19562336
294A	P.MANO PIATTO GTA 330-350	19562335
300	PIASTRINA TEMPR. 350-370	19530809
302	MANIGLIA X GAMBO SAGOMATA	19562806
402	CAPPOTT. 330-370 CE OSSIDATA	19511208C
404A	MAN.CAPP.AFF.LNR OSSIDATO	19522652
404B	MAN.CAPP.AFF.LNR BLU OSSIDATO	19522653
404C	POMELLO CAPPOTTINA A FUNGO	19562702
410	MOLLA PERNO AFF.+SBAV. 300:385	19390309
412	PERNO SBAVATURA 330:370	19540709
416	MOLA SB.350 D.50 H.8 F.8 MOZ	19300208
424	PERNO AFFILATURA 330:370	19540708
426	PULSANTE AFFILATOIO 330:370	19550208
427	VITE BLOC.PULSANTE AFF.250-370	19335025
428A	MANOPOLA AFFIL. MRR BULTH	19522505
428B	MANOPOLA AFFIL. BLU MRR BULTH	19522506
428C	MANOPOLA PRIG. AFFIL. M8 6 LOBI	19562602
430	PRIGIONIERO COLONNINA L=75	19336010
436	COLONNIN.330-350 ALL OSSIDATO	19511108
442	PERNO COL0NNINA FRES.330:370	19540408
450	PRIG. DISTANZ. PARAMAN.M5 X 30	19336003

452	PRIG. LUNGO AFFILATOIO M5 X 63	19336005
456	CORPO AFF. 330:370 LAVORATO	19500208
464	SFERA 4.762/IV GRANDE	19320301
470	MOLA AF.330-385 D.48 H.15 F.8 Y10	19300108C.10
626	CONDENSATORE MRR 8UF CODOLO M8	19410301
632	SCATOLA RELAIS TG 250-300	SM530330
642A	CAVET.ALIM PULS-PA 205 AFF MN	19410718
642B	CAVET.ALIM PULS-PA 205 AFF TF	19410719
644A	CAVO ALIM.COMP. SUKO CON PA 205	19410530
644B	CAVO ALIM.COMP. TF ITALIANA PA 205	19410536
648C	MOTORE 230V NO VENTOLA INGR.	SM08002008
648A	MOTORE 230V./50HZ TGI 350-390	SM401408
648B	MOTORE 380V./50HZ TGI 350-390	SM402415
649	VENTOLA 230 V X INGR.	SM08018001
658	MOLLA VITE SENZA FINE TGI	SM370116
660	DADO VITE SENZA FINE TGI	SM133831
662	CAVO MICRO 300-370 AFF.PULSANTIERA	19410703
664A	MICRO MN TGI	SM410201
664B	MICRO TF TGI	SM410202
680	COPERCHIO RELAIS TG 250-300	SM530430