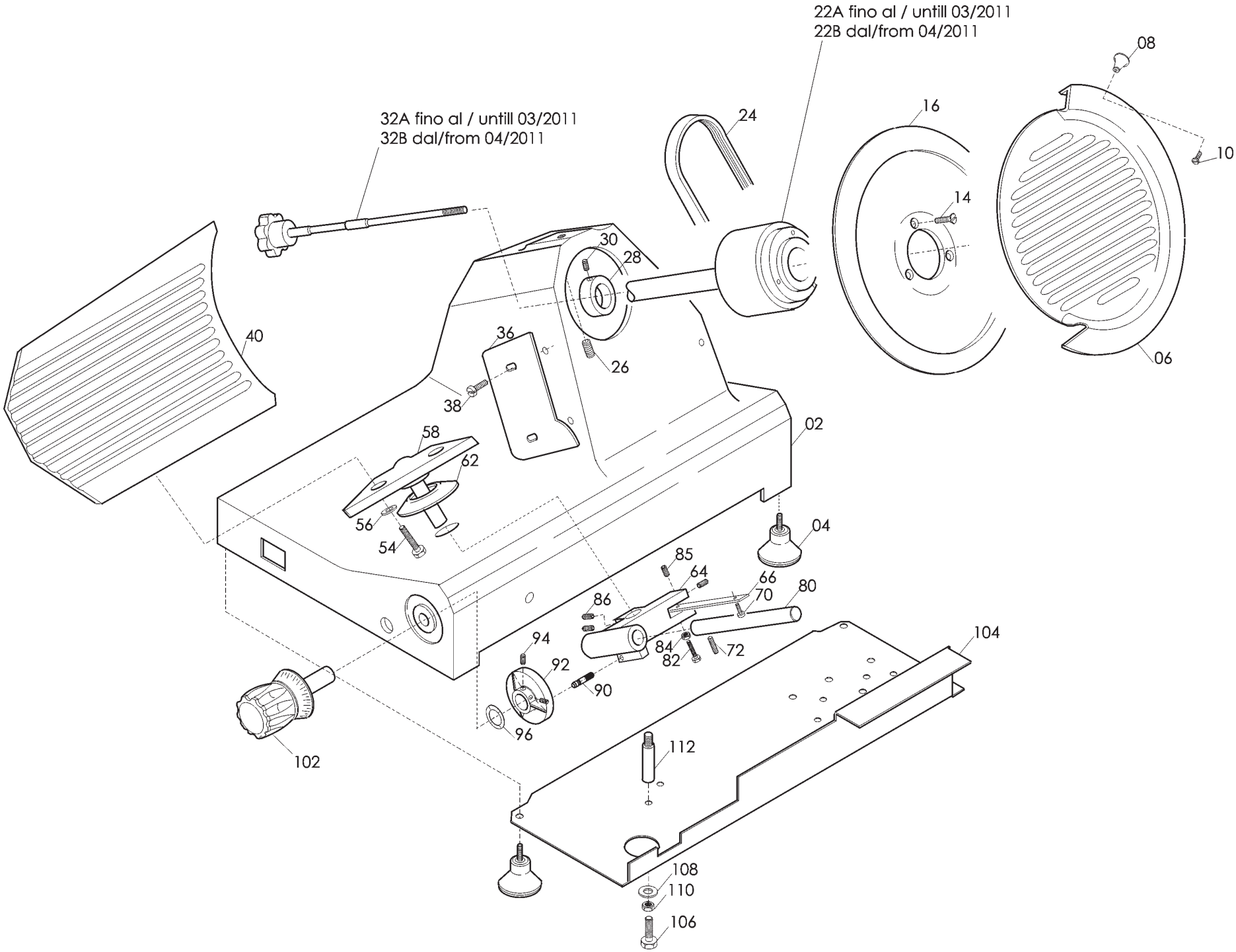
22A fino al / untill 03/2011
22B dal/from 04/2011
32A fino al / untill 03/2011
32B dal/from 04/2011
08
16
24
10
14
30
28
40
36
26
06
38
02
58
62
56
54
04
85
64
66
70
80
86
94
92
84
82
72
104
90
96
102
112
108
110
106

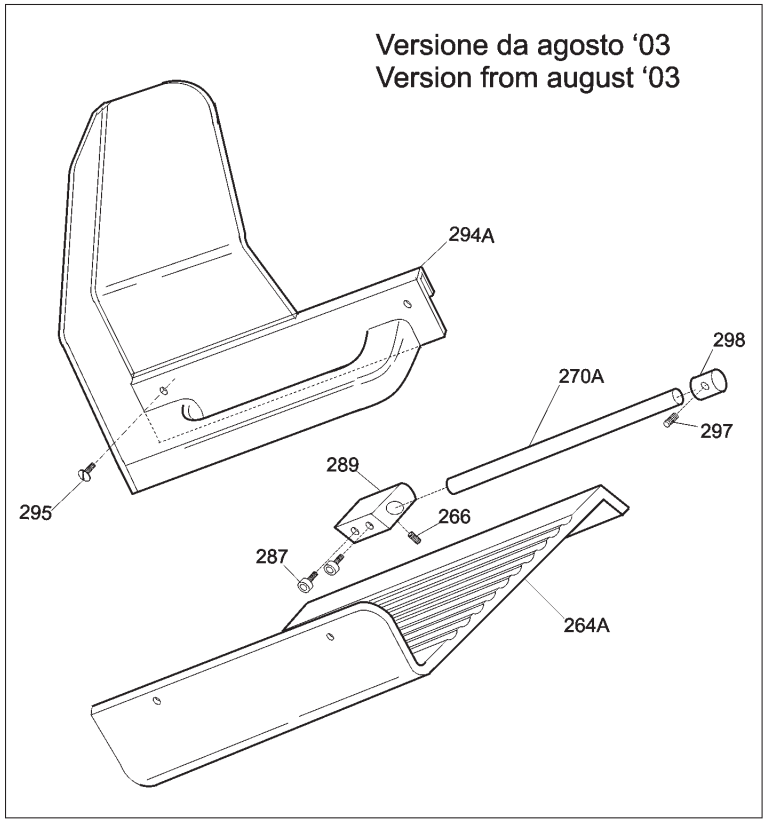
Versione da agosto ‘03
Version from august ‘03
294A
298
270A
297
295
289
266
287
264A

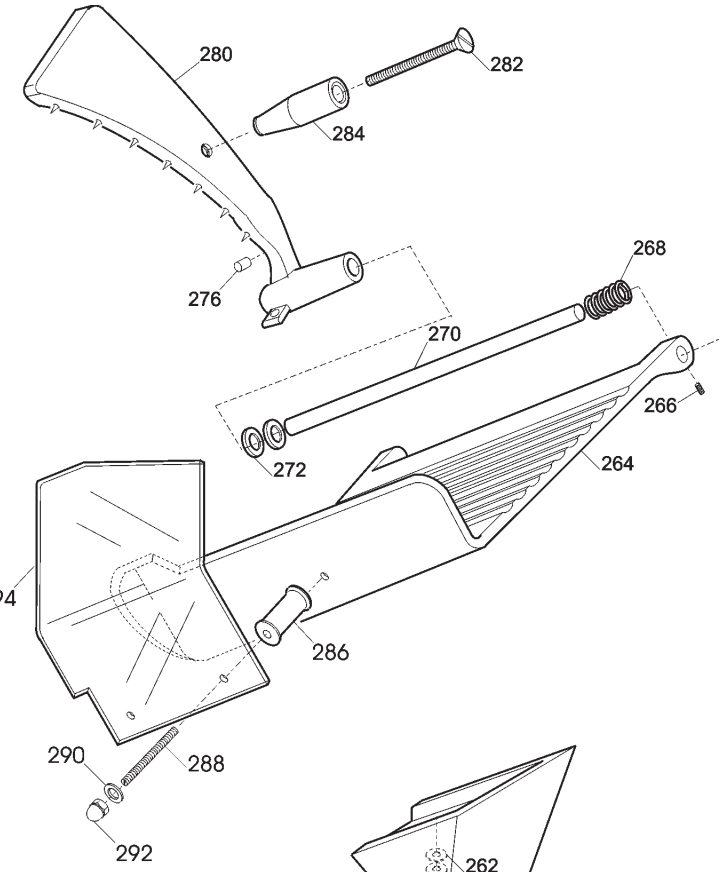
280
282
284
276
268
270
266
272
264
294
286
290
288
292

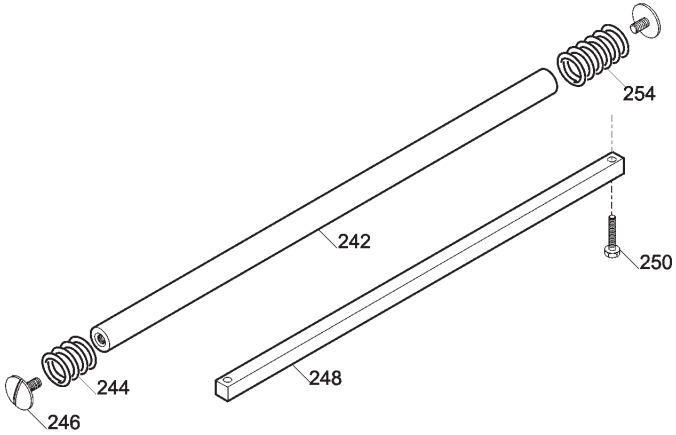
254
242
250
244
248
246

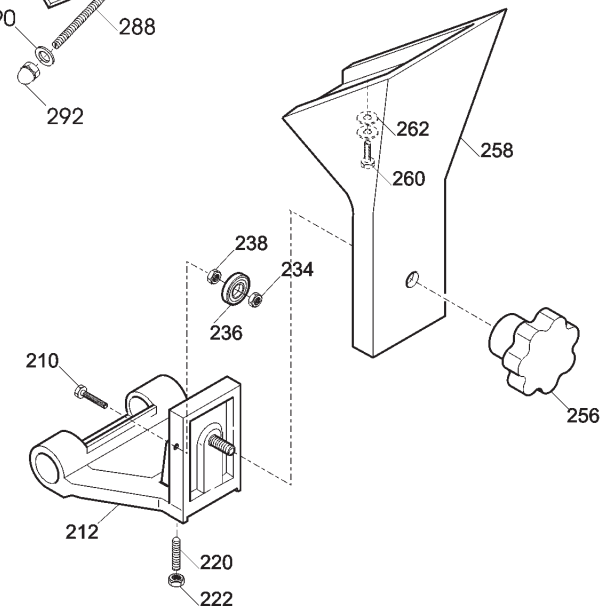
262
258
260
238
234
236
210
256
212
220
222

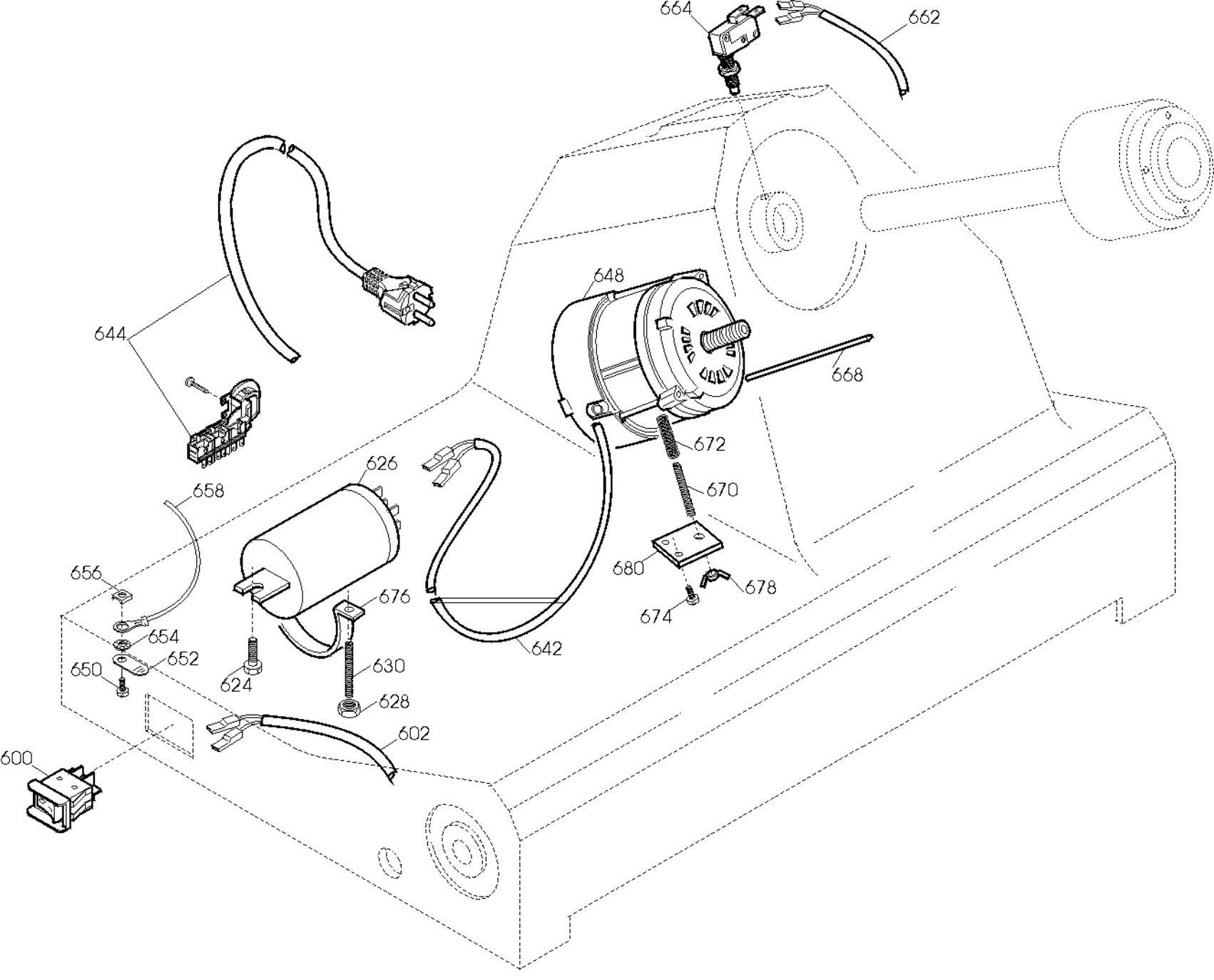
664
662
648
644
668
672
626
670
658
680
656
678
676
674
654
642
652
630
650
624
628
602
600

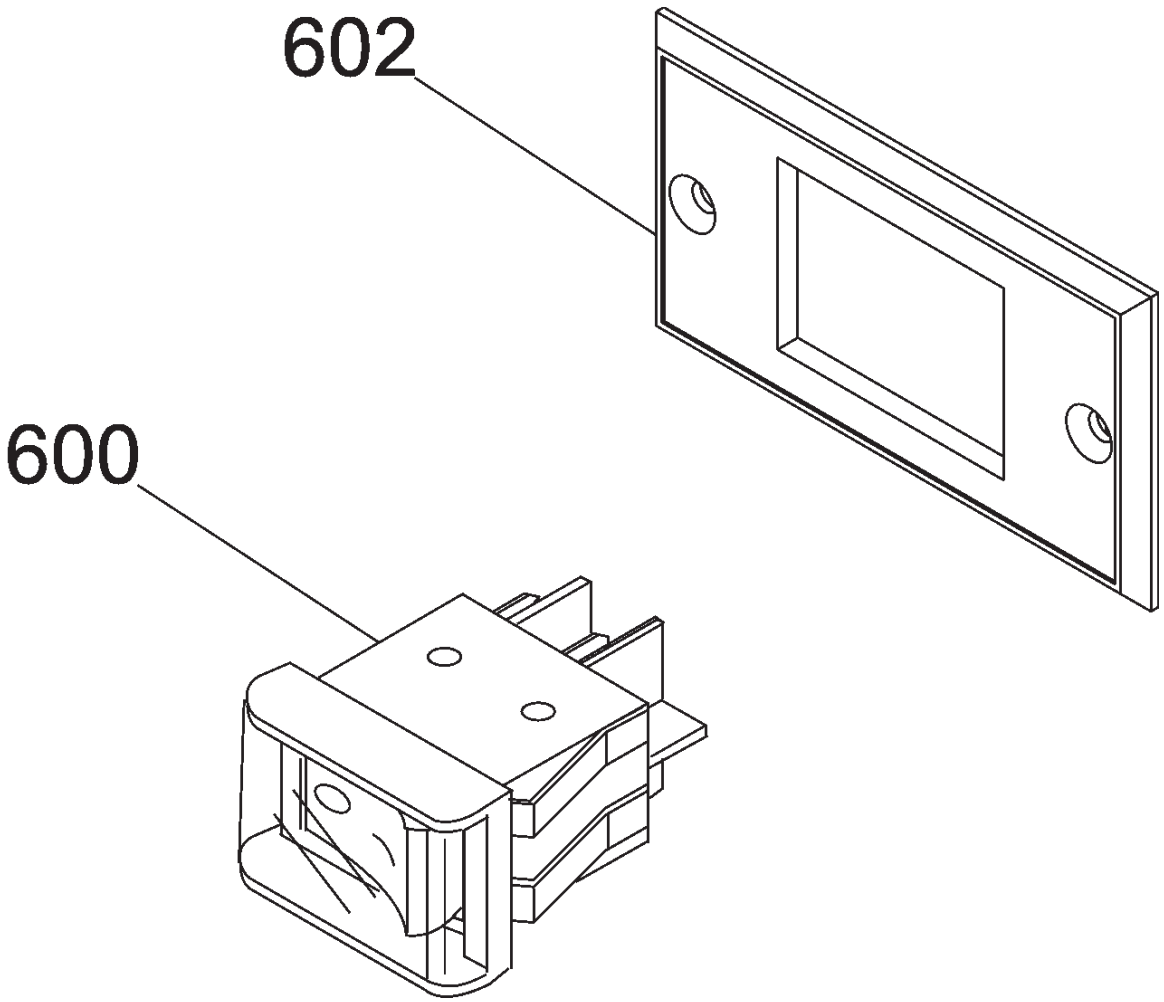
602
600

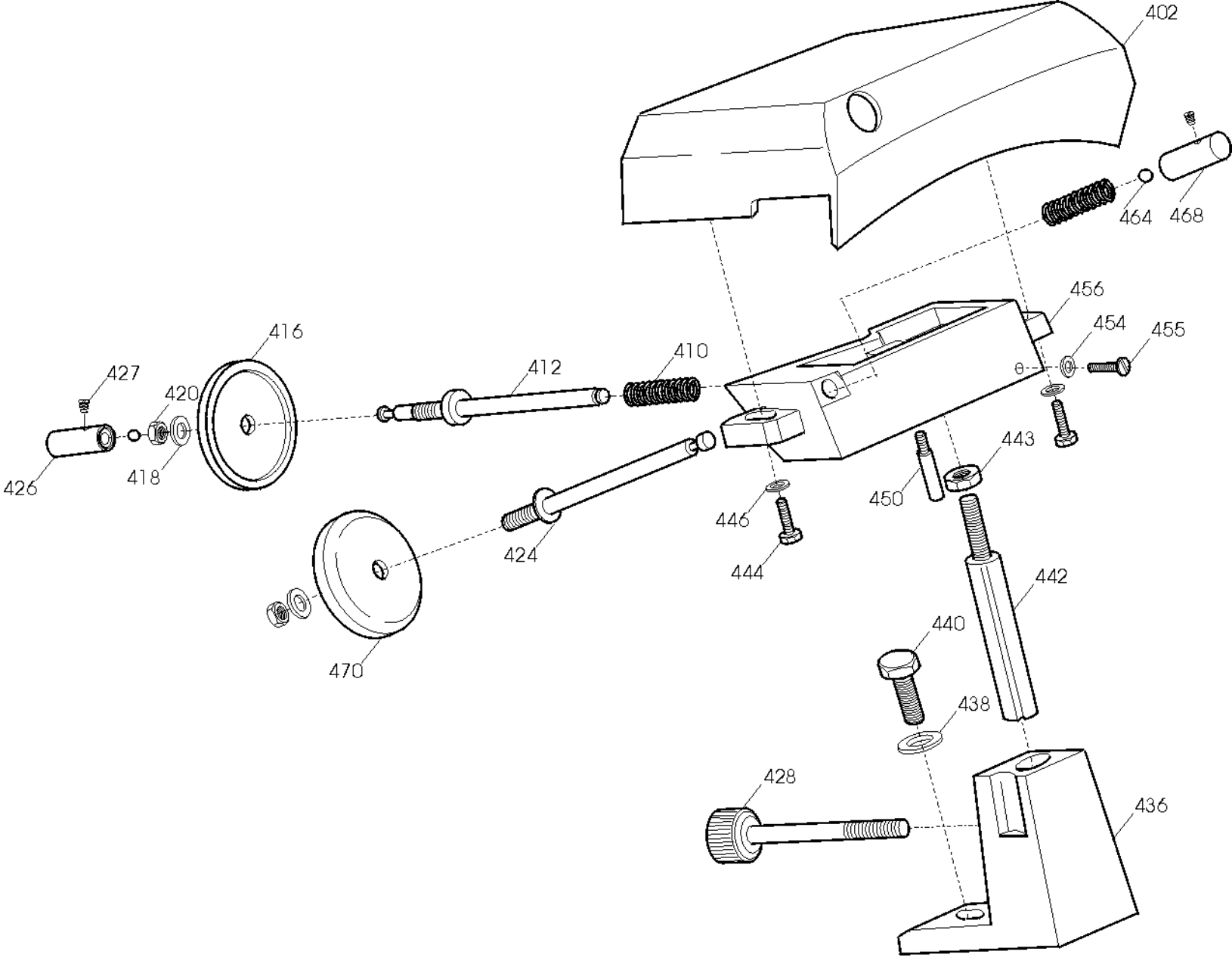
402
464
468
456
454
455
416
410
412
427
420
426
418
443
450
446
424
444
442
440
470
438
428
436

PERLA 220 A.I.CE DOM TAV. UNICA

Riferin	Nome prodotto	Codice
600	INT. MN COMELUX 401/L CON PROT	19410102
602	SUPPORTO INTERRUTTORE MRR NEW	19563171
2	BASAMENTO PRL 220	AMM002
4	PIEDINO PICCOLO DOPPIO M 5 A PUNTA	19560201
6	PARALAMA 220 A.I.	AME006
8	POMOLO PARALAMA	AMA008
10	VITE POMOLO PARALAMA	AMA010
14	VITE INOX PER LAMA	AMA014
16	LAMA 220 - 40/3/180 NAZ.	18220403180
16T	LAMA 220 - 40/3/180 TEFLONATA	18220403180T
22A	PULEGGIA COMPLETA MM147 220	AMC022
22B	PULEGGIA COMPLETA MM166 220	AMC022.11
24	CINGHIA PIATTA TB2 295 X 8 220	AMC024
26	GRANO BLOCC. MOZZO PULEGGIA	AMA026
28	ANELLO PORTA MICRO	AMA028
30	GRANO ANELLO PORTA MICRO	AMA030
32B	TIRANTE PARAL.MM189 220-250 C/MOLLA	AMC032.11
32A	TIRANTE PARALAMA MM170 220 C/MOLLA	AMC032
36	PARAFETTA MRR PLEX MRR 220 OLD	19562201
38	VITE PARAFETTA 195-220	AMA038
40	VELA 220 A.I.	AME040
54	VITE SUPPORTO VELA	AMA054
56	RONDELLA SUPPORTO VELA	AMA056
58	SUPPORTO VELA PRL 220	AMM058
62	PARA ACQUA	AMA062
64	MOVIMENTO VELA PRL 220	AMM064
66	PIASTRINA MOVIMENTO 195	AMA066
70	VITE PIASTRINA MOVIMENTO	AMA070
72	GRANO M5 PERNO MOV.VELA PRL	AMI072
80	PERNO MOV. VELA PRL	AMI080
82	VITE FISS. PIASTR. MOV.PRL	AMI082
84	DADO FISS. PIASTR. MOVIMENTO	AMI084
85	GRANO BLOCCA PIASTRINA MOVIMENTO	AMA085
86	GRANO BLOCCA PERNO	AMA086
90	RULLINO MOVIMENTO	AMA090
92	CAMMA PRL	AMI092
94	GRANO CAMMA	AMA094
96	RONDELLA ONDULATA	AMA096
102	MANOPOLA NUMERATA PRL 220	AMC102
104	PROTEZIONE INF. PRL 220	19531641
106	VITE FISSAGGIO PROT. INF.	AMA106
108	RONDELLA FISS.COP.INF. PRL	AMI108
110	DADO FISS.COP.INF. PRL	AMI110
112	DIST. COPERT.INF. PRL 220	AMM112
210	PERNO CUSCINETTO	AMA210
212	CARR. PRL 220-250	AMM212
220	PRIGIONIERO	AMA220

222	DADO PRIGIONIERO	AMA222
234	DADO	AMA234
236	CUSCINETTO BIELLA AUT.626	19320101
238	RONDELLA	AMA238
242	BARRA TONDA TPZ PRL 220	AMC242
244	MOLLA B. TONDA 220 - 250	AMC244
246	VITE CROMATA BAR. T. 220 - 250	AMC246
248	BARRA QUADRA ZINCATA 220	AMC248
250	VITE FISS. BARRA QUADRA	AMA250
254	MOLLA B. TONDA 220 - 250	AMC254
256	POM. TIR.PARAL.300-370 M8 5 LOBI	19562504
258	GAMBO TPZ 220	AMC258
260	VITE FISS. GAMBO	AMA260
262	RONDELLA FISS. GAMBO	AMA262
264	PIATTO 220 A.I.	AME264
264A	PIATTO ESTR. TPZ-PRL 220 A.I.	AME264A
266	GRANO	AMA266
268	MOLLA PARACOLPO P.MERCE P 250	AMA268
270	ASTINA PRESSAMERCE 220 FINO AL 2003	AMC270
270A	ASTINA PRESSAMERCE 220-275 DAL 04	AMC270A
272	GOMMIN.PARACOLPO	AMA272
276	PARACOLPO POST.P.MERCE	AMA276
280	PRESSA MERCE 220	AMC280
282	DADO PRIG.MAN.P.MERCE	AMA282
284B	MAN. PRESSAMERCE NERA M10 DAL 2010	AMA284N
286	DISTANZIALI PARAMANO D.20X31MM	19521603
287	VITE FISS.ORECCH. TPZ PRL 195/250	AMA287
288	PRIG.MED.AFFIL.PARAMAN.M5 X 47	19336006
289	ORECCH.ASTINA TPZ PRL 195/250	AMA289
290	RONDELLA PARAMANO 220 A.I.	AME290
292	DADO CIECO PARAMANO 220 A.I.	AME292
294	P.MANO PIATTO MRR/PRL/TPZ 220-250	19562322
294A	PARAM.NEW X PIATTO ESTR.T/P195/250	AMA294A
295	VITE FISS.PAR.NEW TPZ PRL 195 250	AMA295
298	SEEGER BLOCCA ASTINA PRESSAMERCE	AMC298
-	AFF. INCORP.COMPLETO T/P 220-250	AMC800
402	CAPPOTTINA	AME402
410	MOLLA PERNI AFFILATURA	AME410
412	PERNO SBAVATURA TPZ PRL 220AI-250	AME412
416	MOLA SB.ESTR.D.40 H.8 F.6 MOZ	19300401
418	RONDELLA	AME418
420	DADO	AME420
424	PERNO AFFILATURA TPZ PRL 220AI-250	AME424
426	PULSANTE SBAVAT. TPZ PRL 220AI-250	AME426
427	GRANO	AME427
428	POMELLO BLOC.COLONNINA	AME428
436	COLONNINA	AME436
438	RONDELLA FIS.COLONNINA	AME438
440	VITE FISS. COLONNINA	AME440
442	COLONNINA FRESATA	AME442

443	DADO FISS. COLONN. FRESATA	AME443
444	VITE FISS.	AME444
446	RONDELLA FISS.	AME446
450	PRIG. DISTANZ. PARAMAN.	AME450
454	RONDELLA P/T 220AI-250CE CAS	AME454
455	VITE PERNO SBAV.P/T 220AI-250CE CAS	AME455
456	CORPO AFFILATOIO	AME456
464	SFERA	AME464
468	PULSANTE AFFIL. T/P 220AI-250	AME468
470	MOLA AF.ESTR.D.40 H.8 F.6 MOZ	19300301
600	INT. MN COMELUX 401/L NORMALI	19410101
602	CAVETTO INTERR.	AMA602
624	VITE FISS. CONDENSATORE	AMA624
626	CONDENSATORE MRR 8UF ALETTA LA	19410303
628	DADO FISS. FASCETTA CONDENSATORE	AMA628
630	PRIGIONIERO FASCETTA CONDENSATORE	AMA630
642	CAVETTO COLL. CONDENSATORE	AMA642
644	CAVO ALIM.COMP. SUKO CON PA 205	19410530
648	MOTORE MN 230V 220	AMC648
650	VITE FISS. TARGH.MASSA	AMA650
652	TARGHETTA MASSA TERRA	AMA652
654	RONDELLA FISS. TARGH.MASSA	AMA654
656	BLOCCHETTO FISS. TARGH.MASSA	AMA656
658	CAVETTO MASSA TERRA	AMA658
662	CAVETTO MICRO	AMA662
664A	MICRO INTERRUTT.MN X AFFETTATR	19410201
668	ASTINA MOTORE	AMA668
670	PRIG. TIR. MOTORE 220	AMC670
672	MOLLA TIR. MOTORE 220	AMC672
674	VITE FISS. PIASTR. TIR. 220	AMC674
676	FASCETTA CONDENSATORE 220	AMC676
678	GALLETTO TIR. MOTORE 220	AMC678
680	PIASTRINA TIR. MOTORE 220	AMC680