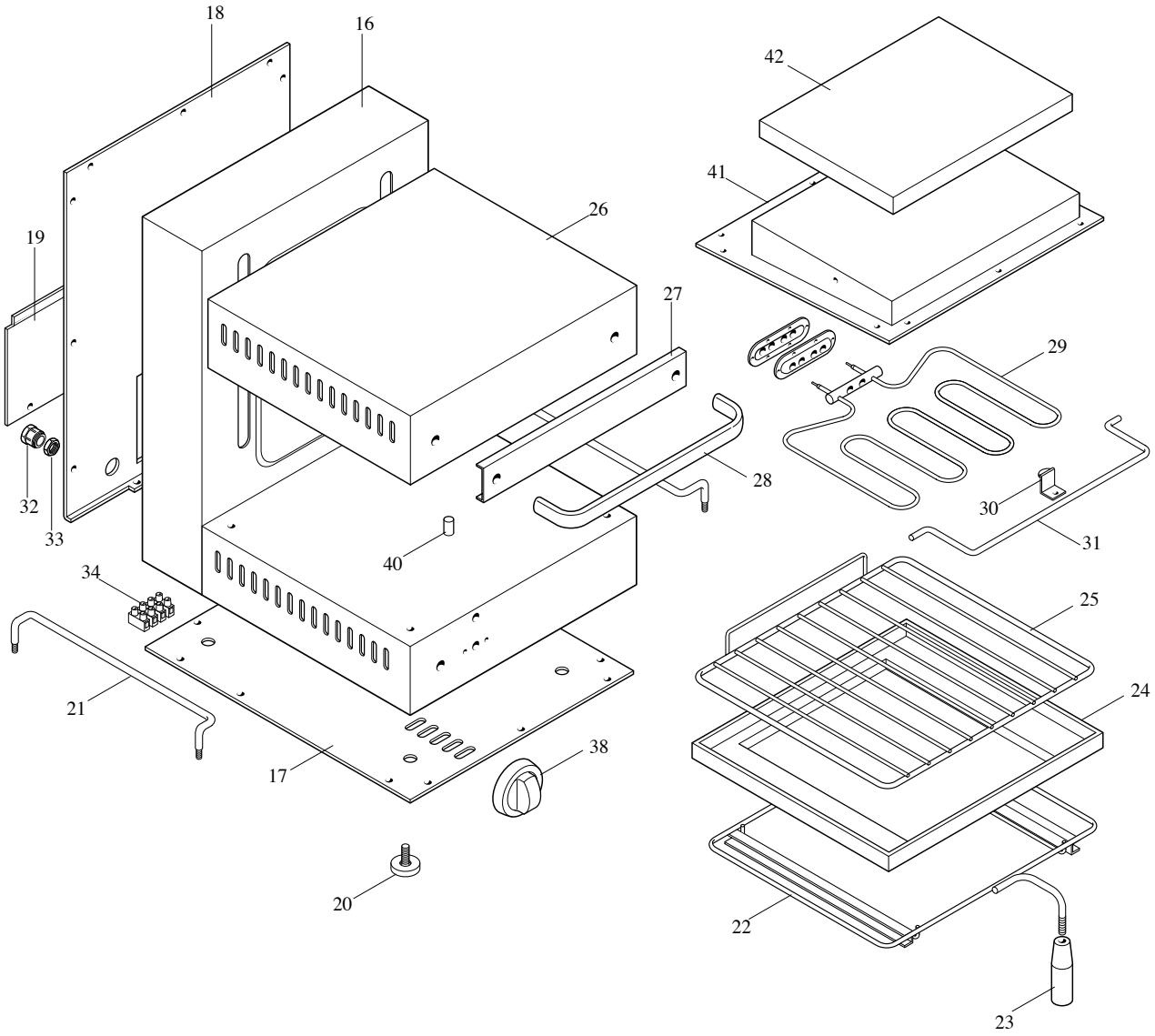
18
16
42
41
19
26
27
29
28
32
33
40
30
31
34
25
24
21
17
38
20
22
23

MODULAR

LISTA RICAMBI

cod. 253.142.00 A

SALAMANDRA ELETTRICA MOBILE MOD. SE-GN 2/3

ED. 01-99

POS.	CODICE	RIF. MODIFICHE	DENOMINAZIONE	PREZZO
1	611.436.00		Ass. telaio salamandra GN 2/3	
2	611.429.00		Ass. montante guida cuscinetti	
3	641.083.00		Barra per pignoni SE GN2/3	
4	641.084.00		Pignone lavorato Z12-P12,7	
5	260.011.00		Molla tendicatena De 14-20 Sp	
6	642.000.00		Catena salamandra L.774	
7	622.333.00		Piastra contrappeso SE-GN 2/3	
8	622.329.00		Supporto contrappeso GN 2/3	
9	622.312.00		Traversa fiss. bracci SE-GN 2/3	
10	623.284.00		Piastrina attacco catena	
11	611.430.00		Ass. braccio dx salamandra	
12	611.431.00		Ass. braccio sx salamandra	
13	0650.15035.0		Cuscinetto tipo A 15x35x11	
14	623.281.00		Supporto paracolpi SE-GN 1/1 - 2/3	
15	652.006.00		Piedino D.24 H.5	
16	611.437.00		Ass. involucro SE-GN 2/3	
17	621.424.00		Suola SE-GN 2/3	
18	621.426.00		Schienale SE-GN 2/3	
19	621.458.00		Protezione post. morsettiera SE	
20	451.007.00		Piedino D.35 M10	
21	683.043.00		Guida reggigriglia salamandra	
22	683.042.00		Reggigriglia scorrevole SG-GN 2/3	
23	651.012.00		Manopola cilindrica MC/28x85 M8	
24	621.412.00		Bacinella raccogligocce SE 2/3	
25	683.040.00		Griglia salamandra GN 2/3	
26	611.439.00		Ass. piano radiante SE-GN 2/3	
27	622.325.00		Rinforzo maniglia L.300	
28	651.022.00		Maniglia GN 565 L.300	
29	665.026.00		Resistenza 2000W-240V SE-GN 2/3	
30	623.282.00		Piastrina sostegno resistenze SE	
31	683.046.00		Sostegno resistenze SE-GN 2/3	
32	663.027.00		Pressacavo PV-TEC 16	
33	663.023.00		Controdado PG 16	
34	663.018.00		Morsettiera PA 44 a 4 poli	
35	661.000.00		Segnalatore verde	
36	661.058.00		Regolatore di energia 230V	
37	611.320.00		Montaggio viti di terra	
38	612.028.00		Ass. manopola reg. di energia De 62	
39	682.003.00		Placchetta per indice	
40	641.045.00		Piolo di centratura D.8	
41	621.450.00		Piano radiante SE-GN 2/3	

MODULAR

LISTA RICAMBI

cod. 253.142.00 B

SALAMANDRA ELETTRICA MOBILE MOD. SE-GN 2/3

ED. 01-99

POS.	CODICE	RIF. MODIFICHE	DENOMINAZIONE	PREZZO
42	0850.00096.0		Fibra ceramica C96	