DESPIECE TECNICO

MARZO 1994

LAVAVAJILLAS DE CAPOTA

FI-900
FI-1200



Proyectos e Instalaciones y S.A.T.
Oñati, 18 de Marzo de 1994

Hostelería y Lavandería Industrial
Grandes Cuisines et Buanderie
Catering and Laundry Equipment

Fagor Industrial, S. Coop.
20560 - Oñati - España

FAGOR

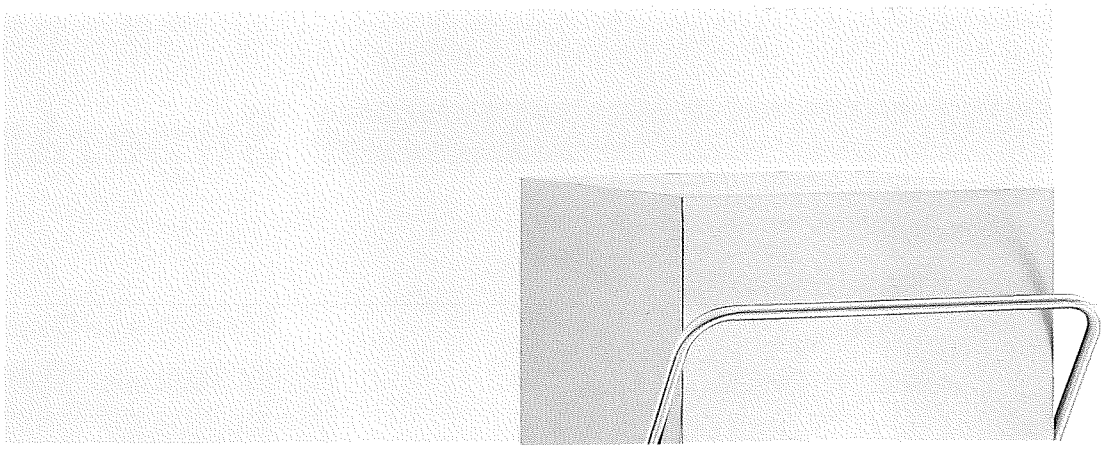

LAVAVAJILLAS DE CAPOTA
EL FRUTO DE LA SUPERACION

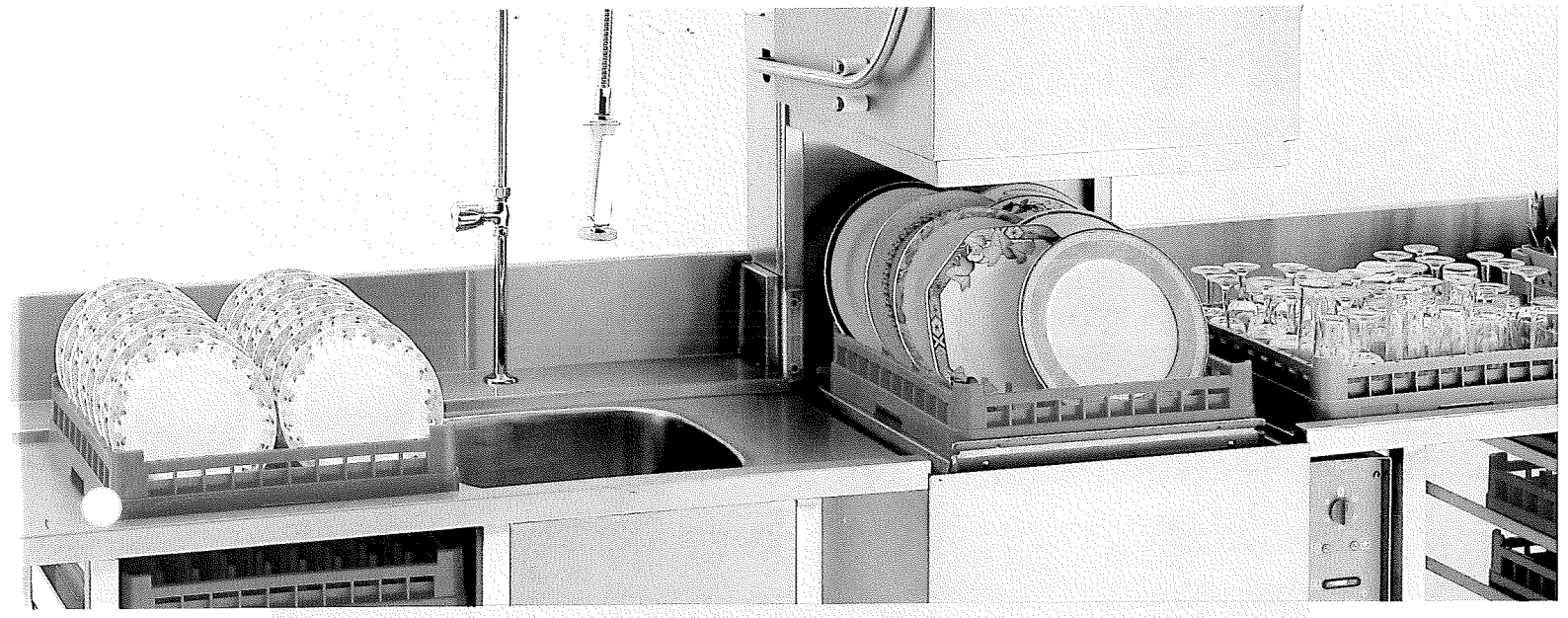

FI-900
FI-1200

FAGOR

Superándonos



Economía de Consumo.
Cuidamos hasta los últimos detalles.
Seguridad total.
Máximo equipamiento.

Economía de Consumo

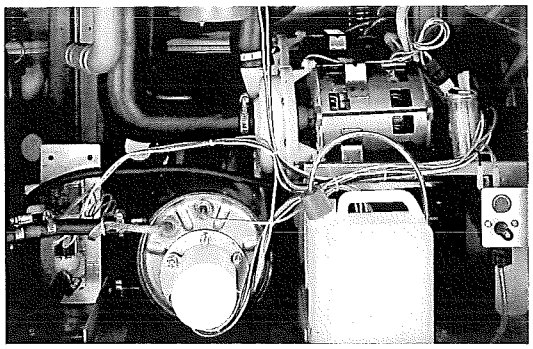

EXCELENTES resultados de lavado, con un consumo de energía óptimo.

ELECTROVALVULAS de toma de agua con filtro y reductor de caudal.

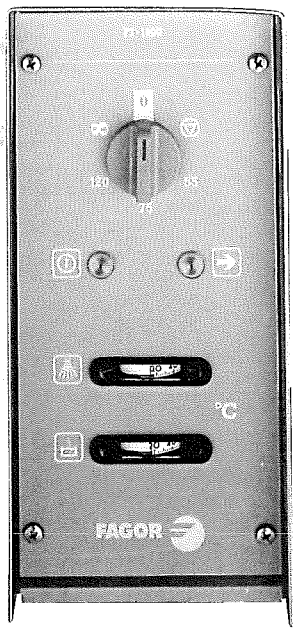

TERMOSTATOS independientes que controlan la temperatura del agua de Lavado: 55-60°C y Aclarado: 85-90°C.

PROGRAMADOR. Su manejo es sencillo. Permite las siguientes opciones:

- Elección entre TRES PROGRAMAS DE LAVADO de: 55", 75" y 120".
- Lavado en continuo.
- Posición de espera, lista la máquina para su utilización inmediata.
- La máquina se pone automáticamente en marcha, con sólo cerrar la capota.

en Calidad, Tecnología, Seguridad, Equipa

Seguridad Total

SEGURIDAD Y SIMPLICIDAD gracias a una PUESTA EN MARCHA AUTOMÁTICA con sólo bajar la capota de la máquina.

MICROINTERRUPTOR que detiene el funcionamiento de los motores de lavado en caso de apertura de la capota.

DOBLE SISTEMA DE FILTROS, que garantizan la limpieza y duración del agua de lavado e impiden el paso de residuos a las bombas, garantizando su correcto funcionamiento.

TOBERAS de lavado de gran diámetro, lo que las hace prácticamente inobstruibles.

MAQUINA preparada para un fácil acople de mesas de entrada/salida, y para ser INSTALADA EN LINEA O EN ANGULO.



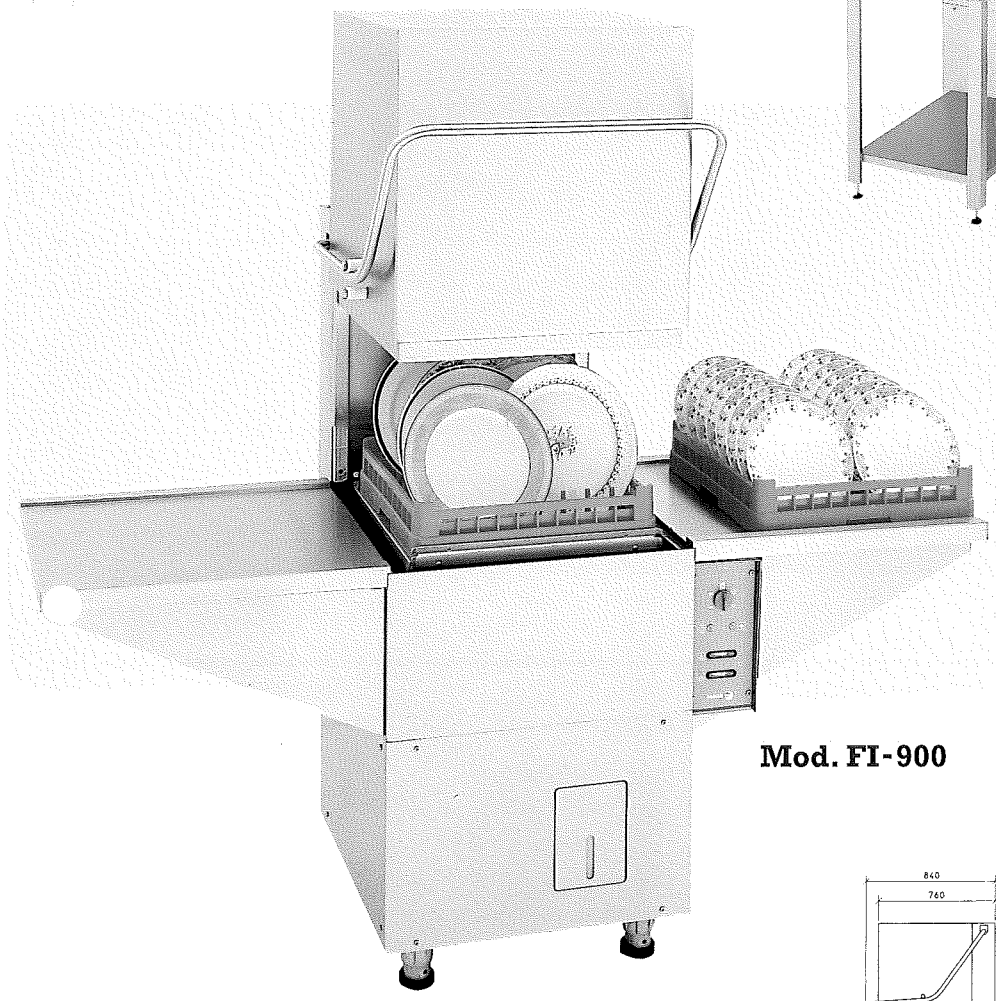

Mod. FI-900

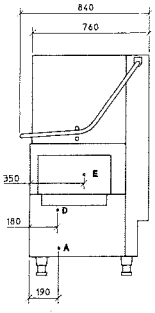

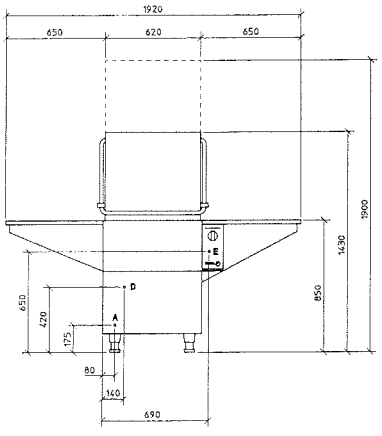

A: Toma de agua
D: Desagüe
E: Conexión eléctrica

Características

Modelos		FI-900	FI-1200
Capacidad de platos/hora		900	1200
Duración ciclo en segundos		55	55
		75	75
		120	120
		Continuo	Continuo
Capacidad de las cestas:	- Platos de diámetro 240 mm.	18	18
	- Platos de diámetro 320 mm.	11	11
	- Vasos de diámetro 70 mm.	36	36
	- Cubiertos	240	240
	- Bandejas Gastronorm 530 x 325 mm.	7	7
Consumo de agua por ciclo, litros		3	3
Temperatura de lavado, °C.		55 - 60	55 - 60
Temperatura de aclarado, °C.		85 - 90	85 - 90
Potencia instalada, kw.:	- Tanque de lavado	2,8	2,8
	- Calderín de aclarado	6	9
	- Bombas	2 x 0,65	2 x 0,65
Potencia absorbida, kw.		10,1	13,1
Agua de alimentación:	- Temperatura en °C *	50	50
	- Presión en bars ** Kg/cm²	2 - 4	2 - 4
	- Dureza °F máxima recomendada ***	8 - 14	8 - 14
Tensión de alimentación		220/380/415 V	220/380/415 V
		50-60 Hz	50-60 Hz
		3 N + T	3 N + T
		240 V - 1 N + T	

* Con alimentación de agua fría 15°C, baja la producción horaria.

** Con presiones inferiores o superiores a la indicada el aclarado no es correcto, es necesario colocar una bomba de presión o un reductor de presión.

*** Con durezas superiores, la calidad de lavado no es la adecuada, se recomienda instalar un descalcificador.

© TRIANGULO / FAGOR'94

Las principales normativas y certificados de calidad a nivel europeo avalan nuestros productos.

AENOR Producto Certificado

AENOR Empresa Registrada RE 022/1/91

EQNet THE EUROPEAN NETWORK FOR QUALITY SYSTEM ASSESSMENT AND CERTIFICATION

TÜV GS geprüfte Sicherheit

ISO - 9001 / EN - 29001

Fagor Industrial, S. Coop.
Apdo. 17
Tel. (Nal. 943) 78 01 51 - 78 09 90
(Intl. 34 43) 780151
Tx.: 38697 FAGI E - Fax (943) 78 07 66
20560 OÑATE (Guipúzcoa) ESPAÑA

MONDRAGON CORPORACION COOPERATIVA

FAGOR

ımiento, Economía, ...

Máximo equipamiento.

PATAS DE ACERO INOXIDABLE AISI-304, regulables para realizar una perfecta nivelación.

SOPORTE de cestillos y filtros.

FILTROS DESMOTABLES manualmente, para facilitar la limpieza de la máquina.

POSIBILIDAD de lavar BANDEJAS de hasta 400 mm. de altura.

DOSIFICADOR eléctrico de líquido abrillantador, incorporado de serie en las máquinas.

BOMBAS DE LAVADO INDEPENDIENTES para los brazos superior e inferior, de gran potencia y elevado caudal, que posibilitan un lavado inmejorable.

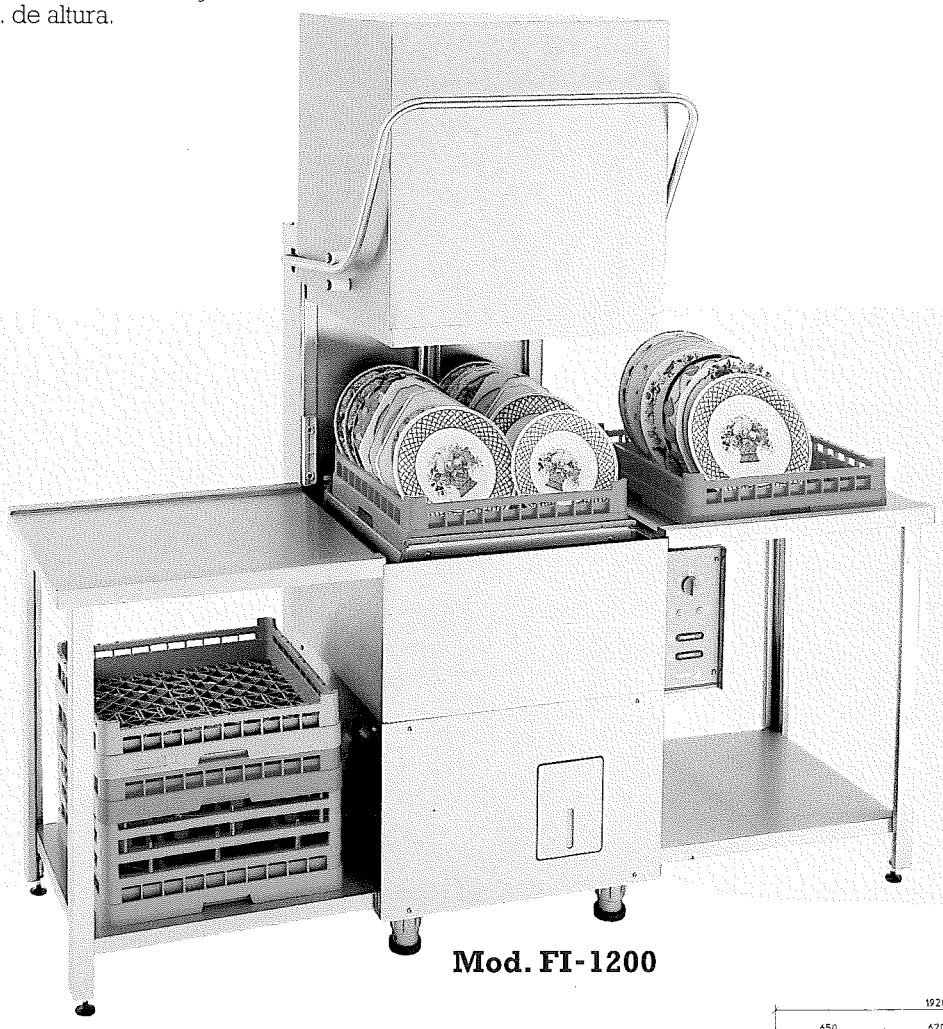

Mod. FI-1200

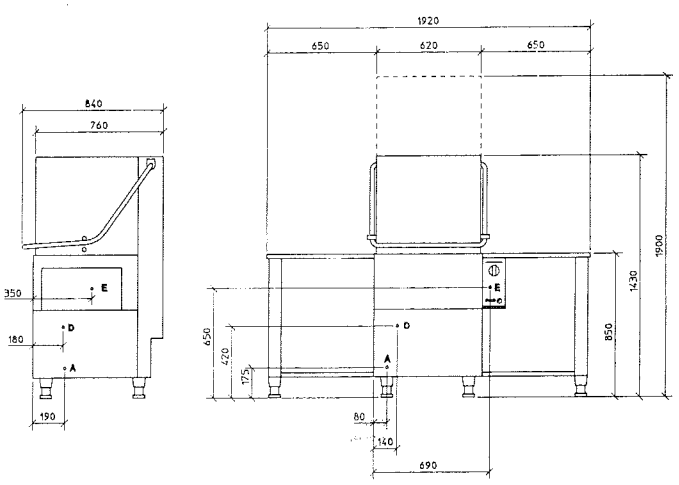

A: Toma de agua
D: Desagüe
E: Conexión eléctrica

Cuidamos hasta los últimos detalles.

TERMÓMETROS ANALÓGICOS que informan en todo momento de la temperatura del agua de lavado y aclarado.

TOBERAS de gran precisión que garantizan una presión y calidad de lavado excelente.

CAPOTA elevable mediante muelles compensados que facilitan su levantamiento y el acceso a los órganos de lavado y aclarado, así como a los filtros situados en el interior de la cuba.

PRESOSTATO para el llenado automático de la cuba.

INDICADORES LUMINOSOS para el control de funcionamiento de la máquina.

CONSTRUIDO TOTALMENTE EN ACERO INOXIDABLE AISI-304.

ASA de capota ergonómica.

CONSTRUCCION conforme a la Norma Internacional ISO 9001, relativa al diseño, la fabricación y el control final.

CESTAS normalizadas de 500 X 500 mm.

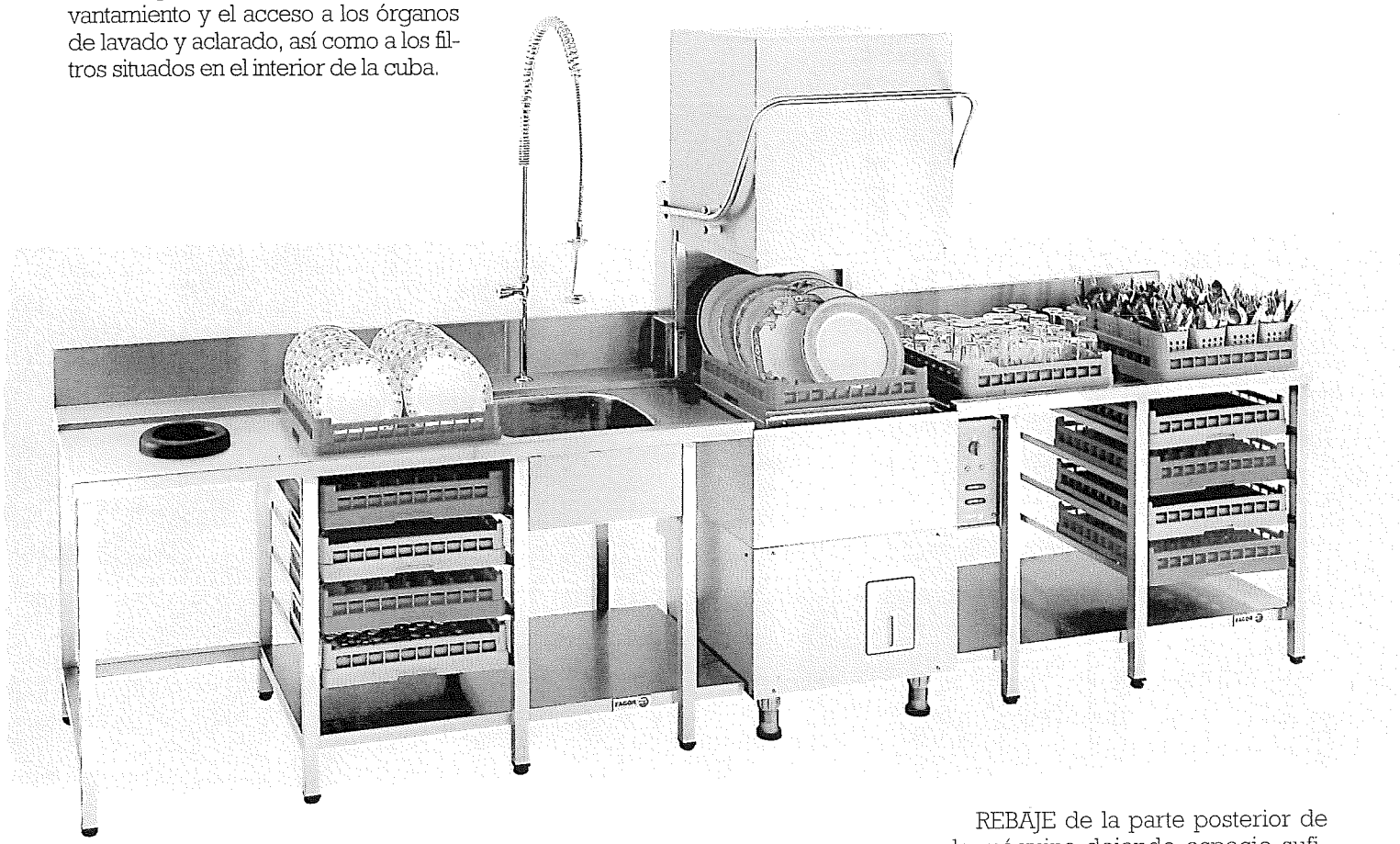

REBAJE de la parte posterior de la máquina dejando espacio suficiente para la instalación de las mangueras de entrada de agua y desagüe.

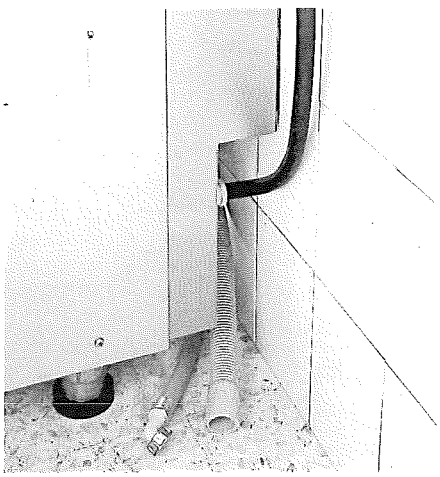

BRAZOS de lavado y aclarado giratorios, en acero inoxidable AISI-304.

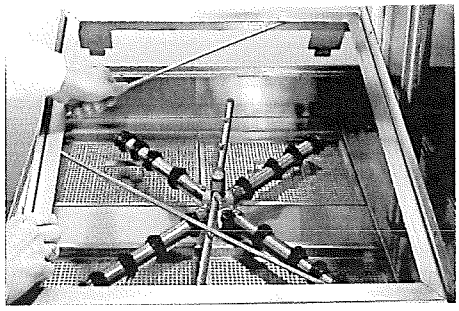

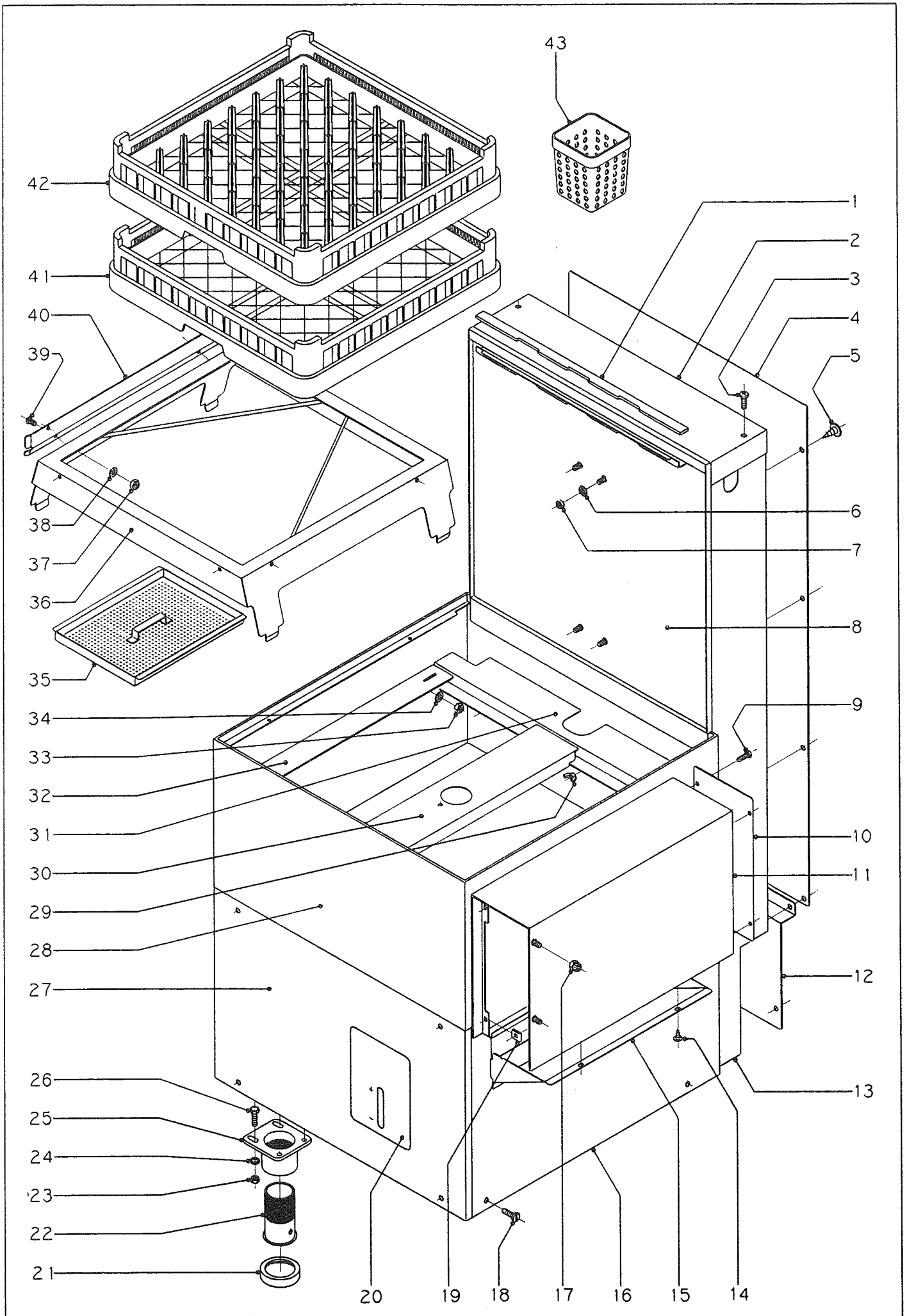

N plano	Firma	Fecha	Aparato	Lamina	
C-127		I-94	LAVAVAJILLAS 900 1200	1	Fagor Industrial S.Coop. FAGOR Oñate

N.	CODIGO	CONCEPTO : DESPIECE MUEBLE EXTERIOR SUJET : MEUBLE EXTERIEUR CONCEPT : EXTERNAL CABINET			LAMINA N. VUE N. 1 ILUSTR. N.	HOJA N. PAGE N. 1 PAGE N.	PLANO N. PLAN N C-127 DRAWING N.				2. OBSERVACIONES
		APARATO - APPAREIL - APPLIANCE : LAVAVAJILLAS - LAVEVAISSELLES - DISH WASHING MACHINE			MODELO Y CANTIDAD - MOD. ET QUANT. - MOD. & QUANT.						
		DENOMINACION	DENOMINATION	DESCRIPTION	FI-900	FI-1200					
1	Z680532	Perfil esponjoso	Profil mousseux	Spongy profile	1	1					
2	Z682928	Tapa superior	Couvercle superieur	Upper lid	1	1					
3	Q062031	Tornillo alomado M.5x10	Vis	Bolt	2	2					
4	Z682926	Tapa posterior	Couvercle postérieur	Rear cover	1	1					
5	Q151401	Torn. alomado	Vis	Bolt	10	10					
6	Q242040	Arandela abanico A.6	Rondelle éventail	Fan shaped washer	4	4					
7	Q162040	Tuerca exagonal M.6	Ecrou	Nut	4	4					
8	Z680539	Posterior capó completo	Partie post. capot complet	Complete rear hood	1	1					
9	Q062031	Tornillo alomado M.5x10	Vis	Bolt	4	4					
10	Z683022	Tapa posterior	Couvercle postérieur	Rear lid	1	1					
11	Z683016	Caja cuadro eléctrico	Coffret panneau électrique	Switchboard case	1	-					
11	Z683042	Caja cuadro eléctrico	Coffret panneau électrique	Switchboard case	-	1					
12	Z682931	Cubierta posterior inferior	Couvercle arrière inferieure	Lower rear cover	1	1					
13	Z682925	Cubierta lateral derecha	Couvercle latéral droit	Side cover, right	1	1					
s/n	Z682924	Cubierta lateral izquierda	Couvercle latéral gauche	Side cover, left	1	1					
14	Q151401	Torn. alomado	Vis	Bolt	2	2					
15	Z682934	Caja protectora	Boîte de protection	Protection box	1	1					
16	Z682933	Panel lateral derecho	Panneau latéral droit	Side panel, right	1	1					
17	Q228007	Tuerca sombrerete M.6	Ecrou	Nut	8	-					
18	Q062031	Tornillo alomado M.5x10	Vis	Bolt	12	12					
19	Q221012	Tuerca rápida M.5	Ecrou rapide	Speed nut	8	8					
20	Z682904	Puerta garrafa completa	Porte carafe complète	Complete carafe door	1	1					
	N020655	Resorte cierre puerta	Ressort fermeture porte	Door closing spring	1	1					
	Z642907	Eje puerta	Axe porte	Door axle	2	2					
	Q372001	Pasador de aletas	Goupille fendue	Colter pin	4	4					
21	Z680116	Apoyo pata	Appui pied	Leg support	4	4					
22	Z680132	Pata	Pied	Leg	4	4					
23	Q162040	Tuerca exagonal M.6	Ecrou	Nut	16	16					
24	Q262040	Arandela muelle A.6	Rondelle à ressort	Spring washer	16	16					
25	9100200	Porta-apoyo	Porte-appui	Support holder	4	4					
26	Q012043	Tornillo exagonal M.6x20	Vis	Bolt	16	16					

N.	CODIGO	CONCEPTO : DESPIECE MUEBLE EXTERIOR SUJET : MEUBLE EXTERIEUR CONCEPT : EXTERNAL CABINET			LAMINA N. VUE N. 1 ILUSTR. N.	HOJA N. PAGE N. 2 PAGE N.	PLANO N. PLAN N C-127 DRAWING N.				3. OBSERVACIONES
		APARATO - APPAREIL - APPLIANCE : LAVAVAJILLAS - LAVEVAISSELLES - DISH WASHING MACHINE			MODELO Y CANTIDAD - MOD. ET QUANT. - MOD. & QUANT.						
		DENOMINACION	DENOMINATION	DESCRIPTION	FI-900	FI-1200					
27	Z682929	Panel frontal	Panneau frontal	Front panel	1	1					
28	Z680330	Cuba completa	Cuve complète	Complete tank	1	-					
28	Z690303	Cuba completa	Cuve complète	Complete tank	-	1					
29	Q222014	Tuerca mariposa M.6	Ecrou	Nut	2	2					
30	Z680823	Apoyo central bandejas	Appui central plateaux	Tray support, central	1	1					
31	Z680820	Apoyo posterior bandejas	Appui posterieur plateaux	Tray support, rear	1	1					
32	Z680821	Apoyo izquierdo bandejas	Appui gauche plateaux	Tray support, left	1	1					
s/n	Z680822	Apoyo derecho bandejas	Appui droit plateaux	Tray support, right	1	1					
33	Q162040	Tuerca exagonal M.6	Ecrou	Nut	4	4					
34	Q242040	Arandela abanico A.6	Rondelle éventail	Fan shaped washer	4	4					
35	Z680824	Bandeja completa	Plateau complet	Complete tray	4	4					
36	Z680341	Rail cestillos completo	Rail complet	Complete rail	1	1					
37	Q162030	Tuerca exagonal M.5	Ecrou	Nut	4	4					
38	Q242030	Arandela abanico A.5	Rondelle éventail	Fan shaped washer	4	4					
39	Q152004	Tornillo aplastado M.5x10	Vis	Bolt	4	4					
40	Z680345	Guía lateral	Guide laterale	Side guide	2	2					
41	Z655301	Cestillo base CT-10	Panier base CT-10	Base basket CT-10	1	1					
42	Z655302	Cestillo platos CP-16/18	Panier pour assiettes CP-16/18	Dish basket CP-16/18	1	2					
43	Z655314	Cestillo cubiertos	Panier couverts	Cutlery basket	8	8					

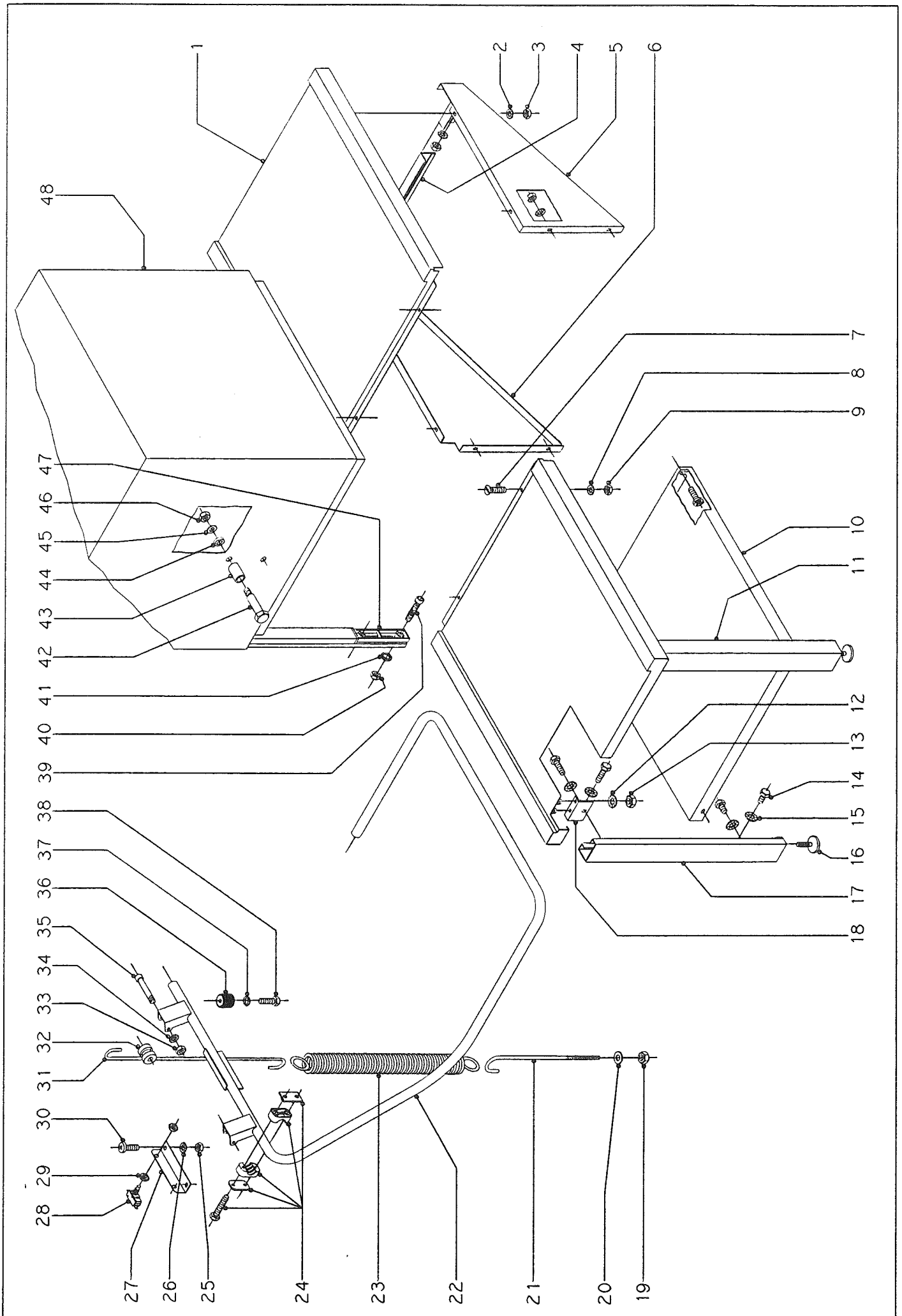

N plano	Firma	Fecha	Aparato	Lamina	
C-128		1-94	LAVAVAJILLAS 900 1200	2	Fagor Industrial S.Coop. FAGOR Oñate

CONCEPTO : DESPIECE CAPO, CONSOLAS Y MESAS
SUJET : DEPIECEMENT CAPOT, CONSOLES ET TABLES
CONCEPT : DISASSEMBLY OF HOOD, HORIZONTAL TRAYS AND TABLES

LAMINA N.
VUE N. 2
ILUSTR. N.

HOJA N.
PAGE N. 1
PAGE N.

PLANO N.
PLAN N C-128
DRAWING N.

5.

APARATO - APPAREIL - APPLIANCE : LAVAVAJILLAS - LAVEVAISSELLES - DISH WASHING MACHINE

MODELO Y CANTIDAD - MOD. ET QUANT. - MOD. & QUANT.

N.	CODIGO	DENOMINACION	DENOMINATION	DESCRIPTION	FI-900	FI-1200					OBSERVACIONES
1	Z682501	Mesa entrada-salida	Table entrée-sortie	Entry-exit table	2	2					
2	Q242040	Arandela abanico A.6	Rondelle éventail A.6	Fan shaped washer A.6	20	-					
3	Q162040	Tuerca exagonal M.6	Ecrou hexagonal M.6	Hexagonal nut M.6	20	-					
4	Z682518	Angulo tensor	Angle de tension	Angular tensor	2	-					
5	Z682506	Consola anterior derecha	Console antérieure droite	Front bracket, right	1	-					
6	Z682511	Consola posterior derecha	Console postérieure droite	Rear bracket, right	2	-					
s/n	Z682514	Consola posterior izquierda	Console portérieure gauche	Rear bracket, left	1	-					
7	Q042031	Tornillo avellanado M.5x10	Vis à tête fraisée M.5x10	Countersink bolt M.5x10	4	4					
8	Q242030	Arandela abanico A.5	Rondelle éventail A.5	Fan shaped washer A.5	4	4					
9	Q162030	Tuerca exagonal M.5	Ecrou hexagonal M.5	Hexagonal nut M.5	4	4					
10	Z692511	Bandeja mesa	Plateau table	Table tray	-	2					
11	Z692506	Pata izquierda	Pied gauche	Left leg	-	2					
12	Q242040	Arandela abanico A.6	Rondelle éventail A.6	Fan shaped washer A.6	-	8					
13	Q162040	Tuerca exagonal M.6	Ecrou hexagonal M.6	Hexagonal nut M.6	-	8					
14	Q012031	Tornillo exagonal M.5x10	Vis hexagonal M.5x10	Hexagonal bolt M.5x10	-	16					
15	Q242030	Arandela abanico A.5	Rondelle éventail A.5	Fan shaped washer A.5	-	16					
s/n	Q221342	Remache roscado M.5	Rivet M.5	Rivet M.5	-	16					4 en cada pata
16	Z106358	Pata regulable	Pied reglable	Adjustable foot	-	4					
s/n	Q411401	Remache roscado M.10	Rivet M.10	Rivet M.10	-	4					1 en cada pata
17	Z692501	Pata derecha	Pied droit	Right leg	-	2					
18	Z692512	Amarre pata derecha	Fixation pied droit	Right leg fastening	-	2					
s/n	Z692513	Amarre pata izquierda	Fixation pied gauche	Left leg fastening	-	2					
19	Q161450	Tuerca exagonal M.8	Ecrou hexagonal M.8	Hexagonal nut M.8	2	2					
20	Q231450	Arandela A.8	Rondelle A.8	Washer A.8	2	2					
21	Z680523	Gancho tensor	Crochet tendeur	Tensing hook	2	2					
22	Z680541	Asa capó	Anse capot	Handle for hood	1	1					
23	Z680521	Resorte	Ressort	Spring	2	2					
24	Z680131	Abrazadera completa	Collier	Clamp	2	2					
25	Q161330	Tuerca exagonal M.5	Ecrou hexagonal M.5	Hexagonal nut M.5	2	2					
26	Q242030	Arandela abanico A.5	Rondelle éventail A.5	Fan shaped washer A.5	2	2					
27	Z683033	Soporte interruptores	Support interrupteur	Switch support	1	1					

N.	CODIGO	CONCEPTO : DESPIECE CAPO, CONSOLAS Y MESAS SUJET : DEPIECEMENT CAPOT, CONSOLES ET TABLES CONCEPT : DISASSEMBLY OF HOOD, HORIZONTAL TRAYS AND TABLES			LAMINA N. VUE N. 2 ILUSTR. N.	HOJA N. PAGE N. 2 PAGE N.	PLANO N. PLAN N C-128 DRAWING N.				6. OBSERVACIONES
		APARATO - APPAREIL - APPLIANCE : LAVAVAJILLAS - LAVEVAISSELLES - DISH WASHING MACHINE			MODELO Y CANTIDAD - MOD. ET QUANT. - MOD. & QUANT.						
		DENOMINACION	DENOMINATION	DESCRIPTION	FI-900	FI-1200					
28	R253038	Microrruptor	Microrrupteur	Microswitch	1	1					
29	Q222005	Tuerca exagonal M.10x0,75	Ecrou hexagonal M.10x0,75	Hexagonal nut M.10x0,75	2	2					
30	Q062032	Tornillo alomado M.5x15	Vis à couronne M.5x15	Crown screw M.5x15	2	2					
31	Z680522	Suplemento	Supplément	Supplement	2	2					
32	Z680531	Cojinete	Coussinet	Bearing	2	2					
33	Q161450	Tuerca exagonal M.8	Ecrou hexagonal M.8	Hexagonal nut M.8	4	4					
34	Q242050	Arandela abanico A.8	Rondelle éventail A.8	Fan shaped washer A.8	2	2					
35	Q052058	Tornillo c/allen M.8x60	Vis tête allen M.8x60	Allen bolt M.8x60	2	2					
36	Z680528	Amortiguador	Amortisseur	Shock absorber	2	2					
37	Q262050	Arandela muelle A.8	Rondelle à ressort A.8	Spring washer A.8	2	2					
38	Q011352	Tornillo exagonal M.8x15	Vis hexagonal M.8x15	Hexagonal nut M.8x15	2	2					
39	Q052046	Tornillo c/allen M.6x40	Vis tête allen M.6x40	Allen screw M.6x40	12	12					
40	Q161440	Tuerca exagonal M.6	Ecrou hexagonal M.6	Hexagonal nut M.6	12	12					
41	Q262040	Arandela muelle A.6	Rondelle à ressort A.6	Spring washer A.6	12	12					
42	Z680525	Tornillo cojinete	Vis coussinet	Bearing screw	4	4					
43	Z680526	Polea rodadura	Poulie roulage	Roller pulley	4	4					
44	Q308000	Arandela dubo Ø 8	Rondelle plastique Ø 8	Plastic washer Ø 8	4	4					
45	Q232050	Arandela A.8	Rondelle A.8	Washer A.8	4	4					
46	Q162050	Tuerca exagonal M.8	Ecrou hexagonal M.8	Hexagonal nut M.8	4	4					
47	Z680513	Guía capó	Guidage capot	Hood guide	2	2					
48	Z680535	Capó	Capot	Hood	1	1					

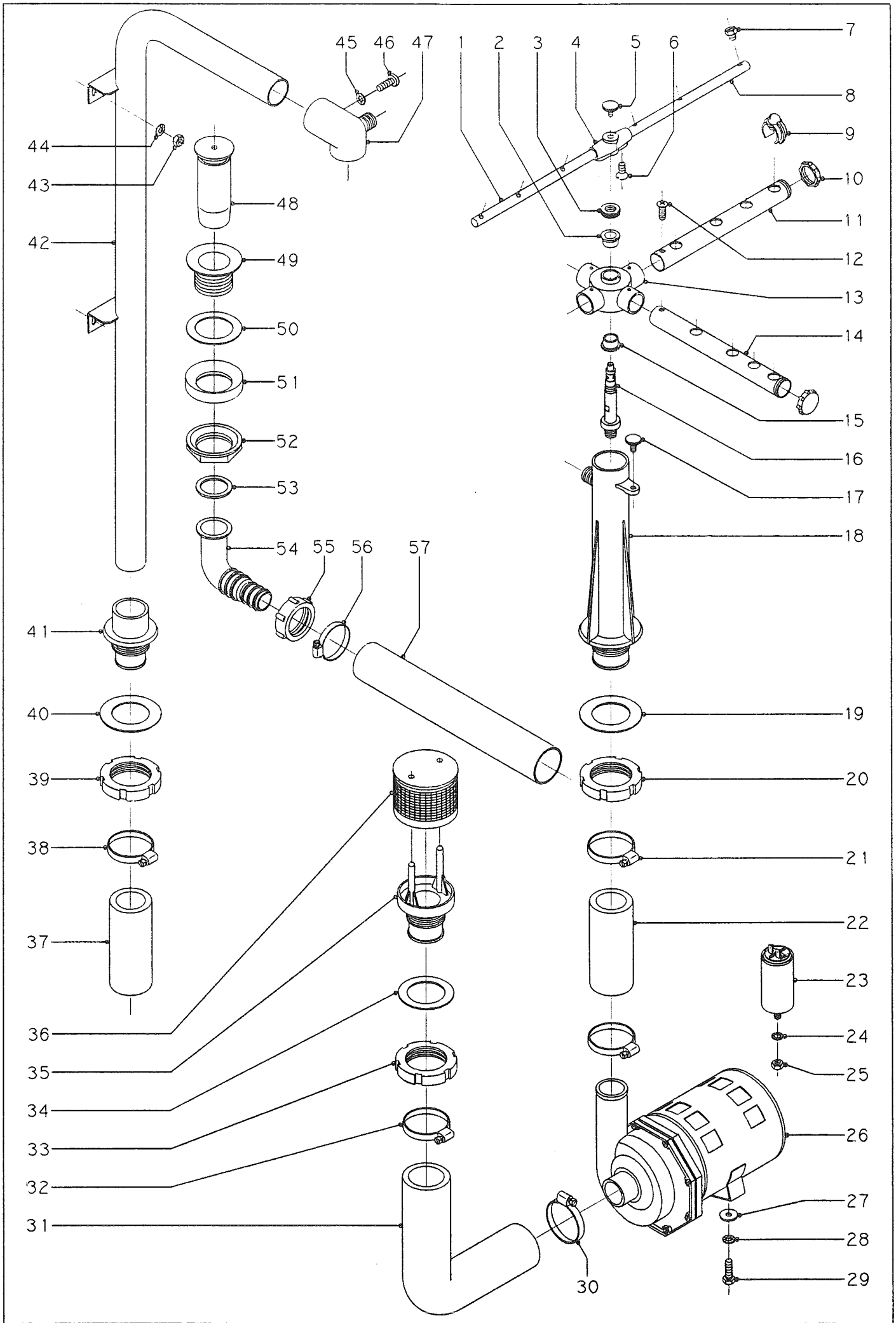

N plano	Firma	Fecha	Aparato	Lamina	
C-129		I-94	LAVAVAJILLAS 900 1200	3	Fagor Industrial S.Coop. FAGOR Oñate

N.	CODIGO	CONCEPTO : DESPIECE PARTE FUNCIONAL LAVADO SUJET : DEPIECEMENT PARTIE FONCTIONNELLE LAVAGE CONCEPT : DISASSEMBLY OF FUNCTIONAL WASHING PARTS			LAMINA N. VUE N. 3 ILUSTR. N.	HOJA N. PAGE N. 1 PAGE N.	PLANO N. PLAN N C-129 DRAWING N.				8. OBSERVACIONES
		APARATO - APPAREIL - APPLIANCE : LAVAVAJILLAS - LAVEVAISSELLES - DISH WASHING MACHINE			MODELO Y CANTIDAD - MOD. ET QUANT. - MOD. & QUANT.						
		DENOMINACION	DENOMINATION	DESCRIPTION	FI-900	FI-1200					
1	Z201902	Rama aclarado izquierda	Branche de rinçage gauche	Left rinsing branch	2	2					
2	Z680746	Casquillo cruceta	Douille	Collar	2	2					
3	Z680738	Tuerca especial M.14x1	Ecrou	Nut	2	2					
4	Z201903	Soporte ramas aclarado	Support branche de rinçage	Rinsing branch support	2	2					
5	Q152016	Tornillo especial M.5x0,8	Vis	Bolt	2	2					
6	Q152024	Tornillo avellanado M.4x8	Vis	Bolt	4	4					
7	Z211903	Tobera aclarado	Tuyère rinçage	Rinsing nozzle	12	12					
8	Z201901	Rama aclarado derecha	Branche de rinçage droite	Right rinsing branch	2	2					
9	Z600705	Tobera de lavado	Tuyère de lavage	Washing nozzle	32	32					
10	Z680743	Tapón brazo	Bouchon bras de lavage	Washing branch top	8	8					
11	Z680741	Brazo de lavado "A"	Branche de lavage "A"	Washing branch "A"	4	4					
12	Q152004	Tornillo aplastado M.5x10	Vis M.5x10	Bolt M.5x10	16	16					
13	Z680745	Cruceta lavado	Crosse lavage	Crosshead	2	2					
14	Z680742	Brazo de lavado "B"	Branche de lavage "B"	Washing branch "B"	4	4					
15	Z680746	Casquillo cruceta	Douille	Collar	2	2					
16	Z680748	Eje central	Axe central	Central axle	2	2					
17	Q152016	Tornillo especial M.5x0,8	Vis M.5x8,0	Bolt M.5x0,8	1	1					
18	Z680750	Pasamuros lavado inferior	Passe-murs lavage inférieur	Lower wall insert for washing	1	1					
19	Q307038	Arandela junta Ø78xØ48x1,5	Rondelle joint Ø78xØ48x1,5	Joint washer Ø78xØ48x1,5	1	1					
20	Q228005	Tuerca ranurada M.49x2,5	Ecrou fendu M.49x2,5	Grooved nut M.49x2,5	1	1					
21	Q881307	Abrazadera 40-60	Collier 40-60	Worm clamp 40-60	1	1					
22	Z680904	Manguera impulsión anterior	Manche de impulsion	Hose	1	1					
23	LV32130	Condensador 10 uF	Condensateur 10 uF	Condenser 10 uF	2	2					
24	Q261050	Arandela muelle A.8	Rondelle	Washer	2	2					
25	Q161450	Tuerca exagonal M.8	Ecrou	Nut	2	2					
26	Z201001	Bomba de lavado 230 V. 50 Hz.	Pompe de lavage 230 V. 50 Hz.	Washing pump 230 V. 50 Hz.	2	2					
26	Z203501	Bomba de lavado 230 V. 60 Hz.	Pompe de lavage 230 V. 60 Hz.	Washing pump 230 V. 60 Hz.	2	2					
	Z201081	Conjunto junta y retén	Ensemble joint-bague d'étancheité	Joint-retainer	2	2					
	Z201082	Turbina 50 Hz. (Ø 88 mm.)	Turbine 50 Hz. (Ø 88 mm.)	Turbine 50 Hz. (Ø 88 mm.)	2	2					
	Z201083	Turbina 60 Hz. (Ø 81 mm.)	Turbine 60 Hz. (Ø 81 mm.)	Turbine 60 Hz. (Ø 81 mm.)	2	2					
27	Q301404	Arandela plana Ø23xØ7x2	Rondelle Ø23xØ7x2	Washer Ø23xØ7x2	4	4					

N.	CODIGO	CONCEPTO : DESPIECE PARTE FUNCIONAL LAVADO SUJET : DEPIECEMENT PARTIE FONCTIONNELLE LAVAGE CONCEPT : DISASSEMBLY OF FUNCTIONAL WASHING PARTS			LAMINA N. VUE N. 3 ILUSTR. N.	HOJA N. PAGE N. 2 PAGE N.	PLANO N. PLAN N C-129 DRAWING N.				9. OBSERVACIONES
		APARATO - APPAREIL - APPLIANCE : LAVAVAJILLAS - LAVEVAISSELLES - DISH WASHING MACHINE			MODELO Y CANTIDAD - MOD. ET QUANT. - MOD. & QUANT.						
		DENOMINACION	DENOMINATION	DESCRIPTION	FI-900	FI-1200					
28	Q242040	Arandela abanico A.6	Rondelle éventail A.6	Fan shaped washer A.6	4	4					
29	Q011141	Tornillo exagonal M.6x10	Vis hexagonal M.6x10	Hexagonal bolt M.6x10	4	4					
30	Q881307	Abrazadera 40-60	Collier 40-60	Worm clamp 40-60	4	4					
31	Z680901	Codo aspiración	Coude aspiration	Suction elbow	2	2					
32	Q881324	Abrazadera 50-70	Collier 50-70	Worm clamp 50-70	2	2					
33	Q228005	Tuerca ranurada M.49x2,5	Ecrou fendu M.49x2,5	Grooved nut M.49x2,5	2	2					
34	Q307009	Arandela junta Ø70xØ48x1,5	Rondelle joint Ø70xØ48x1,5	Joint washer Ø70xØ48x1,5	2	2					
35	Z600905	Pasamuros aspiración	Passe-murs aspiration	Wall insert for aspiration	2	2					
36	Z600906	Filtro aspiración	Filtre aspiration	Aspiration filter	2	2					
37	Z680902	Manguera impulsión posterior	Manche de impulsion	Hose	1	1					
38	Q881307	Abrazadera 40-60	Collier 40-60	Worm clamp 40-60	1	1					
39	Q228005	Tuerca ranurada M.49x2,5	Ecrou fendu M.49x2,5	Grooved nut M.49x2,5	1	1					
40	Q307009	Arandela junta Ø70xØ48x1,5	Rondelle de joint Ø70xØ48x1,5	Joint washer Ø70xØ48x1,5	1	1					
41	Z680703	Pasamuros árbol lavado	Passe-murs branchement lavage	Wall insert for washing by-pas	1	1					
42	Z680716	Tronco de lavado	Branchement lavage	Washing by-pass	1	1					
43	Q162040	Tuerca exagonal M.6	Ecrou hexagonal M.6	Hexagonal nut M.6	4	4					
44	Q242040	Arandela abanico A.6	Rondelle éventail A.6	Fan shaped washer A.6	4	4					
45	Q242030	Arandela abanico A.5	Rondelle éventail A.5	Fan shaped washer A.5	1	1					
46	Q062031	Tornillo alomado M.5x10	Vis M.5x10	Bolt M.5x10	1	1					
47	Z680751	Soporte brazo superior	Support bras supérieur	Upper arm support	1	1					
48	Z682101	Aliviadero	Trop plein	Spillway	1	1					
49	9722111	Válvula desagüe	Bonde	Valve	1	1					
50	Q307009	Arandela junta Ø70xØ48x1,5	Rondelle de joint Ø70xØ48x1,5	Joint washer Ø70xØ48x1,5	1	1					
51	Q307026	Junta Ø72xØ46x17	Joint Ø72xØ46x17	Ruber gasket Ø72xØ46x17	1	1					
52	Z702101	Tuerca 1 1/2"	Ecrou 1 1/2"	Nut 1 1/2"	1	1					
53	Q307027	Junta Ø45xØ35x2	Joint Ø45xØ35x2	Ruber gasket Ø45xØ35x2	1	1					
54	Z602101	Codo desagüe	Coude vidange	Drain pipe	1	1					
55	Z602102	Tuerca	Ecrou	Nut	1	1					
56	Q881306	Abrazadera 32-50	Collier 32-50	Worm clamp 32-50	1	1					
57	Z602111	Mang. desagüe Ø37,8xØ30x1500	Tuyau drenage Ø37,8xØ30x1500	Drain hose Ø37,8xØ30x1500	1	1					

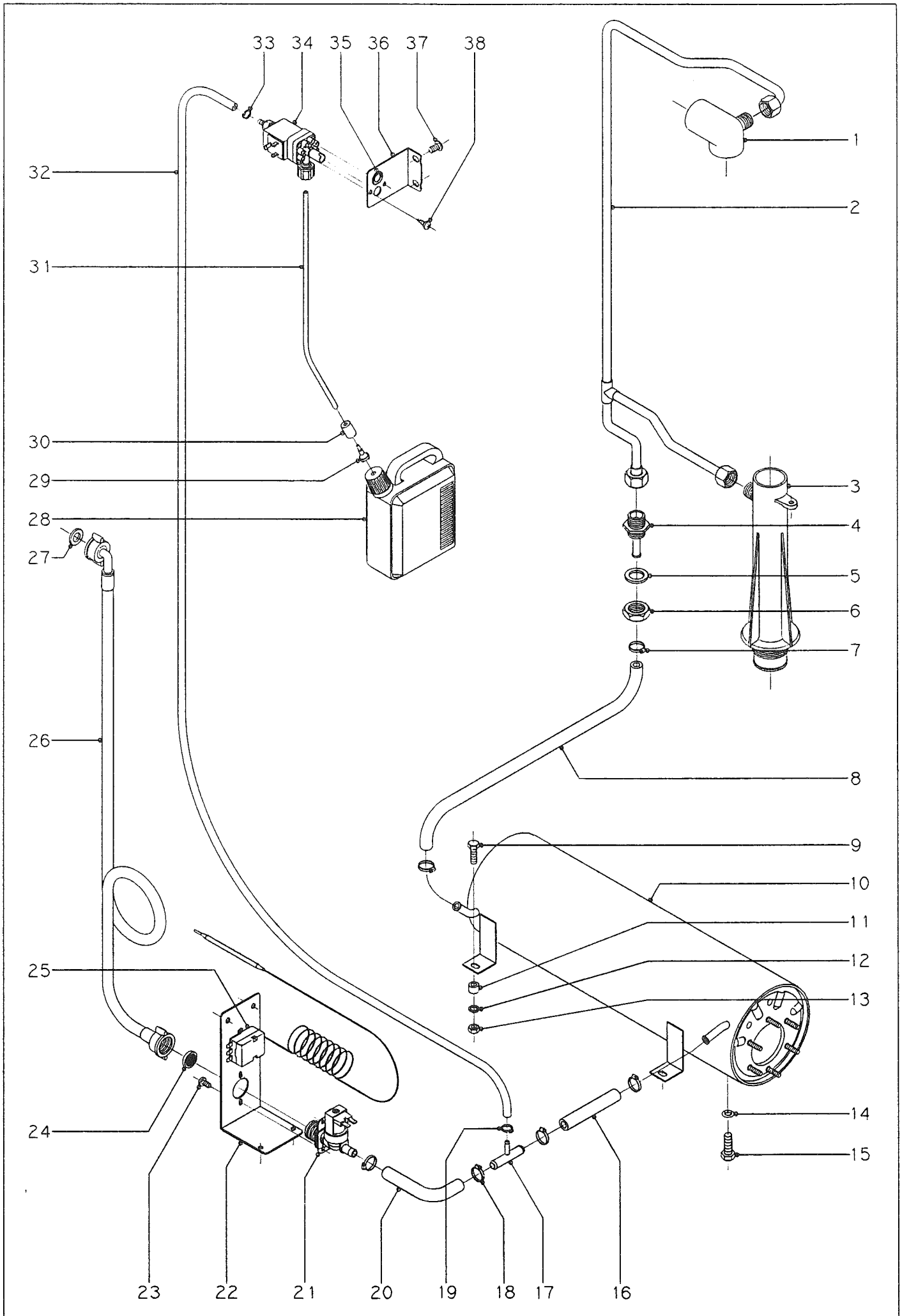

N plano	Firma	Fecha	Aparato	Lamina	
C-130		I-94	LAVAVAJILLAS 900 1200	4	Fagor Industrial S.Coop. FAGOR Oñate

N.	CODIGO	CONCEPTO : DESPIECE PARTE FUNCIONAL ACLARADO SUJET : DEPIECEMENT PARTIE FONCTIONNELLE RINÇAGE CONCEPT : DISASSEMBLY OF FUNCTIONAL RINSE PARTS			LAMINA N. VUE N. 4 ILUSTR. N.	HOJA N. PAGE N. 1 PAGE N.	PLANO N. PLAN N C-130 DRAWING N.				11. OBSERVACIONES
		APARATO - APPAREIL - APPLIANCE : LAVAVAJILLAS - LAVEVAISSELLES - DISH WASHING MACHINE			MODELO Y CANTIDAD - MOD. ET QUANT. - MOD. & QUANT.						
		DENOMINACION	DENOMINATION	DESCRIPTION	FI-900	FI-1200					
1	Z680751	Soporte brazo superior	Support bras superieur	Upper arm support	1	1					
2	Z681921	Conducción aclarado	Conduite rinçage	Rinsing conduction	1	1					
3	Z680750	Pasamuros lavado inferior	Passe-murs lavage inférieur	Lower wall insert for washing	1	1					
4	Z821910	Pasamuros aclarado	Passe-murs rinçage	Wall insert for rinsing	1	1					
5	Q307032	Arandela junta Ø32xØ21x3	Rondelle de joint Ø32xØ21x3	Joint washer Ø32xØ21x3	1	1					
6	Q223023	Tuerca amarre pasamuros 5/8"	Ecrou fixation passe-murs	Wall insert fastening nut	1	1					
7	Q881302	Abrazadera 12-20	Collier 12-20	Worm clamp 12-20	2	2					
8	Z681102	Tubo de goma Ø17xØ10x550	Tube caoutchouc Ø17xØ10x550	Rubber tube Ø17xØ10x550	1	1					
9	Q151331	Tornillo exagonal M.8x40	Vis	Bolt	3	3					
10	Z651702	Cuerpo calderín	Corps chaudière	Boiler body	1	1					
11	Z650105	Casquillo	Douille	Collar	6	6					
12	Q262050	Arandela muelle A.8	Rondelle à ressort A.8	Spring washer A.8	3	3					
13	Q162050	Tuerca exagonal M.8	Ecrou hexagonal M.8	Hexagonal nut M.8	3	3					
14	Q307048	Junta tórica Ø9,12xØ16,18xØ3,53	Joint Ø9,12xØ16,18xØ3,53	Joint Ø9,12xØ16,18xØ3,53	1	1					
15	Q012063	Tornillo exagonal M.10x20	Vis hexagonal M.10x20	Hexagonal bolt M.10x20	1	1					
16	Z681123	Tubo de goma Ø17xØ10x100	Tube caoutchouc Ø17xØ10x100	Rubber tubeØ17xØ10x100	1	1					
17	Z601157	Toma presión	Prise de pression	Pressure tap	1	1					
18	Q881302	Abrazadera 12-20	Collier 12-20	Worm clamp 12-20	4	4					
19	Q881308	Abrazadera 8-14	Collier 8-14	Worm clamp 8-14	1	1					
20	Z681124	Tubo de goma Ø17xØ10x280	Tube caoutchouc Ø17xØ10x280	Rubber tubeØ17xØ10x280	1	1					
21	Z701135	Electroválvula entrada agua	Electrovanne entrée eau	Electric valve for water entry	1	1					
22	Z680114	Escuadra amarre componentes	Equerre fixation composants	Components fasteningframe	1	1					
23	Q153111	Tornillo alomado M.4x8	Vis M.4x8	Bolt M.4x8	2	2					
24	Z701132	Filtro-junta	Filtre	Filter	1	1					
25	Z203014	Termostato calderín	Thermostat chaudière	Thermostat boiler	1	1					
26	Z602121	Manguera entrada de agua	Entrée d'eau	Pipe	1	1					
27	Q307031	Junta manguera entrada agua	Joint	Gask	1	1					
28	Z607402	Garrafa 1 l. para tensoactivo	Réservoir liqui.tens-act.1 l.	Capil.activator contain. 1 l.	1	1					
29	Z601153	Filtro aspiración tensoactivo	Filtre	Filter	1	1					
30	Z701152	Peso filtro	Poids filtre	Filter weight	1	1					
31	Z201110	Conduc.tensoactivo Ø6xØ4x500	Conduit liq.tens. Ø6xØ4x500	Capil.activ. duct Ø6xØ4x500	1	1					

N.	CODIGO	CONCEPTO : DESPIECE PARTE FUNCIONAL ACLARADO SUJET : DEPIECEMENT PARTIE FONCTIONNELLE RINÇAGE CONCEPT : DISASSEMBLY OF FUNCTIONAL RINSE PARTS			LAMINA N. VUE N. 4 ILUSTR. N.	HOJA N. PAGE N. 2 PAGE N.	PLANO N. PLAN N C-130 DRAWING N.				12. OBSERVACIONES
		APARATO - APPAREIL - APPLIANCE : LAVAVAJILLAS - LAVEVAISSELLES - DISH WASHING MACHINE			MODELO Y CANTIDAD - MOD. ET QUANT. - MOD. & QUANT.						
		DENOMINACION	DENOMINATION	DESCRIPTION	FI-900	FI-1200					
32	Z681106	Tubo termaprés Ø10,5xØ5x570	Tube caoutchouc Ø10,5xØ5x570	Rubber tube Ø10,5xØ5x570	1	1					
33	Q881308	Abrazadera 8-14	Collier 8-14	Worm clamp 8-14	1	1					
34	Z201107	Dosificador tensoactivo	Dosseur liquide tensio-actif	Doser of capillary activator	1	1					
35	Z200106	Indicador dosificador adhesivo	Indicateur	Indicator	1	1					
36	Z681122	Soporte dosificador	Support dosseur	Doser support	1	1					
37	Q152004	Tornillo aplastado M.5x10	Vis M.5x10	Bolt M.5x10	2	2					
38	Q152005	Tornillo alomado 4,2x13	Vis 4,2x13	Bolt 4,2x13	2	2					

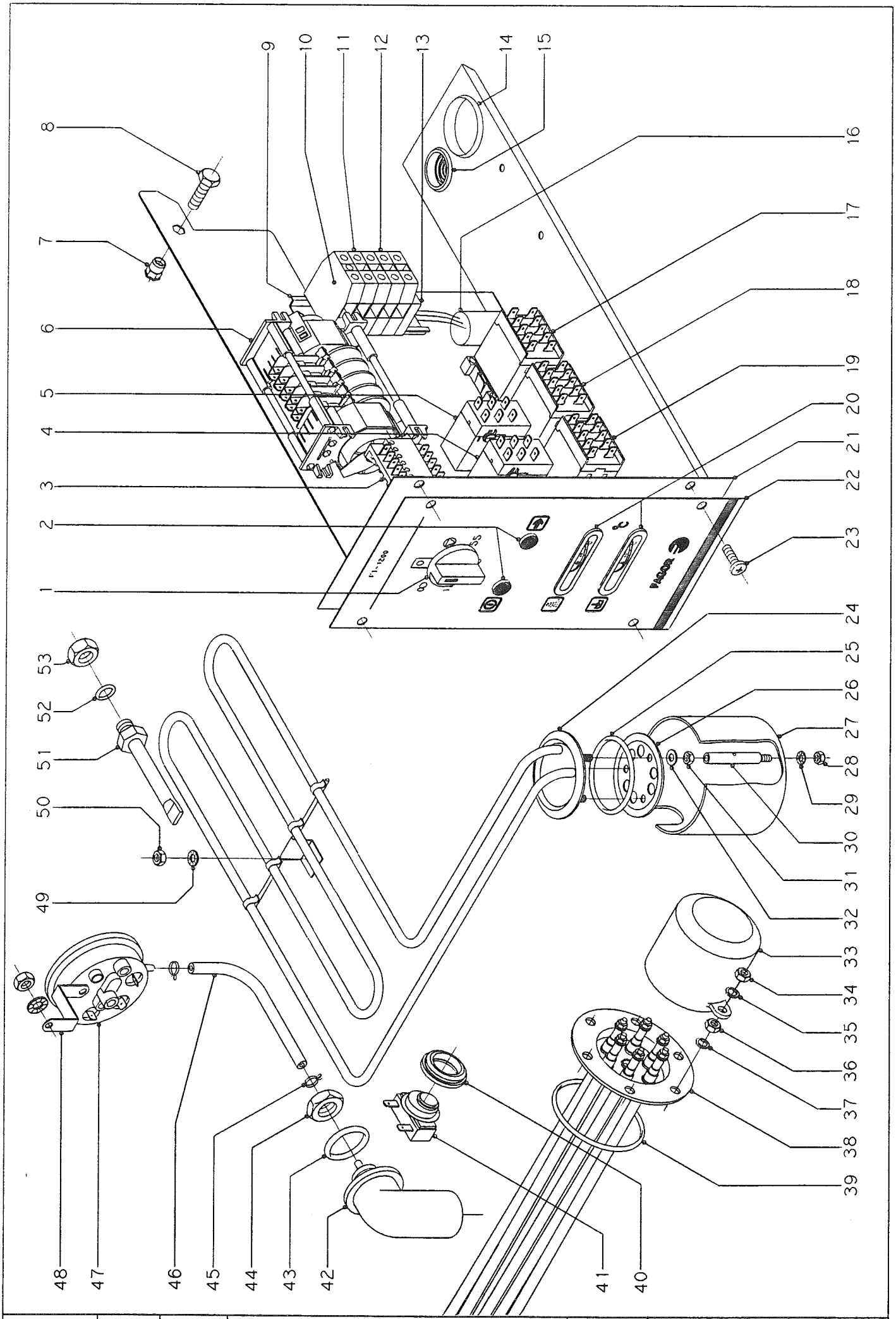

N plano	Firma	Fecha	Aparato	Lamina	
C-131		I-94	LAVAVAJILLAS 900 1200	5	Fagor Industrial S.Coop. FAGOR Onate

N.	CODIGO	CONCEPTO : DESPIECE PARTE FUNCIONAL ELECTRICA SUJET : PARTIE ELECTRIQUE CONCEPT : ELECTRIC PARTS			LAMINA N. VUE N. 5 ILUSTR. N.	HOJA N. PAGE N. 1 PAGE N.	PLANO N. PLAN N C-131 DRAWING N.				14. OBSERVACIONES
		APARATO - APPAREIL - APPLIANCE : LAVAVAJILLAS - LAVEVAISSELLES - DISH WASHING MACHINE			MODELO Y CANTIDAD - MOD. ET QUANT. - MOD. & QUANT.						
		DENOMINACION	DENOMINATION	DESCRIPTION	FI-900	FI-1200					
1	Z203008	Botón de mando completo	Bouton commande	Control button	1	1					
2	Z203005	Piloto ámbar	Témoin ambar	Lamp ambar	2	2					
3	Z683085	Conmutador de funciones	Commutateur de fonctions	Functions switch	1	1					
4	Z203018	Relé (motobombas)	Relais pour pompes	Pump relay	1	1					
5	Z203018	Relé (tanque)	Relais pour résistance de cuve	Heater element relay (tank)	1	1					
6	Z683086	Programador ciclo	Programmateur cycle	Programmer	1	1					
7	Q221343	Remache exagonal M.6	Rivet M.6	Rivet M.6	1	1					
8	Q011343	Tornillo exagonal M.6x20	Vis M.6x20	Bolt M.6x20	1	1					
9	Z652918	Guía contactor simple	Guide pour contacteur	Contactor guide	1	1					
10	Z683070	Borne tierra	Connection terre	Terminal block - earth	1	1					
11	Z683097	Borne neutro	Connection neutre	Terminal block - neuter	1	1					
12	Z683069	Borne fase	Connection phase	Terminal block - phase	3	3					
13	Z683096	Tope final	Limite	Limit	1	1					
14	N103013	Pasamuros Ø 42	Protection de cablage	Wires protection	1	1					
15	X723014	Pasamuros Ø 29	Protection de cablage	Wires protection	1	1					
16	Z607022	Filtro antiparasitario	Filtre electrique	Filter	1	1					
17	Z213007	Contactor (calderín)	Contacteur surchau feu	Contactor boiler	1	1					
18	Z213007	Contactor (calderín)	Contacteur surchau feu	Contactor boiler	1	1					
19	Z683087	Contactor (puerta)	Contacteur porte	Door contactor	1	1					
20	Z263001	Termómetro analógico	Termometre	Thermometer	2	2					
21	Z683091	Frente extraíble completo	Front	Front	1	1					
22	Z683095	Embellecedor adhesivo	Plaque adhesive	Adhesive plate	1	-					
22	Z693026	Embellecedor adhesivo	Plaque adhesive	Adhesive plate	-	1					
23	Q062031	Tornillo alomado M.5x10	Vis M.5x10	Bolt M.5x10	4	4					
24	Z653610	Resistencia tanque	Resistance cuve	Tank heating element	1	1					
25	Q307020	Junta tórica	Joint torique	O-ring seal	1	1					
26	Z653615	Contrabrida	Contre-bride	Counter-flange	1	1					
27	Z703641	Caperuza resistencia tanque	Chapeau resistance reservoir	Tank resistante hood	1	1					
28	Q161330	Tuerca exagonal M.5	Ecrou hexagonal M.5	Hexagonal nut M.5	1	1					
29	Q242030	Arandela abanico A.5	Rondelle éventail A.5	Fan shaped washer A.5	1	1					
30	Z703642	Espárrago amarre caperuza	Goujon fixation chapeau	Hood fastening peg	1	1					

N.	CODIGO	CONCEPTO : DESPIECE PARTE FUNCIONAL ELECTRICA SUJET : PARTIE ELECTRIQUE CONCEPT : ELECTRIC PARTS			LAMINA N. VUE N. 5 ILUSTR. N.	HOJA N. PAGE N. 2 PAGE N.	PLANO N. PLAN N C-131 DRAWING N.				15. OBSERVACIONES
		APARATO - APPAREIL - APPLIANCE : LAVAVAJILLAS - LAVEVAISSELLES - DISH WASHING MACHINE			MODELO Y CANTIDAD - MOD. ET QUANT. - MOD. & QUANT.						
		DENOMINACION	DENOMINATION	DESCRIPTION	FI-900	FI-1200					
31	Q161330	Tuerca exagonal M.5	Ecrou hexagonal M.5	Hexagonal nut M.5	3	3					
32	Q231330	Arandela A.5	Rondelle A.5	Washer A.5	3	3					
33	Z651731	Caperuza resistencia calderín	Chapeau resistance chaudière	Boiler resistance hood	1	1					
34	Q163140	Tuerca exagonal M.6	Ecrou hexagonal M.6	Hexagonal nut M.6	2	2					
35	Q262040	Arandela muelle A.6	Rondelle à ressort A.6	Spring washer A.6	2	2					
36	Q163140	Tuerca exagonal M.6	Ecrou hexagonal M.6	Hexagonal nut M.6	6	6					
37	Q262040	Arandela muelle A.6	Rondelle à ressort A.6	Spring washer A.6	6	6					
38	Z241701	Resistencia calderín (6000W 230V)	Résistance chaudière	Boiler resistance	1	-					Sirve para 220/380V 240/415V
38	Z691751	Resistencia calderín (9000W 220V)	Résistance chaudière	Boiler resistance	-	1					Sirve para 220/380V
38	Z693405	Resistencia calderín (9000W 240V)	Résistance chaudière	Boiler resistance	-	1					Sirve para 240/415V
39	Q307035	Junta tórica	Joint torique	O-ring seal	1	1					
40	N503017	Soporte termostato	Support thermostat	Thermostat support	1	1					
41	Z653013	Termostato doble	Thermostat double	Double thermostat	1	1					
42	Z763008	Cámara presostato	Chambre pressostat	Presostat chamber	1	1					
43	Q307000	Junta tórica	Joint torique	O-ring seal	1	1					
44	Q221401	Tuerca exagonal R.1/2"	Ecrou hexagonal R.1/2"	Hexagonal nut R.1/2"	1	1					
45	P102154	Brida elástica p/tubo	Bride élastique pour tubes	Elastic flange for tubes	2	2					
46	Z683032	Conducción presostato	Conduite pressostat	Pressostat conduction	1	1					
47	Z683071	Presostato simple	Pressostat simple	Single pressostat	1	1					
48	Z602923	Soporte presostato	Support pressostat	Pressostat support	1	1					
49	Q242040	Arandela abanico A.6	Rondelle éventail A.6	Fan shaped washer A.6	2	2					
50	Q162040	Tuerca exagonal M.6	Ecrou hexagonal M.6	Hexagonal nut M.6	2	2					
51	Z263002	Vaina bulbo termómetro	Lieu pour bulbe du thermostat	Thermostat bulbe position	1	1					
52	Q307048	Junta tórica Ø16,18xØ9,12x3,53	Joint torique Ø16,18xØ9,12x3,53	O-ring seal Ø16,18xØ9,12x3,53	1	1					
53	Q162070	Tuerca exagonal M.12	Ecrou	Nut	1	1					

N.	CODIGO	CONCEPTO : VARIOS SUJET : AUTRES CONCEPT : VARIOUS			LAMINA N. VUE N. ILUSTR. N.	HOJA N. PAGE N. PAGE N.	PLANO N. PLAN N DRAWING N.				16. OBSERVACIONES
		APARATO - APPAREIL - APPLIANCE : LAVAVAJILLAS - LAVEVAISSELLES - DISH WASHING MACHINE			MODELO Y CANTIDAD - MOD. ET QUANT. - MOD. & QUANT.						
		DENOMINACION	DENOMINATION	DESCRIPTION	FI-900	FI-1200					
	Z680141	Armazón	Carcasse	Frame	1	1					
	P106503	Placa matrícula	Plaque d'immatriculation	Registration plate	1	1					
	Z686103	Folleto de instrucciones	Livret d'instructions	Leaflet of instructions	1	1					
	Z683115	Esquema eléctrico adhesivo	Schema electrique	Electrical schema	1	1					

N.	CODIGO	CONCEPTO : PIEZAS ESPECIFICAS PARA LA VERSION 220/380 V. 60 Hz. (3N)			LAMINA N.	HOJA N.	PLANO N.				17.
		SUJET : PIECES SPECIFIQUES POUR LA VERSION 220/380 V. 60 Hz. (3N)			VUE N.	PAGE N.	PLAN N				
		CONCEPT : SPECIAL PARTS FOR THE 220/380 V. 60 Hz. (3N) - VERSION			ILUSTR. N.	PAGE N.	DRAWING N.				OBSERVACIONES
		APARATO - APPAREIL - APPLIANCE : LAVAVAJILLAS - LAVEVAISSELLES - DISH WASHING MACHINE			MODELO Y CANTIDAD - MOD. ET QUANT. - MOD. & QUANT.						
		DENOMINACION	DENOMINATION	DESCRIPTION	FI-900	FI-1200					
26	Z203501	Bomba de lavado 230 V. 60 Hz.	Pompe de lavage 230 V. 60 Hz.	Washing pump 230 V. 60 Hz.	2	2					Lámina 3
	P306506	Indicador tensión 220 V.	Adhesive 220 V.	220 V. Adhesive	1	1					
	P306507	Indicador tensión 380 V.	Adhesive 380 V.	380 V. Adhesive	1	1					

N.	CODIGO	CONCEPTO : PIEZAS ESPECIFICAS PARA LA VERSION 240 V. 50 Hz. (1N) SUJET : PIECES SPECIFIQUES POUR LA VERSION 240 V. 50 Hz. (1N) CONCEPT : SPECIAL PARTS FOR VERSION 240 V. 50 Hz. (1N)			LAMINA N. VUE N. ILUSTR. N.	HOJA N. PAGE N. PAGE N.	PLANO N. PLAN N DRAWING N.				18.
		APARATO - APPAREIL - APPLIANCE : LAVAVAJILLAS - LAVEVAISSELLES - DISH WASHING MACHINE			MODELO Y CANTIDAD - MOD. ET QUANT. - MOD. & QUANT.						OBSERVACIONES
		DENOMINACION	DENOMINATION	DESCRIPTION	FI-900	FI-1200					
26	Z201001	Bomba lavado 230 V. 50 Hz.	Electropompe 230 V. 50 Hz.	Motor pump 230 V. 50 Hz.	2	-					Lámina 3
24	Z653303	Resistencia tanque	Resistance cuve	Heater element for tank	1	-					Lámina 5
s/n	X703303	Indicador de tension (240 V.)	Indicateur de tension(240 V.)	Tension indicator (240 V.)	1	-					
s/n	P106503	Placa matrícula	Plaque de caracteristiques	Caracteristics plate	1	-					
s/n	Z683115	Esquema eléctrico adhesivo	Schema electrique	Electrical schematic	1	-					

N.	CODIGO	CONCEPTO : PIEZAS ESPECIFICAS PARA LA VERSION 415 V. 50 Hz. (3N) SUJET : PIECES SPECIFIQUES POUR LA VERSION 415 V. 50 Hz. (3N) CONCEPT : SPECIAL PARTS FOR VERSION 415 V. 50 Hz. (3N)			LAMINA N. VUE N. ILUSTR. N.	HOJA N. PAGE N. PAGE N.	PLANO N. PLAN N DRAWING N.				19.
		APARATO - APPAREIL - APPLIANCE : LAVAVAJILLAS - LAVEVAISSELLES - DISH WASHING MACHINE			MODELO Y CANTIDAD - MOD. ET QUANT. - MOD. & QUANT.						OBSERVACIONES
		DENOMINACION	DENOMINATION	DESCRIPTION	FI-900	FI-1200					
26	Z201001	Bomba de lavado 230 V. 50 Hz.	Electropompe 230 V. 50 Hz.	Motor-pump 230 V. 50 Hz.	2	2					Lámina 3
24	Z653303	Resistencia tanque	Resistance cuve	Tank heating element	1	1					Lámina 5
38	Z693405	Resistencia calderín 9000W. 240V.	Resistence surchaufeu 9000W. 240V.	Boiler heating 9000W. 240V.	-	1					Lámina 5
s/n	P353403	Indicador tensión 415 V.	Indicateur de tension (415 V.)	Tension indicator (415 V.)	1	1					
s/n	P106503	Placa matrícula	Plaque characteristiques	Features plate	1	1					
s/n	Z683115	Esquema eléctrico adhesivo	Schema electrique	Electrical schematic	1	1					

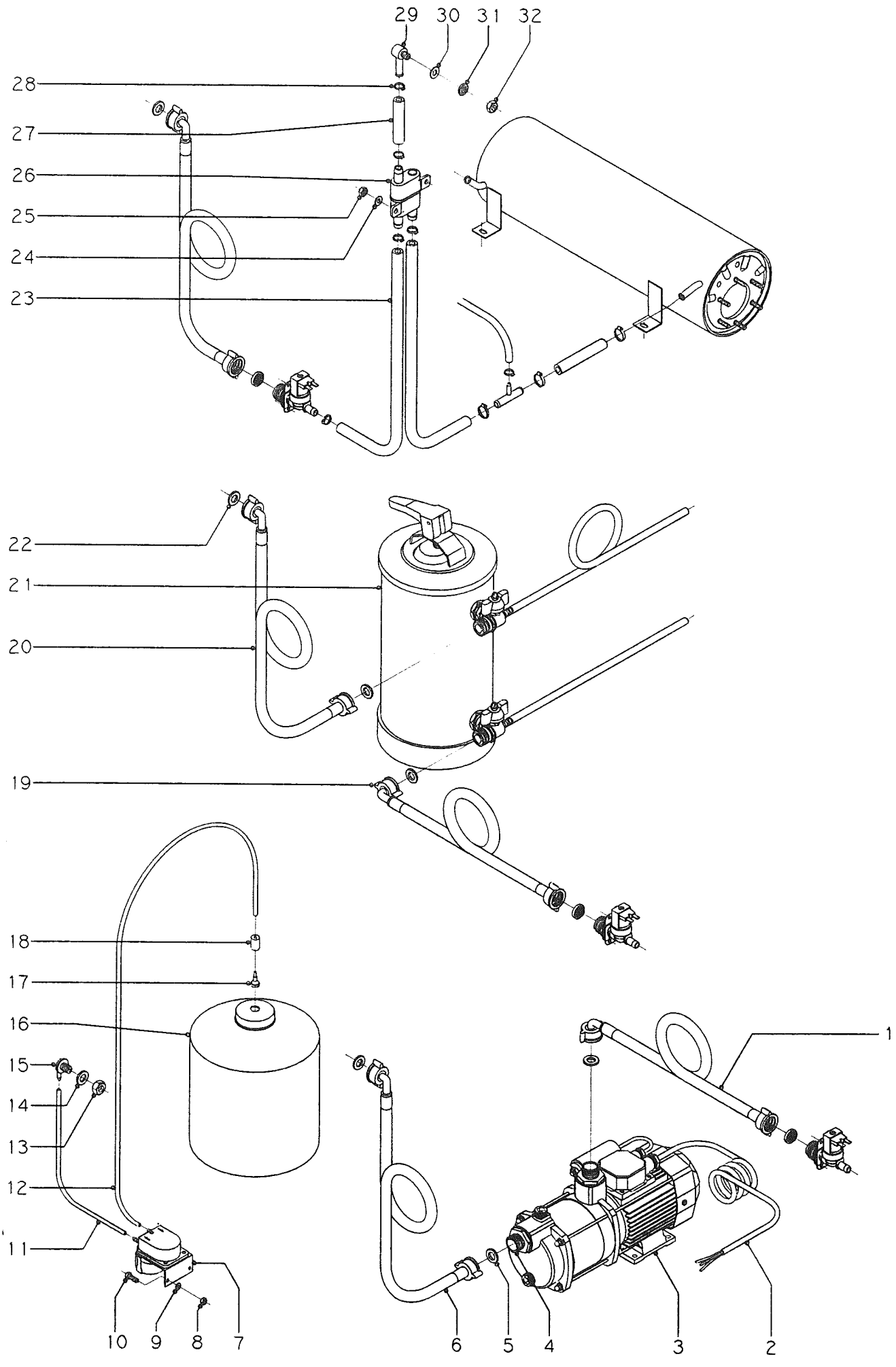

N plano	Firma	Fecha	Aparato	Lamina	
C-132		1-94	ACCESORIOS LAVAVAJILLAS	6	Fagor Industrial S.Coop. FAGOR Oñate

CONCEPTO: COMPLEMENTOS PARA LAVAVAJILLAS
SUJET: PIECES SUPPLEMENTAIRES POUR LAVEVAISSELLES
CONCEPT: SUPPLEMENTARY PARTS FOR DISHWASHERS

LAMINA N° / **VUE N°** / **ILUSTR. N.**: 6

PLANO N° / **PLAN N°** / **DRAWING N.**: C-132

PAGINA N° / **PAGE N°** / **PAGE N.**: 1.

APARATO - APPAREIL - APPLIANCE:

N°	CODIGO	DENOMINACION	DENOMINATION	DESCRIPTION	MODELO Y CANTIDAD - MOD. ET QUANT. - MOD. & QUANT.						OBSERVACIONES
		KIT: BOMBA PRESION	KIT: POMPE DE PRESSION	KIT: PRESSURE PUMP	1						
1		Manguera de máquina	Tuyau	Hose	-						
2	Z209510	Cableado bomba de presión	Cablage de pompe	Pump wires	1						
3	Z209508	Bomba de presión	Pompe de pression	Pressure pump	1						
4	Z209509	Manguito	Duille	Coupling	2						
5	Q307031	Junta manguera entrada agua	Joint	Gask	2						
6	Z602121	Manguera entrada agua	Entrée d'eau	Inlet hose	1						
		KIT: DOSIFICADOR DETERGENTE	KIT: DOSSEUR DE SAVON LIQUIDE	KIT: DOSER FOR DETERGENT	1						
7	Z230901	Dosificador detergente	Dosseur pour savon liquide	Doser for detergent	1						
8	Q162030	Tuerca exagonal M.5	Ecrou M.5	Nut M.5	2						
9	Q232030	Arandela plana A.5	Rondelle A.5	Washer A.5	2						
10	Q012031	Tornillo exagonal M.5x10	Vis M.5x10	Bolt M.5x10	2						
11	Z680908	Conducto detergente Ø6xØ4x800	Conduit Ø6xØ4x800	Conduit Ø6xØ4x800	1						
12	Z230903	Conducto detergente Ø6xØ4x1500	Conduit Ø6xØ4x1500	Conduit Ø6xØ4x1500	1						
13	Q162070	Tuerca exagonal M.12	Ecrou M.12	Nut M.12	1						
14	Q307031	Junta	Joint	Joint	1						
15	Z230902	Pasamuros detergente	Passe-murs savon liquide	Protection for detergent conduit	1						
16		Garrafa detergente	Bidon pour savon liquide	Detergent can	-						
17	Z601153	Filtro aspiración	Filtre aspiration	Aspiration filter	1						
18	Z701152	Peso filtro	Poids filtre	Filter weight	1						

CONCEPTO: COMPLEMENTOS PARA LAVAVAJILLAS
SUJET: PIECES SUPPLEMENTAIRES POUR LAVEVAISSELLES
CONCEPT: SUPPLEMENTARY PARTS FOR DISHWASHERS

LAMINA Nº / VUE Nº / ILUSTR. N.: 6

PLANO Nº / PLAN Nº / DRAWING N.: C-132

PAGINA Nº / PAGE Nº / PAGE N.: 2.

APARATO - APPAREIL - APPLIANCE:

Nº	CODIGO	DENOMINACION	DENOMINATION	DESCRIPTION	MODELO Y CANTIDAD - MOD. ET QUANT. - MOD. & QUANT.						OBSERVACIONES
		KIT: DESCALCIFICADOR 8 L.	KIT: ADOUCISSEUR 8 L.	KIT: DECALCIFIER 8 L.	1						
		KIT: DESCALCIFICADOR 12 L.	KIT: ADOUCISSEUR 12 L.	KIT: DECALCIFIER 12 L.	1						
		KIT: DESCALCIFICADOR 16 L.	KIT: ADOUCISSEUR 16 L.	KIT: DECALCIFIER 16 L.	1						
19		Manguera de máquina	Tuyau	Hose							
20	Z602121	Manguera entrada agua	Tuyau d'entrée d'eau	Inlet hose	1						
21	Z209511	Descalcificador 8 L.	Adoucisseur 8 L.	Decalcifier 8 L.	1						
21	Z209507	Descalcificador 12 L.	Adoucisseur 12 L.	Decalcifier 12 L.	1						
21	Z209512	Descalcificador 16 L.	Adoucisseur 16 L.	Decalcifier 16 L.	1						
22	Q307031	Junta manguera entrada agua	Joint	Gask	2						
		KIT: VALVULA ANTIRRETORNO	KIT: VALVE ANTI-RETOUR	KIT: ANTI-RETURN VALVE	1						
23	Z231101	Tubo de goma Ø17xØ10x950	Tube caoutchouc Ø17xØ10x950	Tubber tube Ø17xØ10x950	2						
24	Q232040	Arandela plana A.6	Rondelle A.6	Washer A.6	2						
25	Q162040	Tuerca exagonal M.6	Ecrou M.6	Nut M.6	2						
26	Z231103	Válvula antirretorno	Valve anti-retour	Anti-return valve	1						
27	Z201102	Tubo de goma Ø17xØ10x80	Tube caoutchouc Ø17xØ10x80	Tubber tube Ø17xØ10x80	1						
28	Q881302	Abrazadera 12-20	Collier 12-20	Worm clamp 12-20	4						
29	Z231102	Pasamuros completo	Passe-murs complet	Protection	1						
30	Q232050	Arandela plana A.8	Rondelle A.8	Washer A.8	1						
31	Q308000	Arandela dubo Ø 8	Rondelle Ø 8	Washer Ø 8	1						
32	Q162050	Tuerca exagonal M.8	Ecrou M.8	Nut M.8	1						

5. ESQUEMA TEORICO

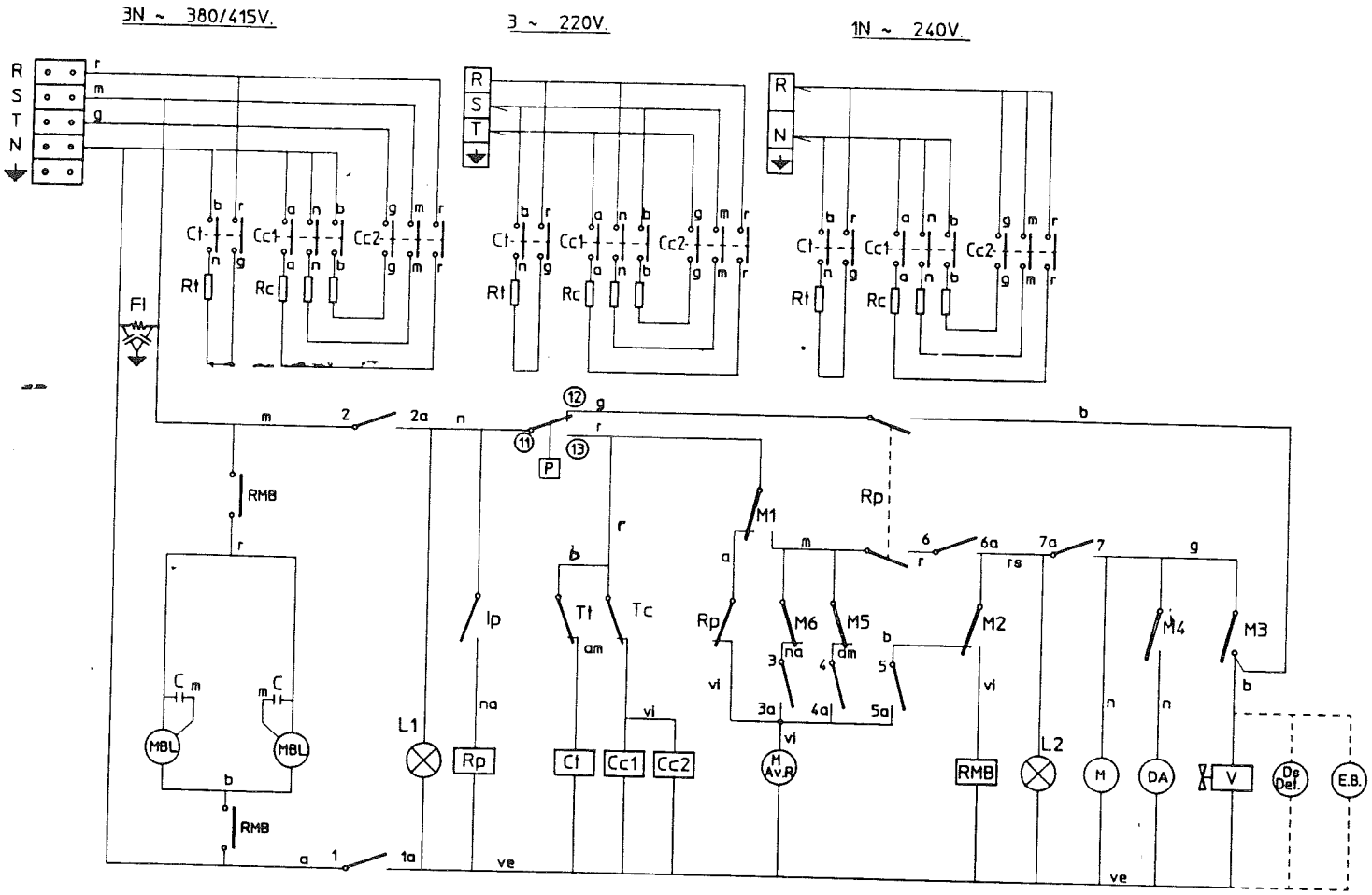

	1 1a	2 2a	3 3a	4 4a	5 5a	6 6a	7 7a
0							
⊔ ⊽	X	X					
55	X	X	X	X		X	X
75	X	X		X		X	X
120	X	X				X	X
∝	X	X			X	X	

IG

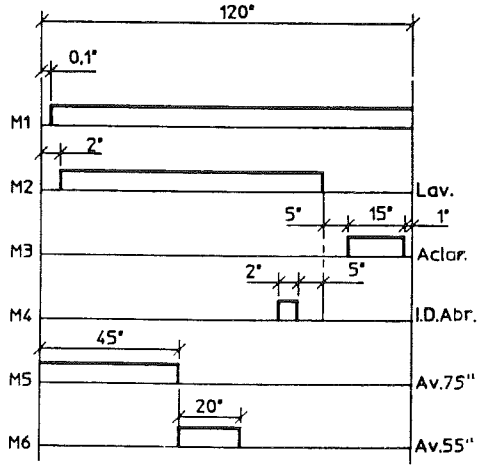

LEYENDA

Ip	Microinterruptor de puerta
IG	Interruptor-conmutador general: contactos 1-1a, 2-2a, etc
L1	Piloto de máquina con corriente
L2	Piloto de ciclo en funcionamiento
MBL	Motobombas de lavado (superior e rinferior)
MAvR	Motor de avance rápido del programador
M	Motor del programador
M1	Micro de ciclo
M2	Micro de tiempo de lavado
M3	Micro de tiempo de aclarado
M4	Micro de inyección de líquido abrillantador
M5	Micro de avance para programas de 75" y 55"
M6	Micro de segundo avance para programa de 55"
P	Presostato
Ct	Contactor de calentamiento de tanque
Cc1	Contactor de calentamiento de calderín
Cc2	Contactor de calentamiento de calderín
RMB	Relé de motobombas
Rt	Resistencia del tanque o cuba
Rc	Resistencia del calderín
Tc	Termostato del calderín
Tt	Termostato del tanque
V	Electroválvula de llenado
C	Condensadores de arranque de motobombas
FI	Filtro de interferencias
DA	Dosificador de abrillantador
Ds.Det	Dosificador de detergente (opcional)
EB	Electrobomba de presión (opcional)

COLORES

am	Amarillo
a	Azul
b	Blanco
av	Amarillo/verde
g	Gris
m	Marrón
n	Negro
na	Naranja
r	Rojo
rs	Rosa
ve	Verde
vi	Violeta