CA 1505

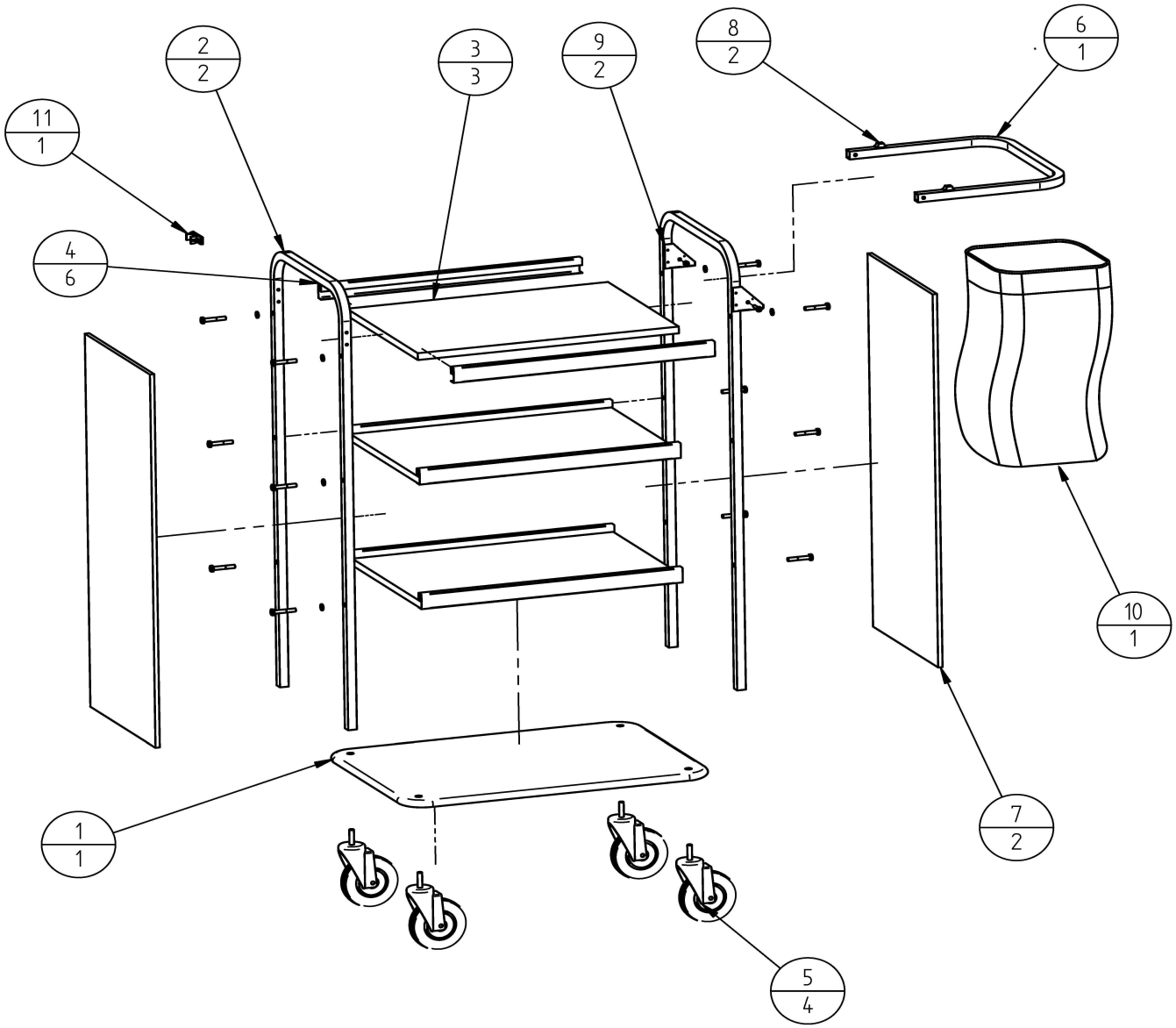

N.POZ.	CODICE	DENOMINAZIONE	QUAN.
1	SL0513	PIANO	1
2	SL0962	SPALLA	2
3	SL0509	PIANO	3
4	SL0512	BACCHETTA	6
5	SL0961	RUOTA	4
6	SL0516	PORTASACCO	1
7	SL0511	PANNELLO	2
8	SL0975	PIEDINO	2
9	SL0760	SUPPORTO	2
10	A520	SACCO	1
11	SL0418	GANCIO	1