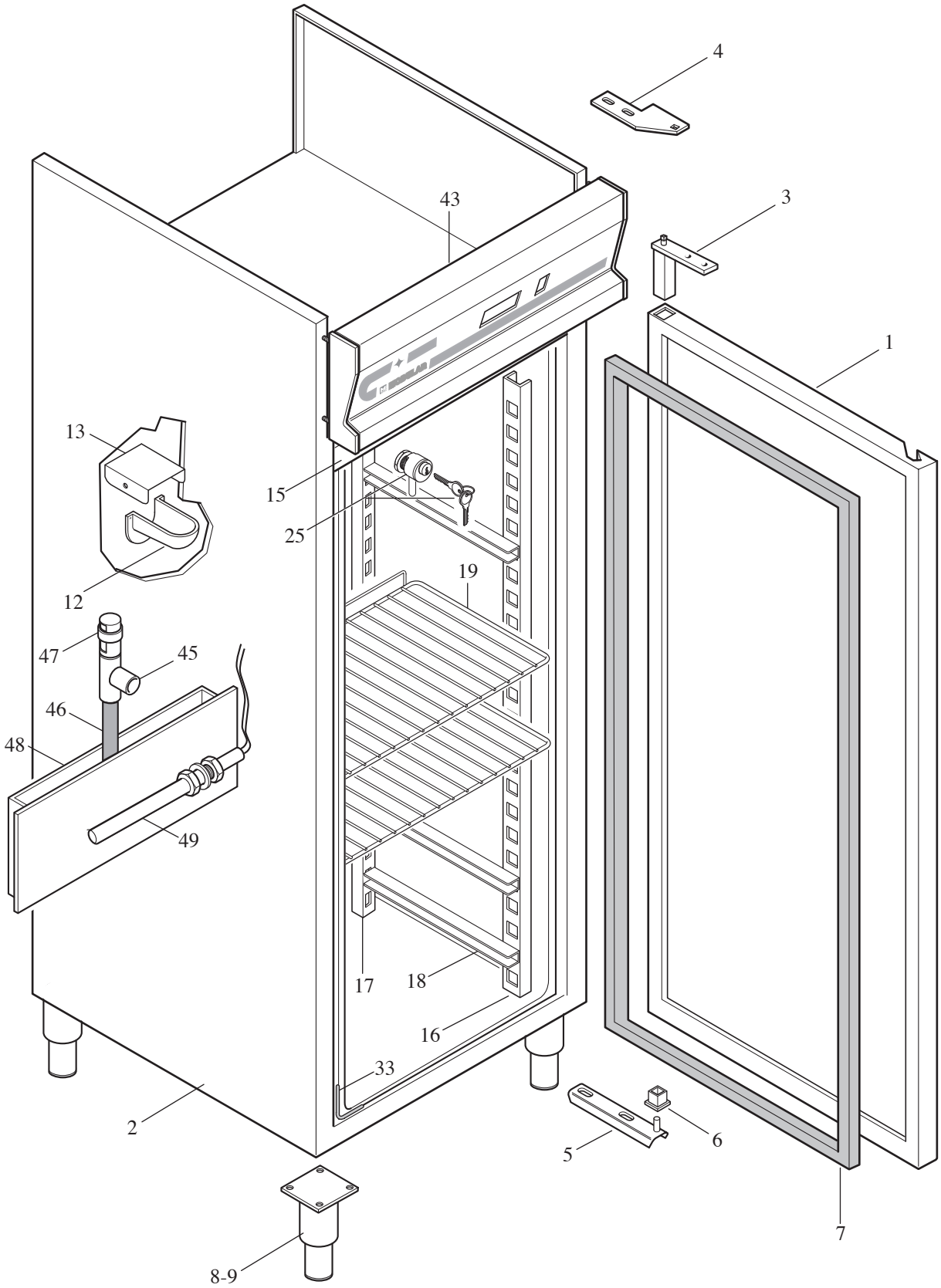
4
43
3
1
13
15
25
19
12
47
45
46
48
49
17
18
16
33
2
5
6
7
8-9

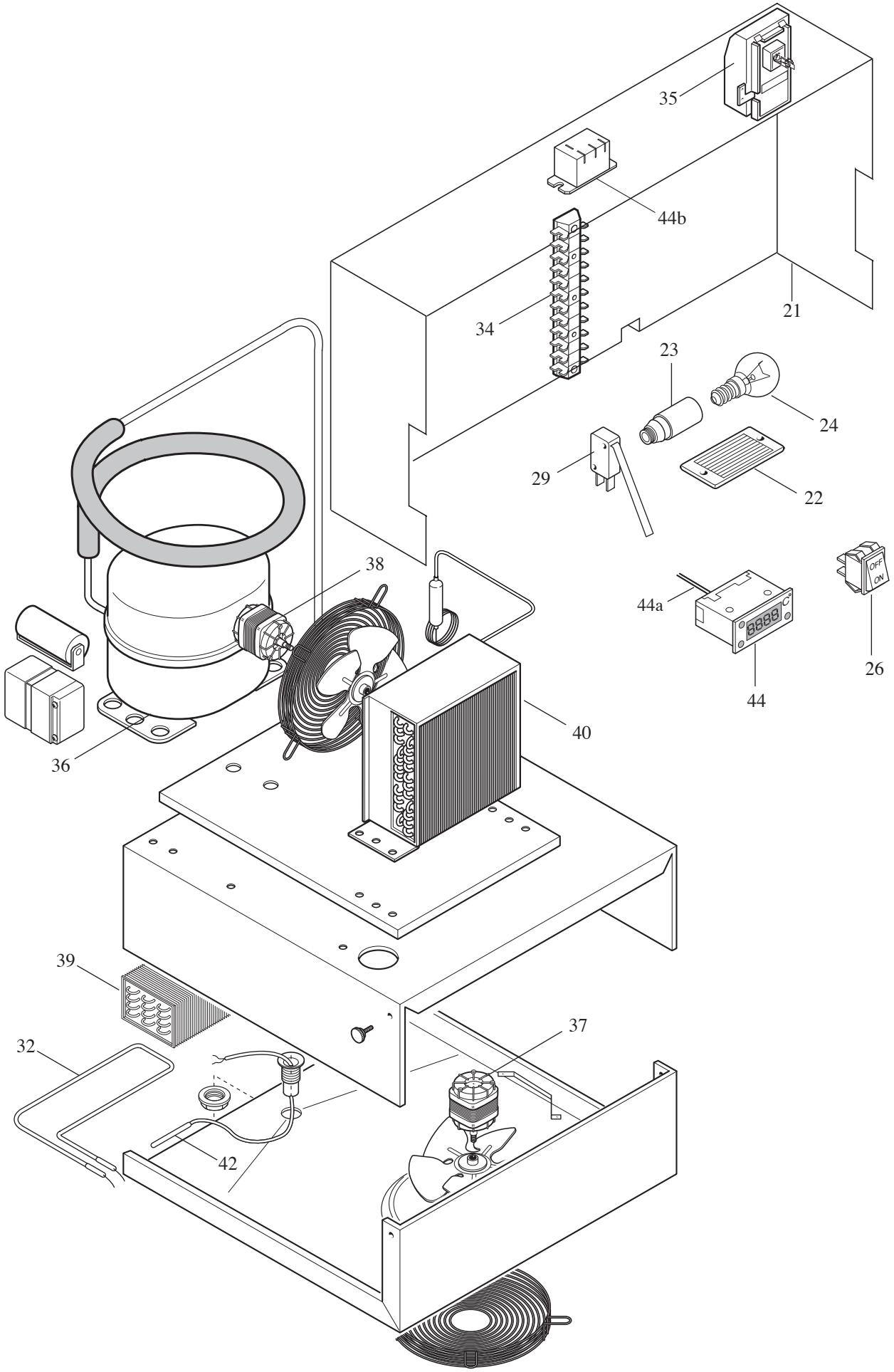
35
44b
34
21
23
24
29
22
44a
OFF
ON
26
44
38
40
36
39
37
32
42

# MODULAR

LISTA RICAMBI

cod. 253.858.03 C

# ARMADIO REFRIGERATO ELETTRONICO

**MOD. 400 BTE-DX - MOD. 400 BTE-SX** ED. 01-04

**MOD. 400 MBTE-DX (MARINA) - MOD. 400 MBTE-SX (MARINA)**

| POS. | CODICE | RIF. MODIFICHE | DENOMINAZIONE | PREZZO |
|---|---|---|---|---|
| 1 | 712.129.00 | ○ | Ass. porta DX | |
| 2 | 710.050.00 | | Cassone monoscocca | |
| 3 | 711.010.00 | | Ass. cerniera a tuffo CT 4000 | |
| 4 | 735.012.00 | ○ | Staffa superiore per porta | |
| 5 | 711.000.13 | ○ | Ass. staffa inferiore porta | |
| 6 | 752.005.00 | | Supporto PVC inf. porta TO 600 | |
| 7 | 752.018.00 | ○ | Guarnizione porta AR 400 | |
| 8 | 711.005.00 | | Ass. piedino registrabile inox | |
| 9 | 711.012.00 | | Ass. piedino reg. inox flangiato marina | |
| 12 | 751.004.00 | | Gocciolatoio PVC | |
| 13 | 723.050.00 | | Tappatura gocciolatoio | |
| 15 | 721.201.00 | ○ | Pannello frontale AR 400 | |
| 16 | 722.227.00 | ○ | Cremagliera anteriore AR 400 | |
| 17 | 722.228.00 | ○ | Cremagliera posteriore AR 400 | |
| 18 | 722.041.00 | | Guida griglia AR 400 | |
| 18 | 711.062.00 | | Ass. guida DX griglia AR 400-marina | |
| 18 | 711.063.00 | | Ass. guida SX griglia AR 400-marina | |
| 19 | 783.001.00 | | Griglia 430x450 AR 400 | |
| 19 | 783.002.00 | | Griglia 430x450 AR 400-marina | |
| 21 | 722.216.00 | | Protezione post.cruscotto | |
| 22 | 752.001.00 | | Copertura lampada PVC trasparente | |
| 23 | 763.003.00 | | Portalampada mignon | |
| 24 | 763.004.00 | | Lampada illuminazione interna 15W | |
| 25 | 778.000.00 | | Blocco serratura 30x5 cavo Z5 CIL | |
| 26 | 763.001.00 | | Interruttore generale verde Signalux e | |
| 29 | 761.004.00 | | Microinterruttore porta 16A | |
| 32 | 765.005.00 | | Resistenza sbrinamento AR 400 BT | |
| 33 | 765.003.00 | | Resistenza antiappannante L. 4500 | |
| 34 | 763.000.00 | | Morsettiera | |
| 35 | 663.046.00 | | Morsettiera arrivo linea PA 244 | |
| 36 | 764.026.00 | | Compressore NE 2134 GK | |
| 37 | 764.042.00 | | Ventilatore VN 1020-1048 evaporatore | |
| 38 | 764.027.00 | | Ventilatore VN 1020-1083 condensatore | |
| 39 | 764.031.00 | | Evaporatore tipo EVS 30 BED | |
| 40 | 764.010.00 | | Condensatore AR 700 TN/400BT | |
| 42 | 765.014.00 | ○ | Resistenza scarico 230V 40W | |
| 43 | 711.185.00 | ○ | Assieme cruscotto | |
| 44 | 761.024.00 | sost.il761.016.00 dal 01/2003 | Display digitale ID974LX HACCP | |
| 44a | 761.017.00 | | Sonda temperatura PTC | |
| 44b | 461.083.00 | | Rele' 250 V- 50Hz | |
| 45 | 751.107.00 | | Raccordo scarico a "T" | |

**MODULAR**

LISTA RICAMBI

cod. 253.858.03 D

# ARMADIO REFRIGERATO ELETTRONICO

**MOD. 400 BTE-DX - MOD. 400 BTE-SX** ED. 01-04

**MOD. 400 MBTE-DX (MARINA) - MOD. 400 MBTE-SX (MARINA)**

| POS. | CODICE | RIF. MODIFICHE | DENOMINAZIONE | PREZZO |
|---|---|---|---|---|
| 46 | 751.109.00 | | Tubo scarico L =67 | |
| 47 | 751.106.00 | | Valvola compensazione | |
| 48 | 751.105.00 | | Bacinella raccogli condensa | |
| 49 | 765.013.00 | | Resistenza autoregolante 90W | |
| | | ○ Modificato- 01-04-2004 | | |