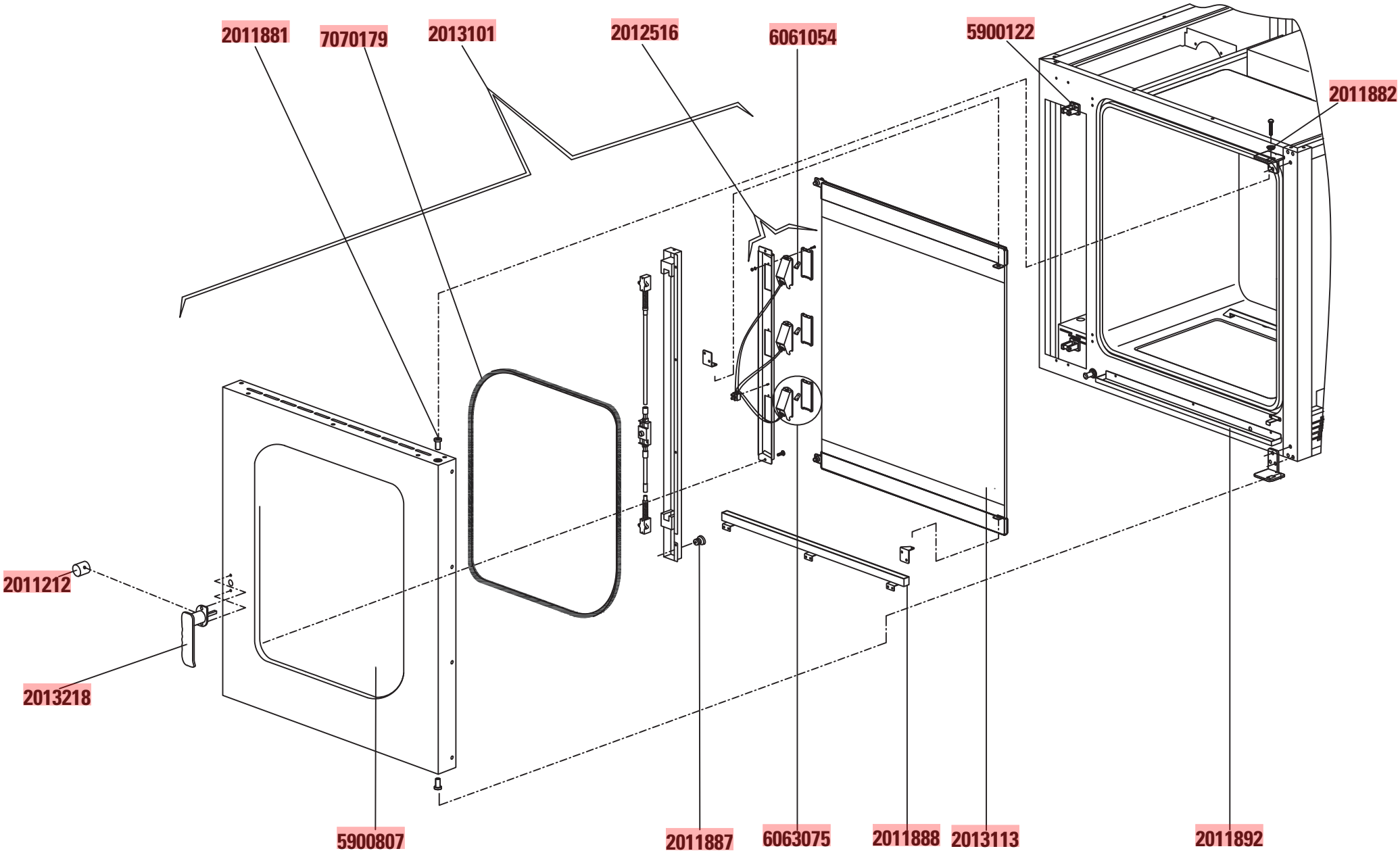
2011881
7070179
2013101
2012516
6061054
5900122
2011882
2011212
2013218
5900807
2011887
6063075
2011888
2013113
2011892

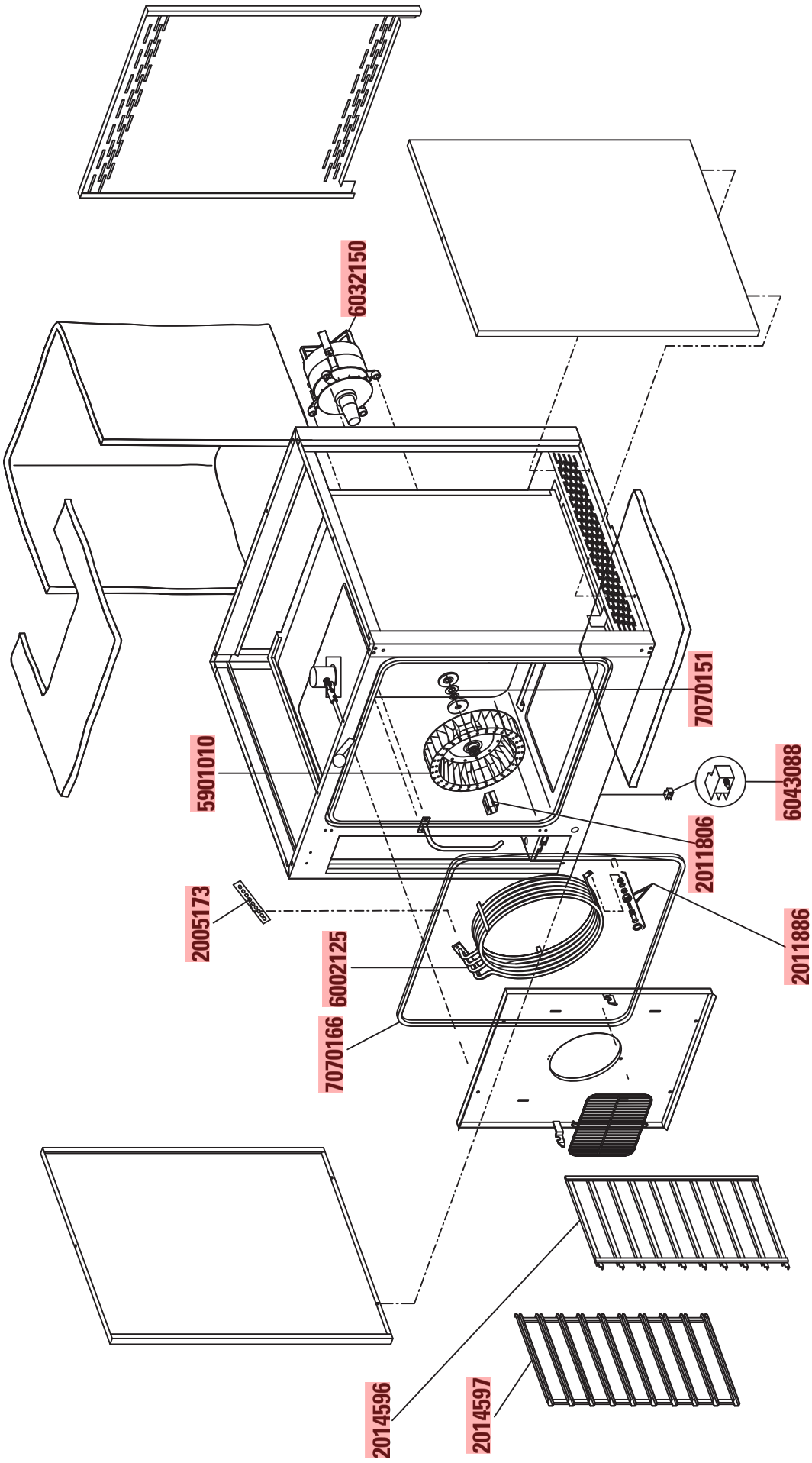
6032150
7070151
5901010
6043088
2011806
2005173
2011886
6002125
7070166
2014596
2014597

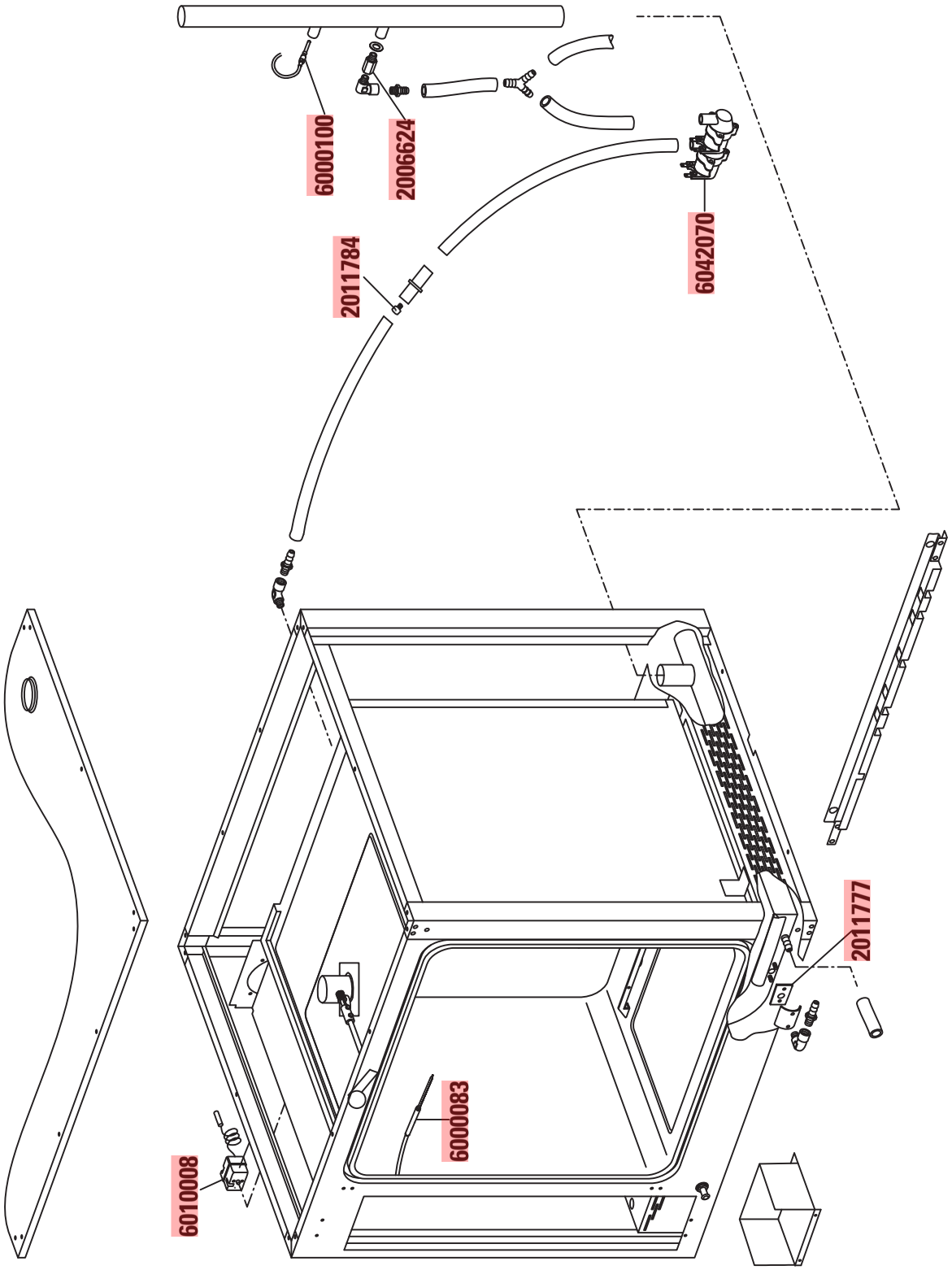
6000100
2006624
6042070
2011784
2011777
6000083
6010008

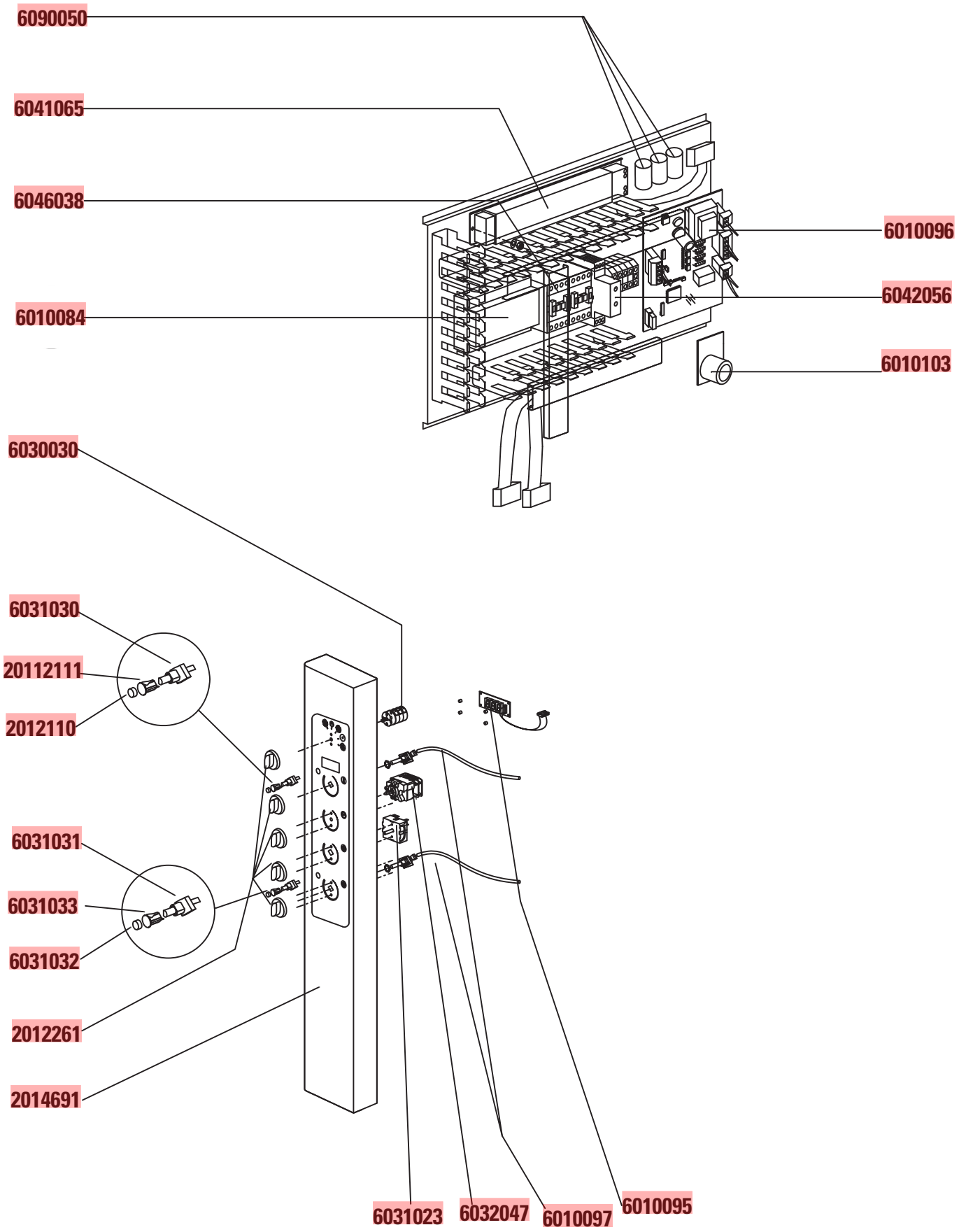
6090050
6041065
6046038
6010084
6010096
6042056
6010103
6030030
6031030
20112111
2012110
6031031
6031033
6031032
2012261
2014691
6031023
6032047
6010097
6010095

CODICI RICAMBIO PER FINITO / SPARE PARTS FOR THE FINISHED PRODUCT

Aggiornato al/Updated to 27/11/17

Artic./Item	Descrizione/Description	Modello/Model
090076	**FORNO ELETTRICO CONVEZIONE VAPORE AD INIEZIONE DIRETTA CON SONDA DI COTTURA (10X ELECTRIC CONVECTION OVEN WITH DIRECT STEAM AND HEAT PROBE (10XGN1/1)**	**FCV10E/S**

Cons./Recom.	Pos./Posit.	Ricambio/Replacement			Prezzo/Price List
	K2006624	RCK2006624	UGELLO PER ABBATTIMENTO VAPORE	STEAM REDUCTION NOZZLE	4,75
	K2011212	RCK2011212	BUSSOLA INTERNA MANIGLIA D=36	INTERNAL HANDLE BUSHING D=36	23,40
	K2011777	RCK2011777	GUARNIZIONE X FLANGIA S.U. .58X46	GASKET FOR FLANGE	3,87
	K2011784	RCK2011784	UGELLO X UMIDIFICATORE D. 0,6 M7X1	UMIDIFIER NOZZLE D. 0,6 M7X1	8,38
	K2011806	RCK2011806	INIETTORE	INJECTOR	13,47
	K2011881	RCK2011881	PERNO SUP. PER PORTA D.19	SUPPOER SPINDLE FOR DOOR D.19	11,59
	K2011882	RCK2011882	PERNO REGOLAZIONE PORTA D.20	ADJUSTMENT SPINDLE FOR DOOR D.20	12,91
	K2011886	RCK2011886	PERNO MICRO PORTA ASS.TO	DOOR MICROSWITCH SPINDLE (ASSEMBLY)	56,38
	K2011887	RCK2011887	RISCONTRO X PERNO MICRO PORTA	COUNTERPLATE FOR DOOR MICROSWITCH SPINDL	43,14
	K2011888	RCK2011888	BACINELLA R/CONDENSA VETRO ASS.TA	CONDENSATION COLLECTOR TRAY (GLASS) (ASS	50,42
	K2011892	RCK2011892	BACINELLA S/CONDENSA FORNO ASS.TA	CONDENSATION DRAIN TRAY (OVEN) (ASSEMBLY	32,33
	K2012261	RCK2012261	MANOPOLA SERIGRAFATA PER FORNO D=6	KNOB FOR OVEN	2,10
	K2012516	RCK2012516	PORTALAMPADA CABLATO COMPLETO	WIRED LAMP HOLDER (COMPLETE)	224,64
	K2013101	RCK2013101	PORTA COMPLETA	DOOR (COMPLETE)	1.486,16
	K2013113	RCK2013113	VETRO SERIGRAFATO X FORNO ASS.TO	SILF-SCREENED GLASS PANEL FOR OVEN (ASSE	272,48
	K2013218	RCK2013218	MANIGLIA PER PORTA FORNO COMPLETA	OVEN DOOR HANDLE	173,89
	K2014596	RCK2014596	PARATIA PORTATEGLIE DX	RIGHT PARTITION	243,36
	K2014597	RCK2014597	PARATIA PORTATEGLIE SX	LEFT PARTITION	243,36
	K2014691	RCK2014691	CRUSCOTTO COMPL.FORNO GK E-STEAM	OVEN CONTROL PANEL (COMPLETE) GK E-STEAM	
	K5900122	RCK5900122	NASELLO X CHIUSURA 01.0218	WHITING FOR CLOSING	25,79
	K5900807	RCK5900807	VETRO TEMP. PER FORNO	GLASS FOR OVEN	46,78
	K5901010	RCK5901010	VENTOLA FORNO PALA POLIG. 310X100	OVEN FAN WITH POLYGONAL BLADES 310X100	326,56
	K6000083	RCK6000083	SONDA PT100 TUBO 110X4 CAVO 14	PROBE PT100	73,26

L'azienda si riserva il diritto di apportare ulteriori aggiornamenti senza preavviso. / The data may be updated without prior warning

Artic./Item	Descrizione/Description	Modello/Model
090076	**FORNO ELETTRICO CONVEZIONE VAPORE AD INIEZIONE DIRETTA CON SONDA DI COTTURA (10X ELECTRIC CONVECTION OVEN WITH DIRECT STEAM AND HEAT PROBE (10XGN1/1)**	**FCV10E/S**

Cons./Recom.	Pos./Posit.	Ricambio/Replacement			Prezzo/Price List
	K6000100	RCK6000100	SONDA NTC CAVO 1,5ML D.6X30	PROBE NTC	12,14
	K6002125	RCK6002125	RESISTENZA W15000 V230/400	HEATING ELEMENT	424,32
	K6010008	RCK6010008	TERMOSTATO 3F SIC.350[C 5532562807	THERMOSTAT 3F SAFETY.350[C 5532562807	114,61
	K6010084	RCK6010084	SCHEDA ELETTRONICA CONTROLLO MOTORE	CONTROL/DIRECTION REVERSAL BOARD	221,52
	K6010095	RCK6010095	SCHEDA TERMOREGOLATORE DISPLAY	DISPLAY THERMOREGULATION BOARD	41,92
	K6010096	RCK6010096	SCHEDA TERMOREGOLATORE BASE	THERMOREGULATION BOARD	224,64
	K6010097	RCK6010097	POTENZIOMETRO CON CAVO	POTENTIOMENER WITH CABLE	74,88
	K6010103	RCK6010103	SCHEDA BUZZER CON CAVO	BUZZER BOARD WITH CABLE	25,27
	K6031023	RCK6031023	REGOLATORE ENER.45ER104C1 16A 220V	ENERGY REGULATOR 45ER104C1 16A 220V	40,28
	K6031030	RCK6031030	INTERRUTTORE UNIP. CME1012	SINGLE-POLE SWITCH CME1012	2,54
	K6031031	RCK6031031	PULSANTE UNIP. CME2009	SINGLE-POLE BUTTON CME2009	2,22
	K6031032	RCK6031032	TASTO D16 BIANCO 111258	BUTTON D16 WHITE 111258	0,45
	K6031033	RCK6031033	SUPPORTO PER TASTI D16 NERO 111297	BLACK SURROUND	0,67
	K6032047	RCK6032047	TEMPORIZZATORE 120'LOGARIT. M8 65	TIMER 120'LOGARITHMIC M8 65	60,68
	K6032150	RCK6032150	MOTORE AS.3PH/1PH 3046 HP1,0	MOTOR AS.3PH/1PH 3046 HP1,0	498,16
	K6041065	RCK6041065	TRASFORMATORE STR105SI-H 11,5/230V	TRANSFORMER STR105SI-H 11,5/230V	46,45
	K6042056	RCK6042056	TEMPORIZZATORE PAUSA LAV L45PL240	TIMER WASHING PAUSE L45PL240	150,80
	K6042070	RCK6042070	ELETTROVALVOLA 1 VIA C/FILTRO V240	1-WAY SOLENOID VALVE WITH FILTER V240	15,44
	K6043088	RCK6043088	MICRO BIP. A PULSANTE VBR0004	TWO-POLE MICROSWITCH TO PUSH BUTTON VBR0	10,15
	K6046038	RCK6046038	CONTATTORE TRIP.25A/AC1 B.230V 1L	THREE-POLE CONTACTOR 25A/AC1 B.230V 1L	52,74
	K6061054	RCK6061054	LAMPADA ALOGENA 12V 20W	HALOGEN BULB 12V 20W	6,73
	K6063075	RCK6063075	PORTALAMPADA COMPLETO LAMP.VET.CA.	LAMP HOLDER WITH LAMP	44,24
	K6063077	RCK6063077	VETRO X LAMPADA	GLASS FOR LAMP	13,24

L'azienda si riserva il diritto di apportare ulteriori aggiornamenti senza preavviso. / The data may be updated without prior warning

Artic./Item	Descrizione/Description	Modello/Model
090076	**FORNO ELETTRICO CONVEZIONE VAPORE AD INIEZIONE DIRETTA CON SONDA DI COTTURA (10X ELECTRIC CONVECTION OVEN WITH DIRECT STEAM AND HEAT PROBE (10XGN1/1)**	**FCV10E/S**

Cons./Recom.	Pos./Posit.	Ricambio/Replacement			Prezzo/Price List
	K6090050	RCK6090050	FILTRO ANTIDISTURBO 411.13.2210	SUPPRESSOR 411.13.2210	6,95
	K7070151	RCK7070151	GUARNIZIONE ALBERO M. 9461-15X33X3	SHAFT SEAL M. 9461-15X33X3	58,70
	K7070166	RCK7070166	GUARNIZIONE 08716 NERA PER PORTA FCV	BLACK GASKET FOR DOOR FCV	34,98
	K7070179	RCK7070179	GUARNIZIONE 15364/P NERA X VETRO	BLACK GASKET FOR GLASS	8,38
	01484000	RC01484000	MANOPOLA ANTRACITE FCV	ANTHRACITE KNOB FCV	8,61

L'azienda si riserva il diritto di apportare ulteriori aggiornamenti senza preavviso. / The data may be updated without prior warning