retigo®

PERFECTION IN COOKING AND MORE...

Piece konwekcyjno-parowe

B1011 ig O1011 ig

KATALOG CZĘŚĆI ZAPASOWYCH



Treść

	Strona		Strona
1 Panel sterujacy	3	7 System regulacji wilgotności	11
2 Elektronika sterująca	4	8 System doprowadzania wody	12
3 Czujnik temperatury	6	9 System odpływu	14
4 Silnik-wentylator-grzałka	7	10 System automatycznego mycia	16
5 System gazowy	8	11 Drzwi	18
6 Oświetlenie	10	12 Akcesoria	20

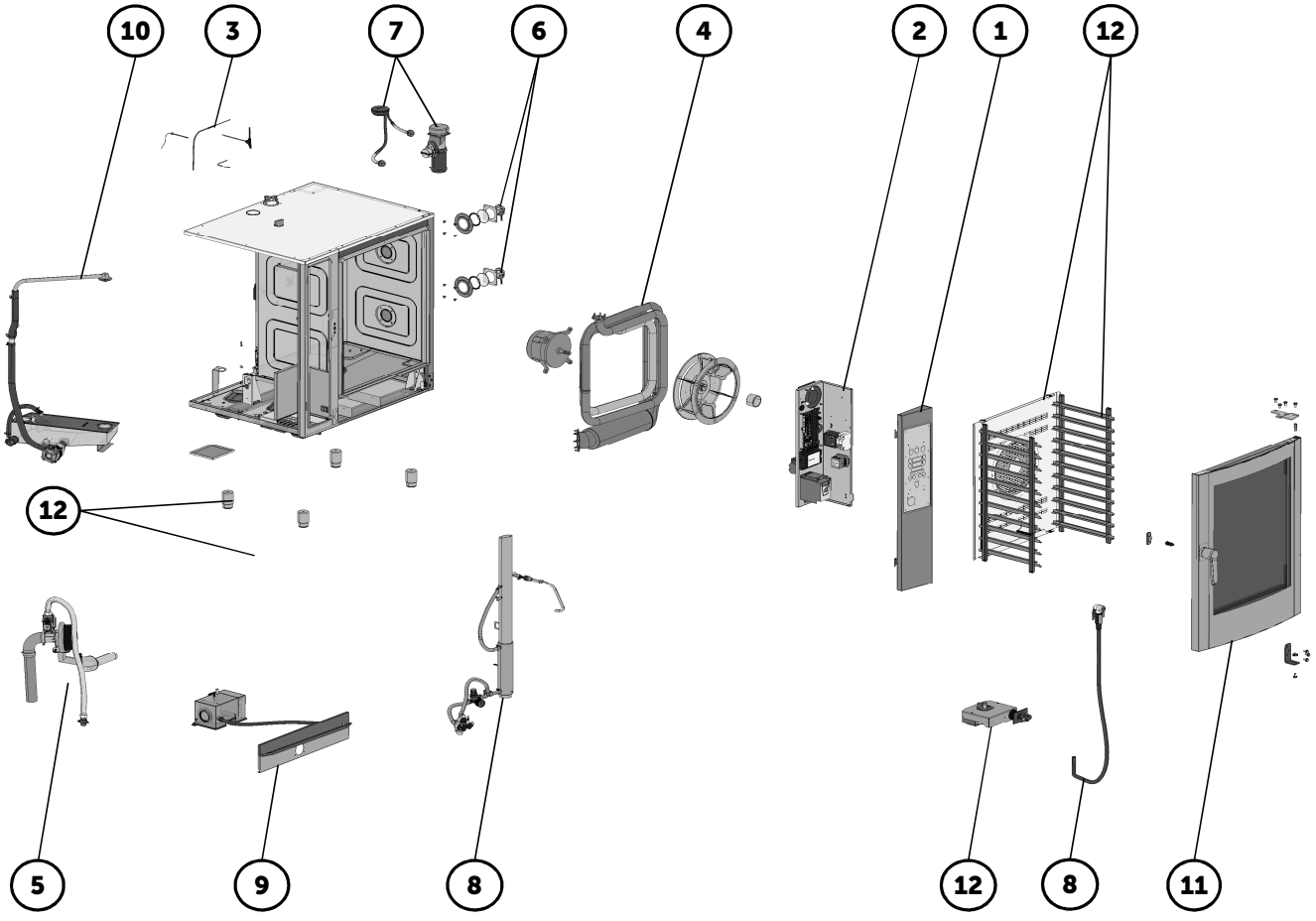

PANEL STERUJĄCY

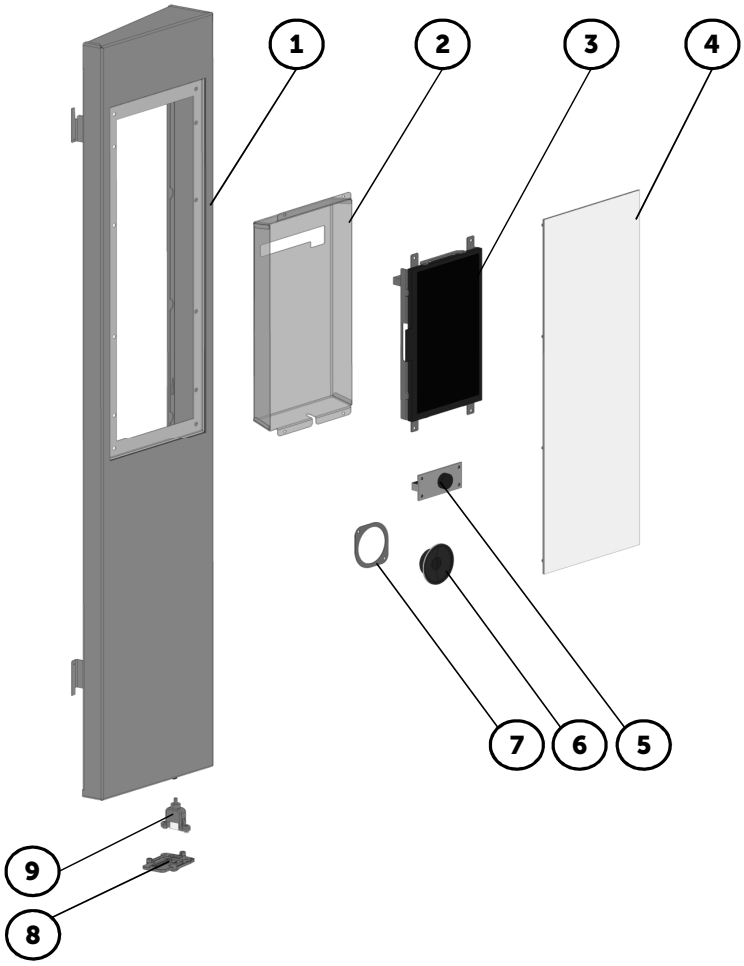

Pozycja	Kod	Nazwa	Typ pieca	
			B1011ig	O1011ig
1	AC21-1920	RAMA PANELA STERUJĄCEGO 1011	•	•
2	AP10-0024	OSŁONA TYLNIA PANELA BLUE V2	•	
	AP10-0025	OSŁONA TYLNIA PANELA ORANGE V2		•
3	AX10-0004	ELEKTRONIKA PANELA BLUE V2	•	
	EA14-0100	PŁYTKA PANELA ORANGE V2		•
4	AX98-0113	PANEL STERUJĄCY BLUE V2	•	
	AX98-0114	PANEL STERUJĄCY ORANGE V2		•
5	EA14-0105	PANEL PRZYCISK BLUE V2	•	
6	AA11-9915	GŁOŚNIK ZESTAW	•	•
7	KP10-0022	UCHWYT GŁOŚNIKA	•	•
8	SP21-0001	OSŁONKA USB	•	•
9	EA05-0052	KABEL USB	•	•

ELEKTRONIKA STERUJĄCA

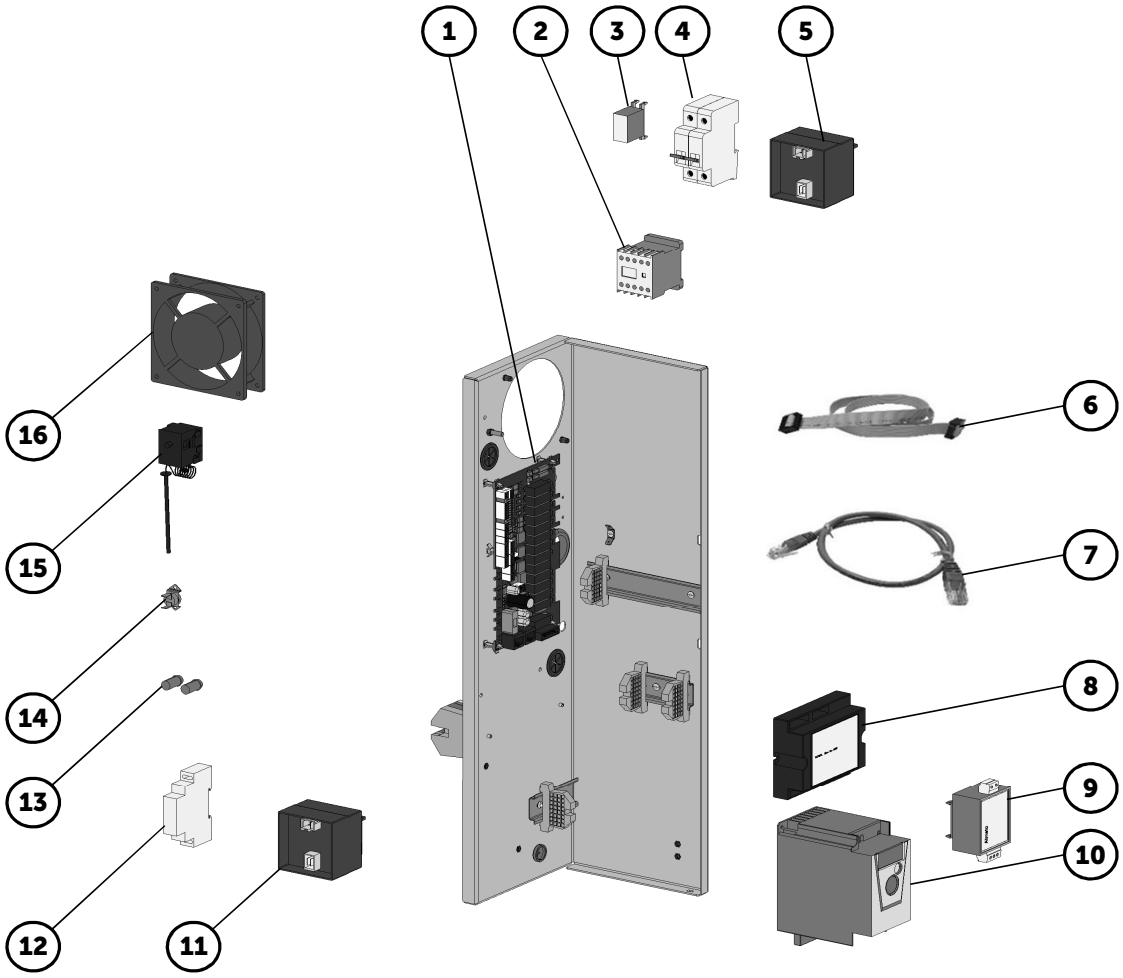

Pozycja	Kod	Nazwa	Typ pieca	
			B1011ig	O1011ig
1	EA14-0101	ZASILACZ V2	•	•
2	EA02-0001	STYCZNIK LC 1K0610 P72	•	•
3	EA13-0068	FILTR TS811 1022D	•	•
4	EA03-0028	BEZPIECZNIK GŁÓWNY C10/2 BM017210	•	•
5	EA13-0038	TRANSFORMATOR 230/20V, 32VA	•	•
6	EA05-0078	KABEL K-PLC10-2-70/A	•	•
7	EA05-0072	KABEL UTP 0,5 M	•	•
8	ZA22-0111	ELEKTRONIKA ZAPALAJĄCA GAS V2 (v8)	•	•
9	EA13-0112	FILTR SKY2FN3XR	•	•
10	EA13-0404	FALOWNIK ZMIENIACZ CZĘSTOTLIWOŚCI V2	•	•
11	EA13-0036	TRANSFORMATOR 230/11.5V, 40VA	•	•

12	AF11-0084	AC/DC PROSTOWNIK GAS V2	•	•
13	EA13-0105	KONTROLKA POMARAŃCZOWA	•	•
14	EA01-0157	TERMOSTAT 90 °C (NC)	•	•
15	EA04-0012	BEZPIECZNIK TERMICZNY KOMORY 360C	•	•
16	ZA21-0015	WENTYLATOR CHŁODZENIA ELEKTRONIKI V2	•	•

CZUJNIK TEMPERATURY

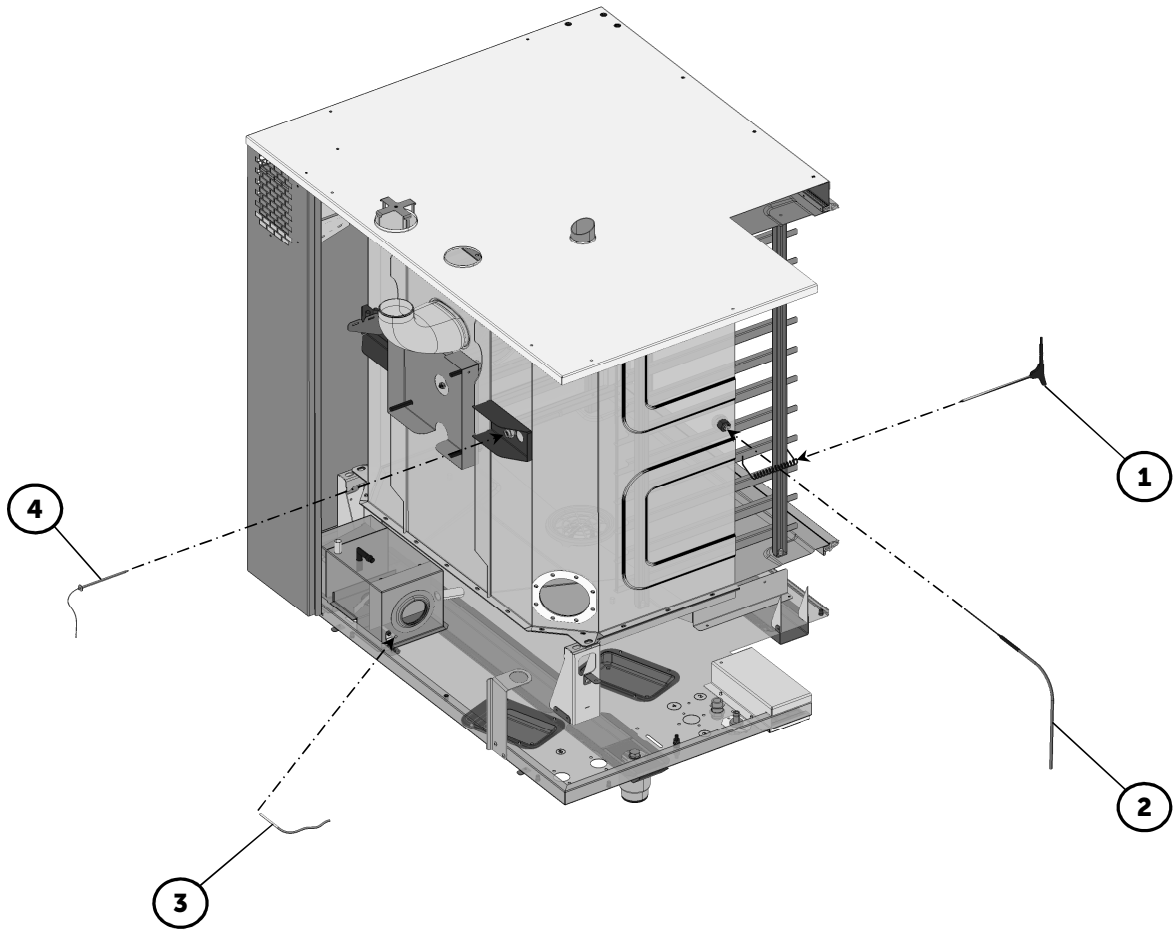

Pozycja	Kod	Nazwa	Typ pieca	
			B1011ig	O1011ig
1	EA10-0123	6-PUNKTOWA SONDA TERMICZNA 623-1011 V2	•	
	EA10-0124	1-PUNKTOWA SONDA TERMICZNA 623-1011 V2	(•)	(•)
2	EA10-0103	CZUJNIK TEMPERATURY KOMORY I PARY	•	•
3	EA10-0105	CZUJNIK TEMPRATURY BOJLERA I ODPŁYWU 2 M		
4	EA04-0012	BEZPIECZNIK TERMICZNY KOMORY 360C	•	•
	EA10-0130	TERMISTOR 10K, 1M (X15)	•	•

SILNIK - WENTLATOR - GRZAŁKI

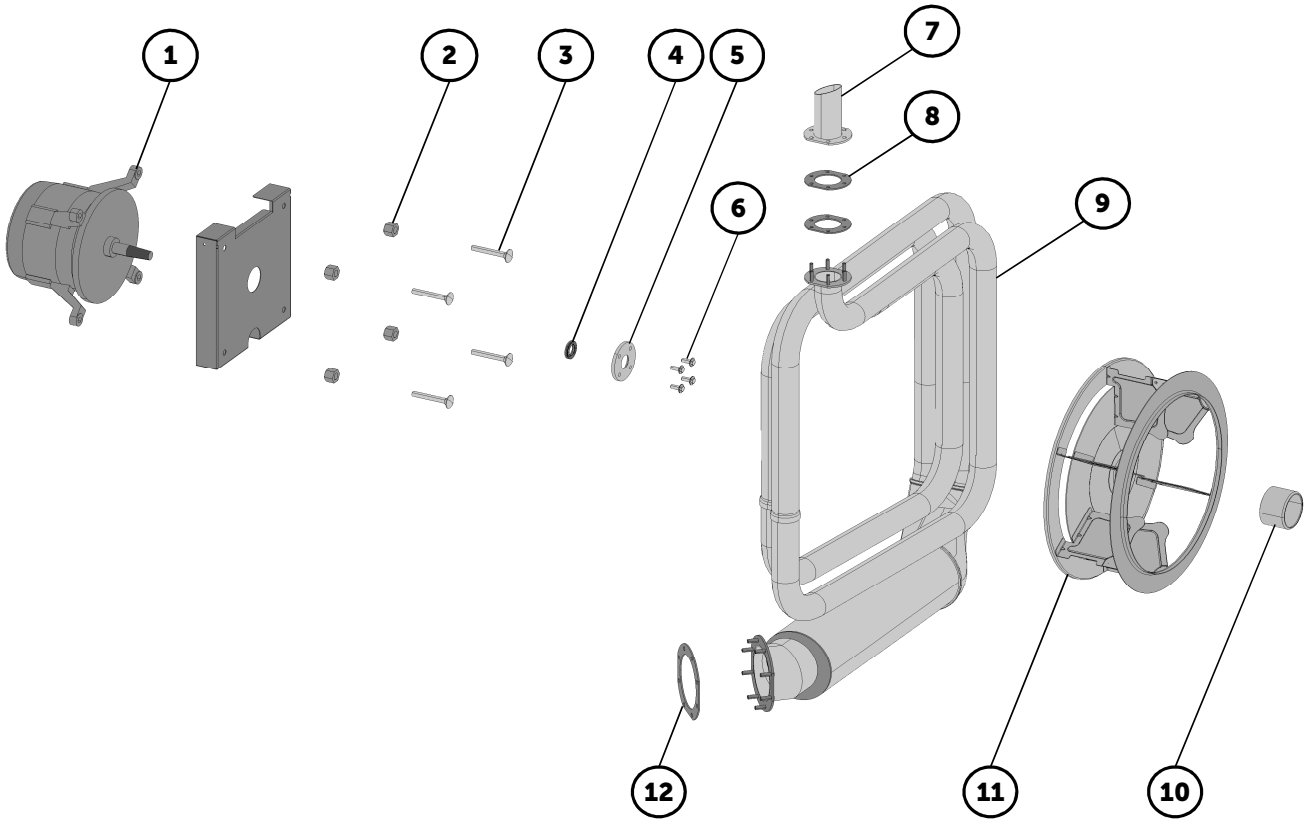

Pozycja	Kod	Nazwa	Typ pieca	
			B1011ig	O1011ig
1	EA11-0020	SILNIK 611-2021 V2 (NC)	•	•
2	AT00-0084	NAKRĘTKA DYSTANCOWA 611 - 2021 V2	•	•
3	ZC02-0850	ŚRUBA M8X50 DIN603/A2	•	•
4	AX00-0067	USZCZELNIENIE SILNIKA 611-2021 V2	•	•
5	AT00-0099	KOŁNIERZ SILNIKA 611 - 2021 V2	•	•
6	ZC15-0616	ŚRUBA M6X16 ECO-FIX A2	•	•
7	AC31-1604	PROSTOWNIK SPALIN 611 - 2011 V2 (TYP A)	•	•
8	AX31-0054	USZCZELKA WYJŚCIA WYMIENNIKA CIEPŁA 611 - 2011 V2	•	•
9	AX31-0061	WYMIENNIK CIEPŁA 1011 V2	•	•
10	AC09-0400	ROZPYLACZ 611-2021	•	•
11	AX09-0014	WENTYLATOR KOMORY V2 (350X120)	•	•
12	AX31-0050	USZCZELKA GAZ - PALNIK 22 KW	•	•

SYSTEM GAZOWY

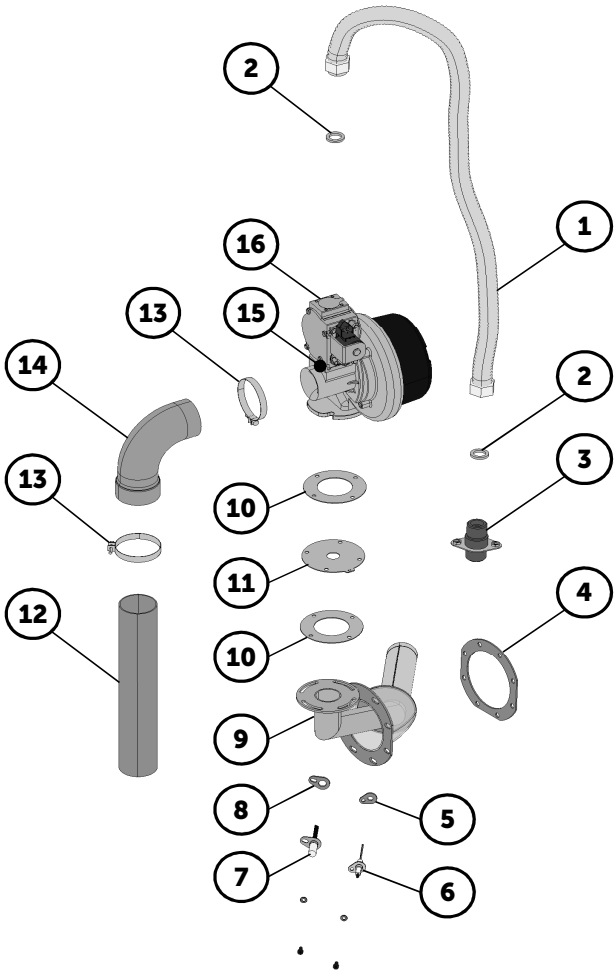

Pozycja	Kod	Nazwa	Typ pieca	
			B1011ig	O1011ig
1	AC31-1300	RURKA GAZOWA 1011	•	•
2	ZD01-2002	USZCZELKA GAZOWA 3/4"	•	•
3	AC31-1100	RURKA PRZEJŚCIOWA - DOPŁYW GAZU	•	•
4	AX31-0050	USZCZELKA GAZ - PALNIK 22 KW	•	•
5	AX31-0083	USZCZELKA ELEKTRODY (ELEKTRODA JONIZACYJNA) V2	•	•
6	ZA22-0157	ELEKTRODA JONIZACYJNA 611-2021 V2	•	•
7	ZA22-0158	ELEKTRODA ZAPALĄCA 611-2021 V2	•	•
8	AX31-0053	USZCZELKA ELEKTRODY (ELEKTRODA ZAPALĄCA)	•	•
9	AC31-5600	PALNIK GAZOWY - ZESTAW 1011, 2011 V2 (22kW)	•	•
10	AX31-0051	USZCZELKA NRG 118	•	•

11	KP31-0177	TULEJKA PALNIKA GAZOWEGO 16 mm	G30 (LPG)	G30 (LPG)
12	AT31-0193	RURKA TŁUMIĄCA POWIETRZA SSĄCEGO 50X1,5 – 200	•	•
13	ZD08-0004	OPASKA NA WĘŻA 40-60	•	•
14	AX31-0082	KOLANKO SILENCER - AMORTYZATOR SSAWKI POWIETRZA	•	•
15	KP31-0179	TULEJKA PALNIKA GAZOWEGO 7 mm	G20 (NG)	G20 (NG)
	KP31-0181	TULEJKA PALNIKA GAZOWEGO 5,5 mm	G30 (LPG)	G30 (LPG)
16	ZA21-0013	WENTALATOR (DMUCHAWA) 230V NRV118	1NAC220-240V	1NAC220-240V
	ZA21-0014	WENTALATOR (DMUCHAWA) 115V NRV118	1NAC 100-127V	1NAC 100-127V

OŚWIETLENIE

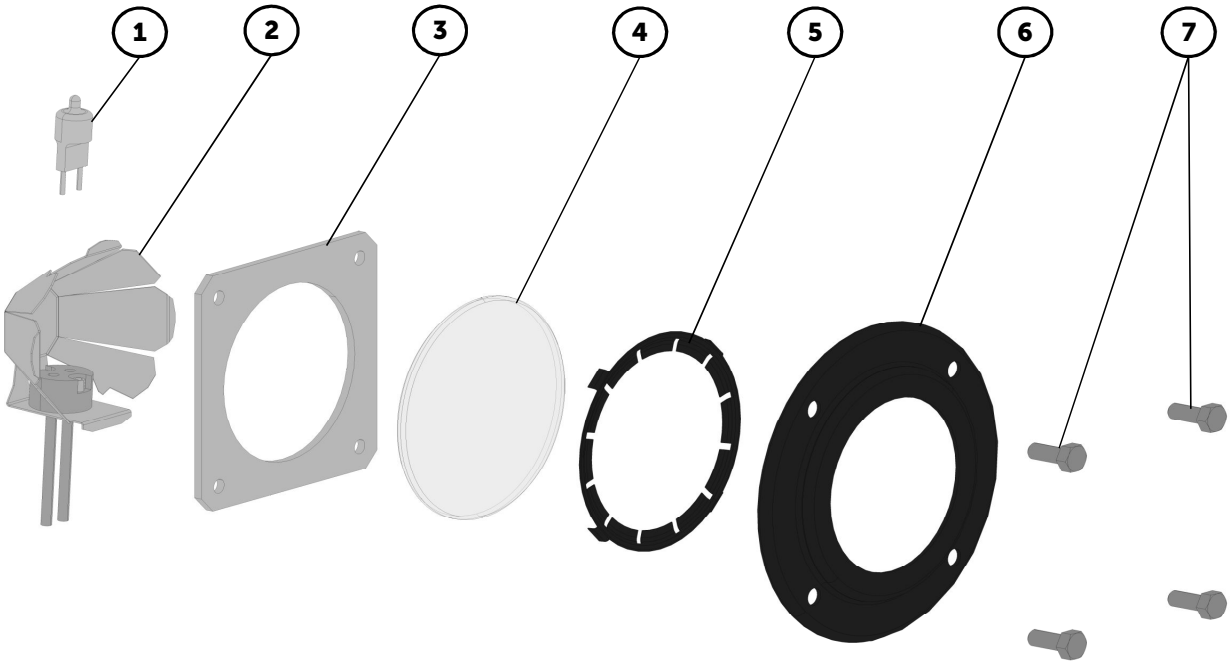

Pozycja	Kod	Nazwa	Typ pieca	
			B1011ig	O1011ig
1	EA13-0100	ŻARÓWKA HALOGENOWA (20W, 12V, G4, 300 °C)	•	•
2	AC07-0200	PARABOLA ŚWIATŁA KOMPLET	•	•
3	AX07-0009	USZCZELKA OPRAWKI ŚWIATŁA - V2	•	•
4	AX07-0004	SZYBKA ŚWIATŁA	•	•
5	AX07-0008	PIERŚCIEŃ DOCISKOWY USZCZELKI ŚWIATŁA V2	•	•
6	AP07-0007	OBUDOWA OŚWIETLENIA KOMORY V2	•	•
7	ZC15-0512	ŚRUBA M5X12 ECO-FIX A2 DIN5991	•	•

SYSTEM REGULACJI WILGOTNOŚCI

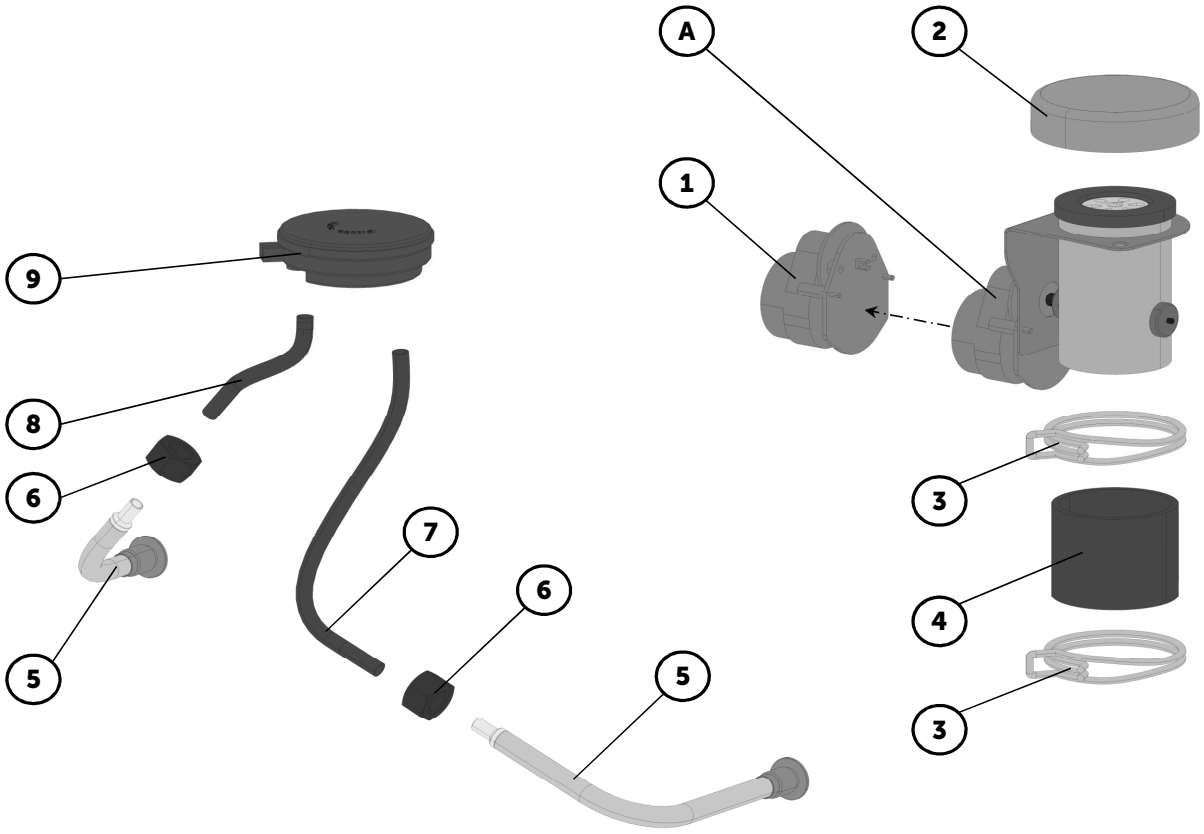

Pozycja	Kod	Nazwa	Typ pieca	
			B1011ig	O1011ig
A	AC25-0400	KLAPA ZESTAW V2	•	(•)
	AC25-0309	KLAPA ZESTAW V2 ORANGE		•
1	AC25-0306/S	ZESTAW SILNIKA KLAPKI V2	•	(•)
2	AP25-0018	OBUDOVA KLAPY V2	•	•
3	ZD08-0402	ZACISK SPRĘŻYNOWY 67 - 71 MM	•	•
4	AA26-0251	WĄŻ 59X5 - 70 MM SILIKON	•	•
5	AC33-0130	KOLANKO MIERZENIA CIŚNIENIA	•	
6	ZD00-0317	NAKRĘTKA M20 DIN439B/A2	•	
7	AA33-0002	WĄŻ ŁĄCZĄCY 260 mm	•	
8	AA33-0001	WĄŻ ŁĄCZĄCY 130 mm	•	
9	EA10-0020	CZUJNIK CIŚNIENIOWY DYFERECYJNY	•	

SYSTEM DOPROWADZENIA WODY - NATRYSK

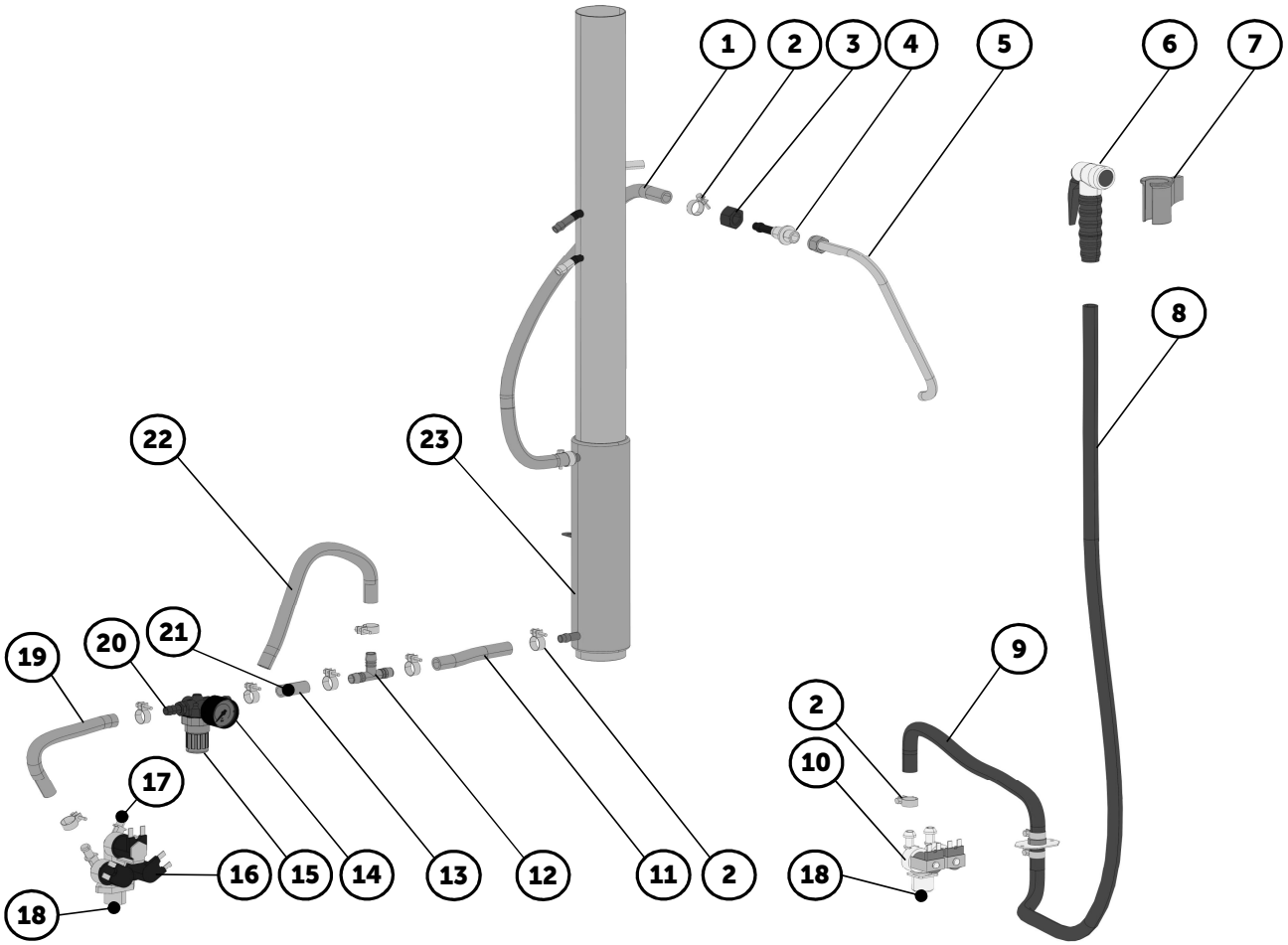

Pozycja	Kod	Nazwa	Typ pieca	
			B1011ig	O1011ig
1	ZA11-0803	WĄŻ 10X3,6 MM	550 mm	550 mm
2	ZD08-0102	OPASKA NA WĘŻA 16	•	•
3	ZD00-0016	NAKRĘTKA M16	•	•
4	AC00-2500	RURKA PRZEJŚCIOWA	•	•
5	AC12-0700	RURKA NATRYSKOWA 611, 1011, 2011	•	•
6	ZA15-0100	PRYSZNIC	•	(•)
7	AT00-0002	UCHWYT PRYSZNICA CLARKO	•	(•)
8	ZA11-0902	WĄŻ GUMOWY PRYSZNICA 1,6 M	•	(•)
9	ZA11-0803	WĄŻ 10X3,6 MM	440 mm	(440 mm)
10	EA12-0060	ELEKTROZAWÓR PODWÓJNY	•	(•)
	EA12-0059	ELEKTROZAWÓR POJEDYNCZY		•

11	ZA11-0803	WĄŻ 10X3,6 MM	90 mm	90 mm
12	ZA10-0553	TRUJNIK T-TS -10 MM	•	•
13	ZA11-0803	WĄŻ 10X3,6 MM	70 mm	70 mm
14	ZA12-0401	MANOMETR 0-1 BAR	•	•
15	ZA12-0207	REGULATOR CIŚNIENIA WODY	•	•
	ZA12-0211	REGULATOR CIŚNIENIA WODY - ZESTAW OD 10/2017	•	•
16	EA12-0061	ELEKTROZAWÓR POTRÓJNY	•	•
17	EA12-0303	REDUKCYJNA DYSZA NATRYSKU	•	•
18	EA12-0306	REDUKCYJNA DYSZA 8L/MIN	•	•
19	ZA11-0803	WĄŻ 10X3,6 MM	120 mm	120 mm
20	ZA12-0208	KRUCIEC PRZYŁĄCZA REGULATORA CIŚNIENIA GAZU	•	•
21	AT00-0056	DYSZA 07 (DO 10/2017)	•	•
22	ZA11-0803	WĄŻ 10X3,6 MM	440 mm	440 mm
23	AC05-3001	KOMINEK 1011I V2	•	•

SYSTEM ODŁYWU

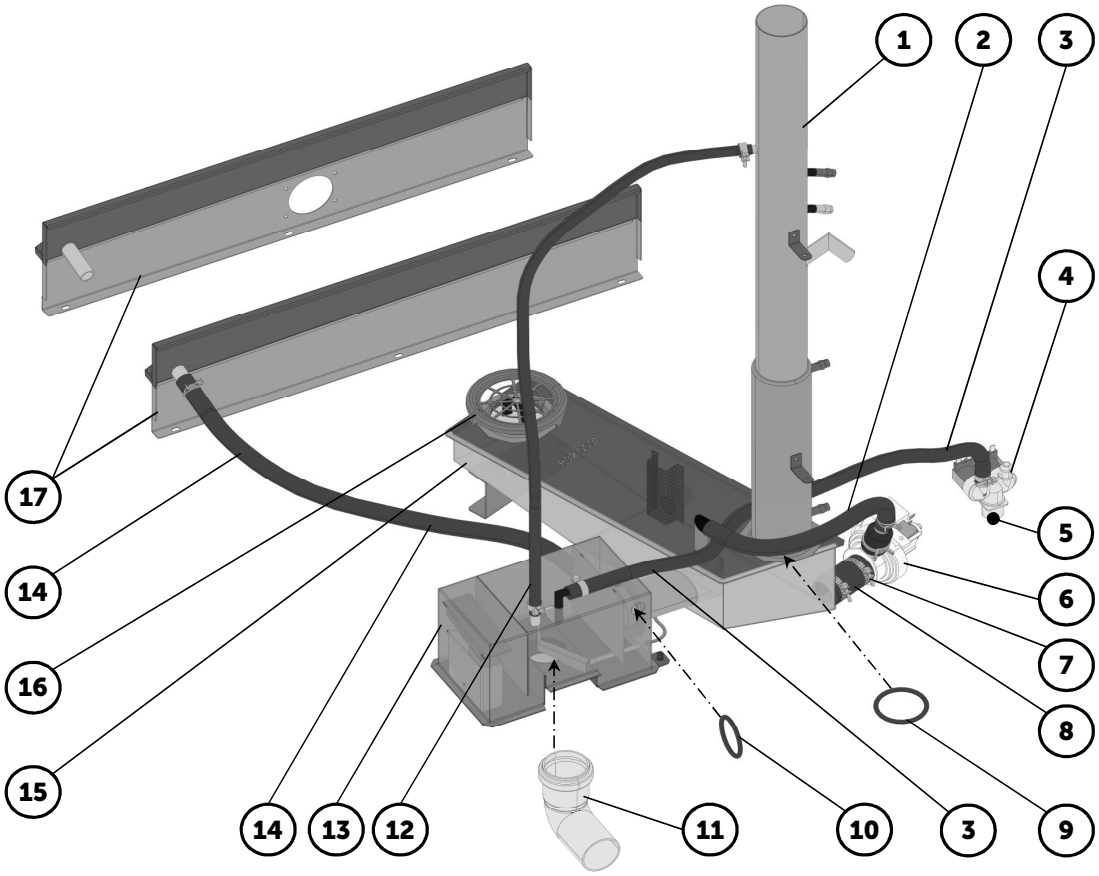

Pozycja	Kod	Nazwa	Typ pieca	
			B1011ig	O1011ig
1	AC05-3001	KOMINEK 1011I V2	•	•
2	ZA11-0805	WĄŻ 16/22 MM	360 mm	360 mm
3	ZA11-0803	WĄŻ 10X3,6 MM	700 mm	700 mm
4	EA12-0060	ELEKTROZAWÓR PODWÓJNY	•	(•)
	EA12-0059	ELEKTROZAWÓR POJEDYNCZY		•
5	EA12-0306	REDUKCYJNA DYSZA 8L/MIN	•	•
6	EA12-0012	POMPA DPS25R-430	•	•
7	ZD08-0003	OPASKA NA WĘŻA 16 - 40	•	•
8	ZA11-0901	WĄŻ ŁĄCZĄCY 30X5 MM	50 mm	50 mm
9	ZA13-1552	ORING (59,1X5,8)	•	•
10	ZA13-1549	ORING (49,1X5,8)	•	•

11	ZA10-0002	KOLANKO ODPLYWU HT 87° DN 50	•	•
12	ZA11-0811	WĄŻ 10/14 MM	940 mm	940 mm
13	AX04-0006	PUSZKA ODPŁYWU WODY 611 - 2021 V2	•	•
14	ZA11-0805	WĄŻ 16/22 MM	640 mm	640 mm
15	AC32-2110	ODPŁYW MYCIA 611, 1011 V2	•	•
16	AC02-4623	SITKO ODPŁYWU 623, 611, 1011, 2011 V2	•	•
17	AC00-4341	OSŁONA DOLNA Z RYNIENKĄ 611, 1011 V2	•	(•)
	AC00-4340	OSŁONA DOLNA Z RYNIENKĄ 611, 1011 V2 (AUTOMATICZNIE ZWIJANY PRYSZNIC)	(•)	(•)

SYSTEM AUTOMTYCZNEGO MYCIA

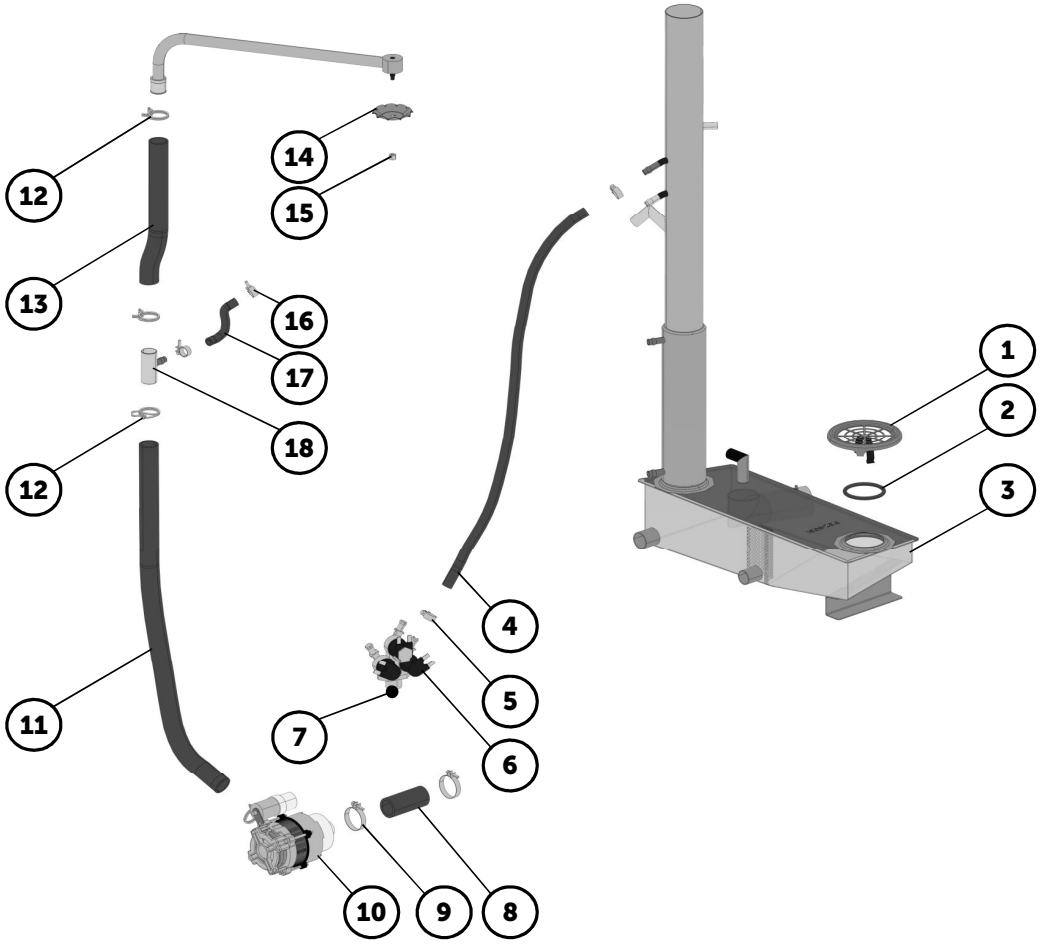

Pozycja	Kod	Nazwa	Typ pieca	
			B1011ig	O1011ig
1	AC02-4623	SITKO ODPŁYWU 623, 611, 1011, 2011 V2	•	•
2	ZA13-1552	ORING (59,1X5,8)	•	•
3	AC32-2110	ODPŁYW MYCIA 611, 1011 V2	•	•
4	ZA11-0803	WĄŻ 10X3,6 MM	770 mm	770 mm
5	ZD08-0003	OPASKA NA WĘŻA 16 - 40	•	•
6	EA12-0061	ELEKTROZAWÓR POTRÓJNY	•	•
7	EA12-0306	REDUKCYJNA DYSZA 8L/MIN	•	•
8	ZA11-0814	WĄŻ ŁĄCZĄCY 23/33 (70 MM)	•	•
9	ZD08-0003	OPASKA NA WĘŻA 16 - 40	•	•
10	EA12-0010	POMPA 611-2021 V2	•	•

11	ZA11-0812	WĄŻ 23X4 MM (METRAŻ)	730 mm	730 mm
12	ZD08-0401	ZACISK NA WĄŻ 30,4 - 32 MM	•	•
13	ZA11-0812	WĄŻ 23X4 MM (METRAŻ)	230 mm	230 mm
14	AX32-0004	ROZPYLACZ NATRYSKU MYCIA	•	•
15	ZD00-0706	NAKRĘTKA M6A4 DIN 917	•	•
16	ZD08-0102	OPASKA NA WĘŻA 16	•	•
17	ZA11-0803	WĄŻ 10X3,6 MM	90 mm	90 mm
18	AC00-4396	TRÓJNIK (WĄŻ MYCIA - KOMINEK)	•	•

DRZWI RETIGO

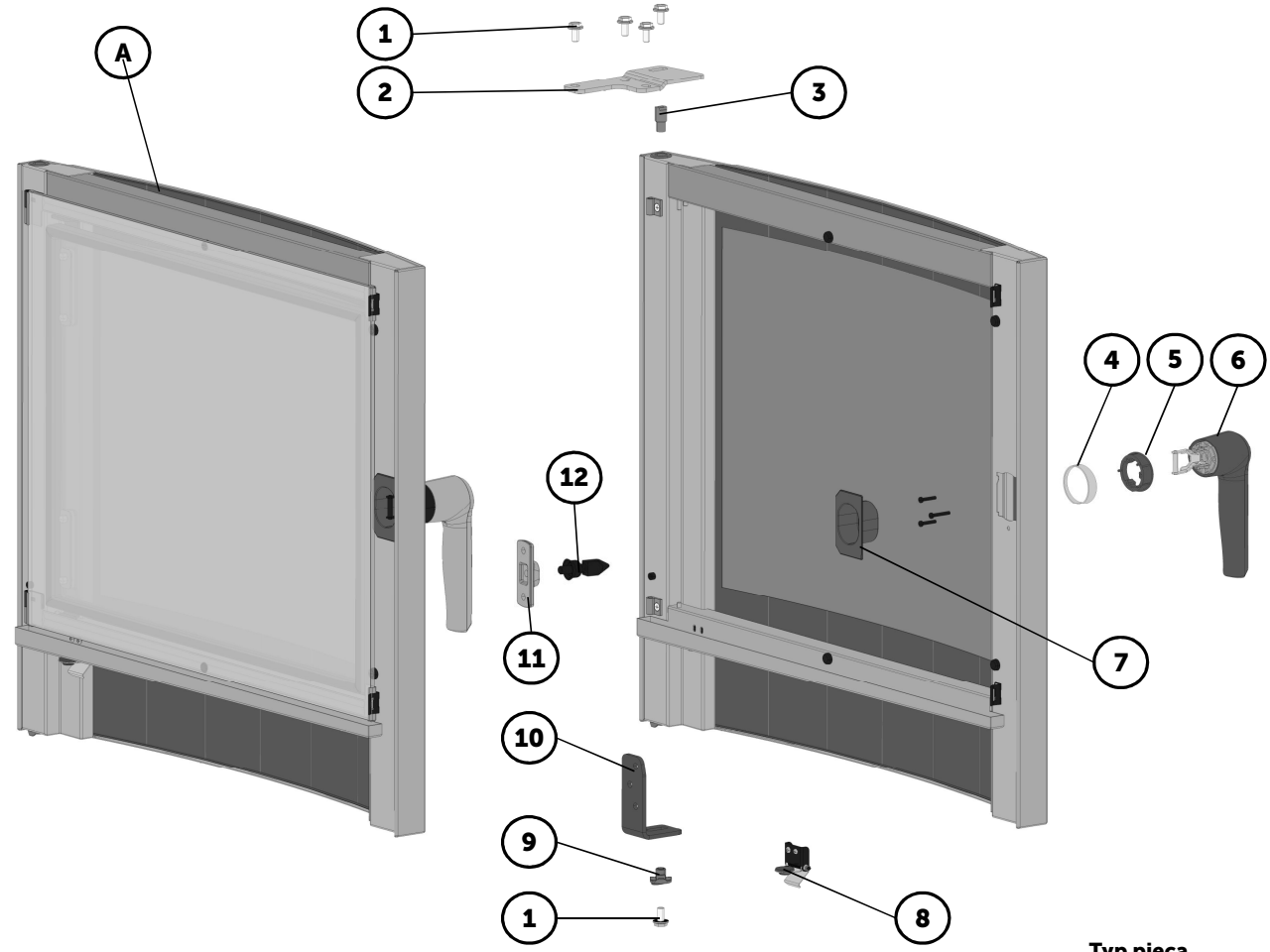

Pozycja	Kod	Nazwa	Typ pieca	
			B1011ig	O1011ig
A	AC03-6020	DRZWI 1011 V2	•	•
	AC03-6040	DRZWI 1011 V2 (LEWE)	(•)	(•)
1	AX00-0064	ŚRUBA M8X16	•	•
2	AP00-0258	ZAWIAS DOLNY 611,1011 V2	•	•
3	AT00-0087	CZOP V2	•	•
4	AT08-0055	OBUDOVA PODKŁADKI KLAMKI V2	•	•
5	AX08-0032	PODKŁADKA ZAMKA V2	•	•
6	AC08-0910	KLAMKA 623, 611, 1011 (PRAWA) V2	•	•
	AC08-0911	KLAMKA 623, 611, 1011 (LEWA) V2	(•)	(•)
7	AX03-0096	POKRYWA ZAMKA 623, 611, 1011 V2	•	•
8	ZA13-0516	USZCZELKA RYNIENKI ODPŁYWU	•	•
9	AX00-0028	CZOP	•	•
10	AP00-0256	ZAWIAS GÓRNY 611, 1011 V2	•	•
11	AX08-0029	UCHWYT HACZYKA V2	•	•
12	ZA20-0907	PALEC KLAMKI (M8X0,75) OD 1. 1. 2015	•	•
	ZA20-0908	PALEC KLAMKI - PODWÓJNY (M8X0,75) OD 1. 1. 2015	(•)	(•)

DRZWI RETIGO

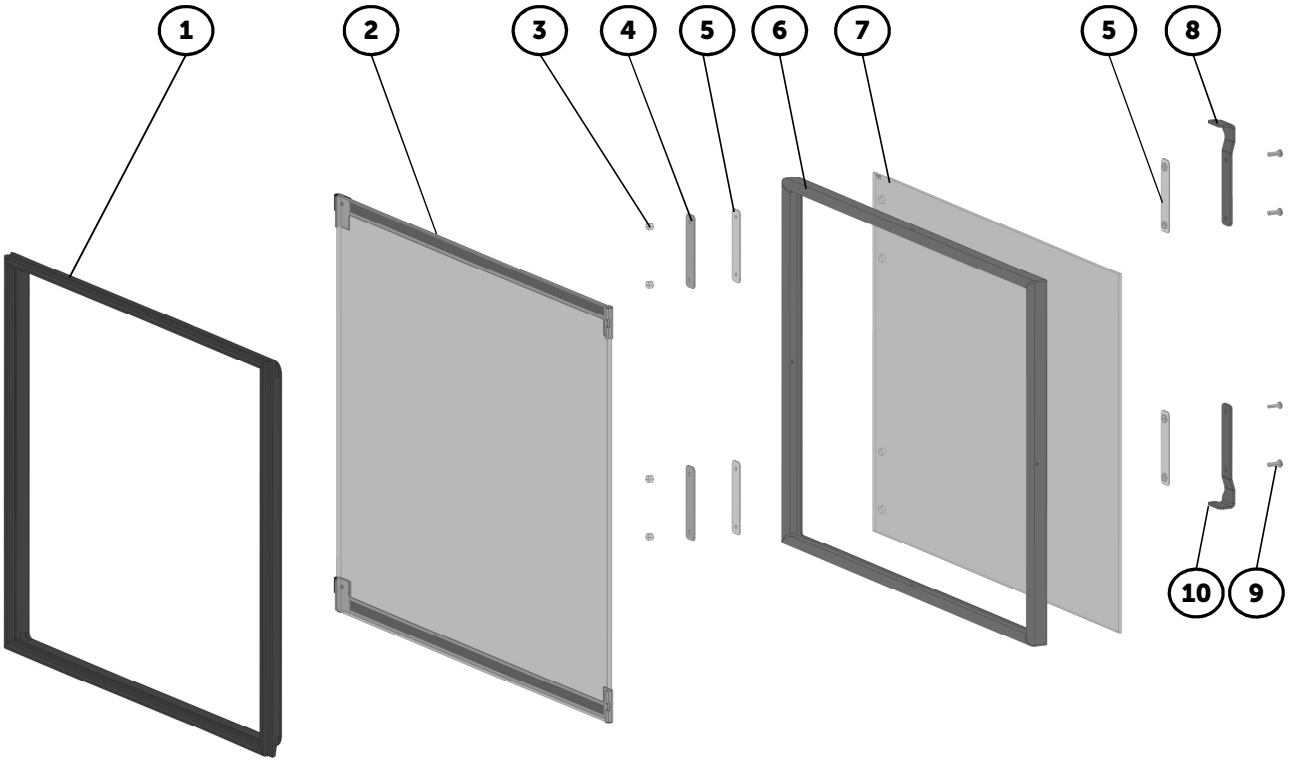

Pozycja	Kod	Nazwa	Typ pieca	
			B1011ig	O1011ig
1	AX00-0061	USZCZELKA DRZWI 1011 VISION	•	•
2	AC03-6023	SZYBA WEWNĘTRZNA 1011 V2	•	•
3	ZD00-0705	NAKRĘTKA M5 DIN 917 A1	•	•
4	KP03-0178	PODKŁADKA - ŚREDNIA SZYBA V2	•	•
5	AX03-0114	PODKŁADKA SILIKONOWA SZYBY ŚREDNIEJ	•	•
6	AX03-0103	USZCELKA - ŚREDNIA SZYBA - 1011 V2	•	•
7	AX03-0097	ŚREDNIA SZYBA 1011 V2	•	•
8	AP03-0176	UCHWYT GÓRNY - ŚREDNIA SZYBA V2	•	•
9	ZC20-0514	ŚRUBA M5X14 ISO 7380/A2	•	•
10	AP03-0177	UCHWYT DOLNY - ŚREDNIA SZYBA V2	•	•

AKCESORIA

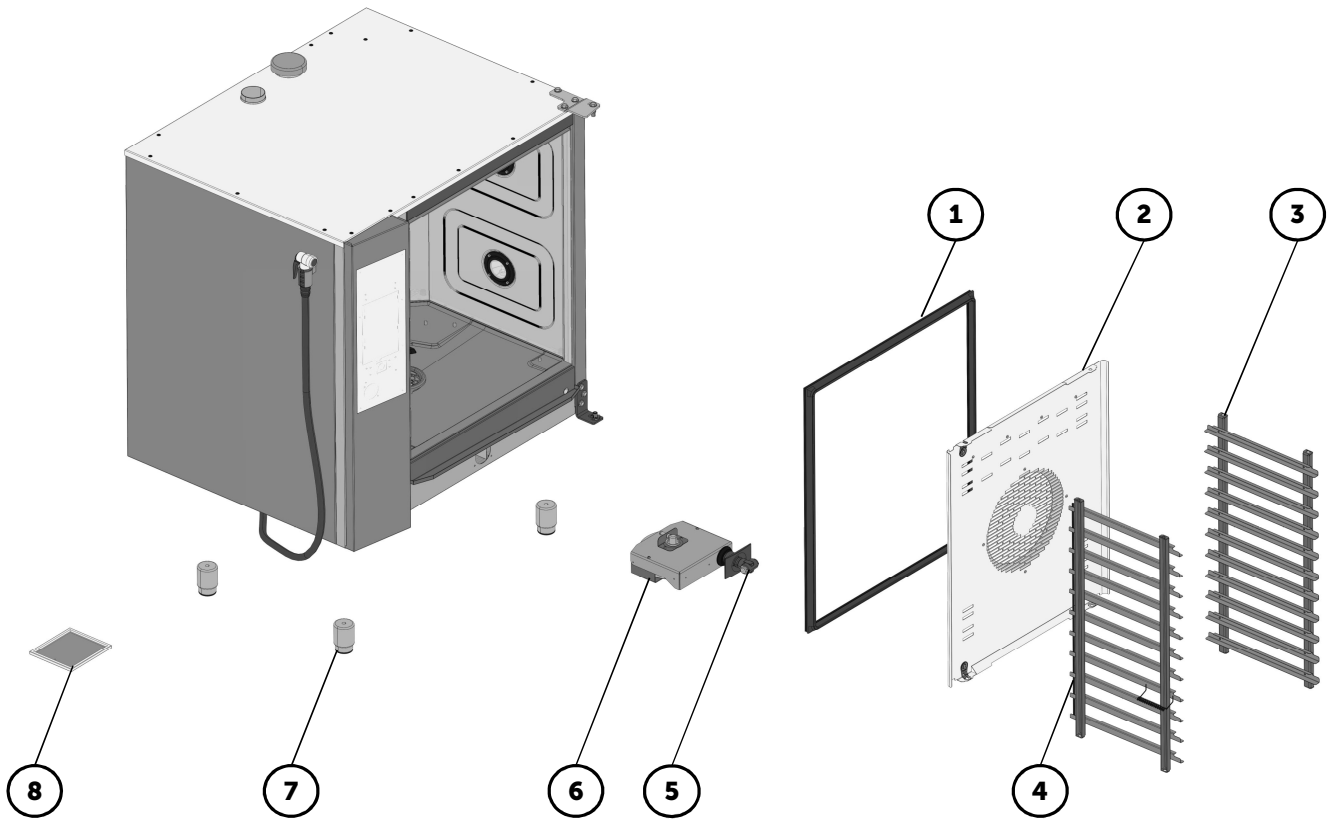

Pozycja	Kod	Nazwa	Typ pieca	
			B1011ig	O1011ig
1	AX00-0061	USZCZELKA DRZWI 1011 VISION	•	•
2	AC14-4010	OSŁONA WENTYLATORA 1011IG V2 (AISI 316L)	•	•
3	AC19-3010	PROWADNICA PRAWA 1011 V2	•	•
4	AC18-3010	PROWADNICA LEWA 1011 V2	•	•
5	ZA15-0111	PRYSZNIC (AUTOMATICZNIE ZWIJANY)	(•)	(•)
6	AX00-0049	AUTOMATICZNIE ZWIJANY PRYSZNIC MINI-REEL/ 1550 MM	(•)	(•)
7	ZA15-0002	NOGA 611, 1011	•	•
8	ZA17-0010	FILTR POWIETRA NIERDZEWNY	•	•