253.437.00

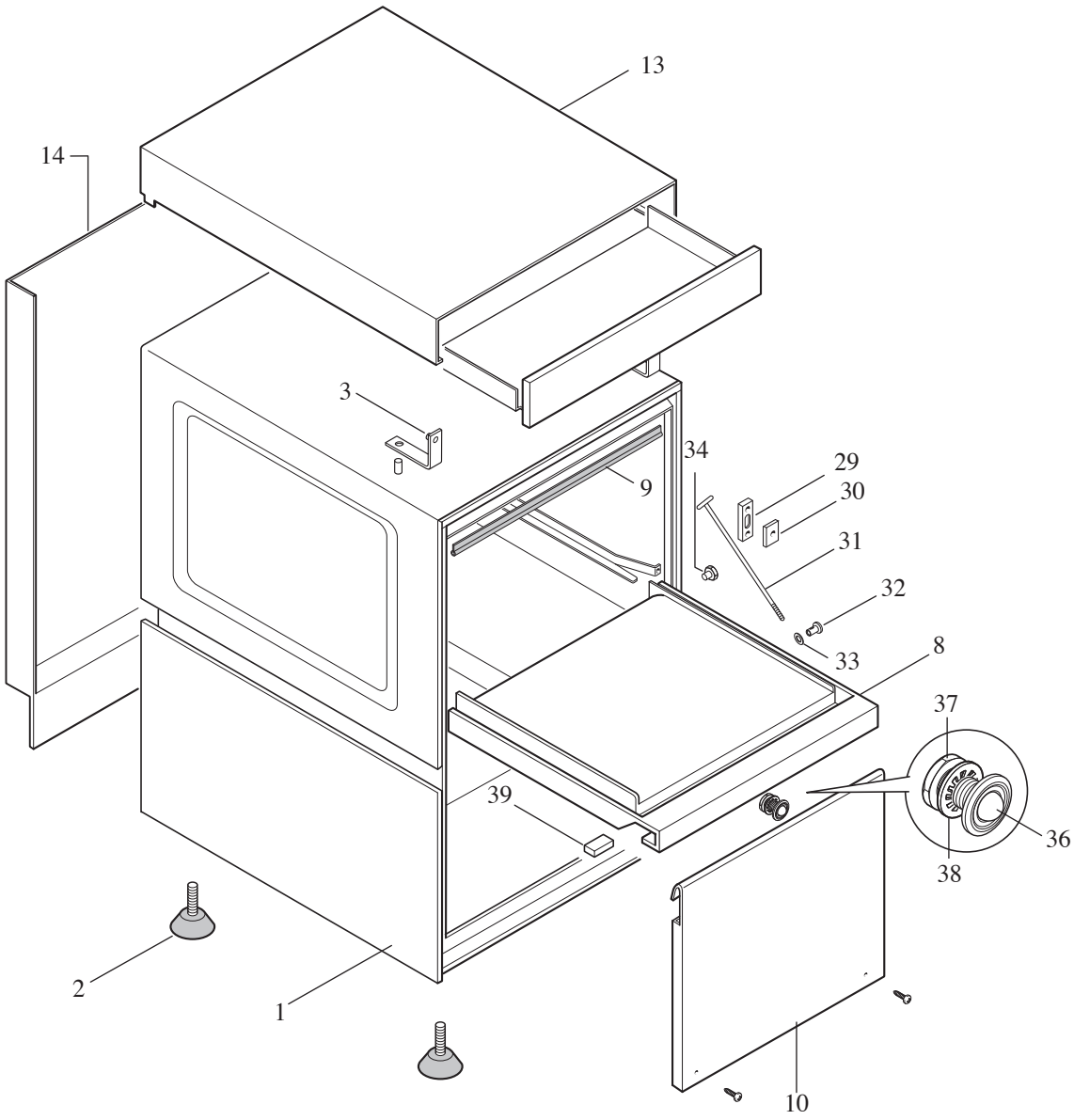

LAVASTOVIGLIE FRONTALE ECO 5 FRONT LOADING DISHWASHERS ECO 5									Rif Ref	Da matricola From serial no.
a	**b**	**c**	**d**	**e**	**f**	**g**	**h**	**i**		
ECO 51 ECO 52	ECO 51/2 ECO 52/2	ECO 51T ECO 52T	ECO 51T/2 ECO 52T/2	ECO 56 A	ECO 56 A/2	ECO 56 AT	ECO 56 AT/2			

253.442.00

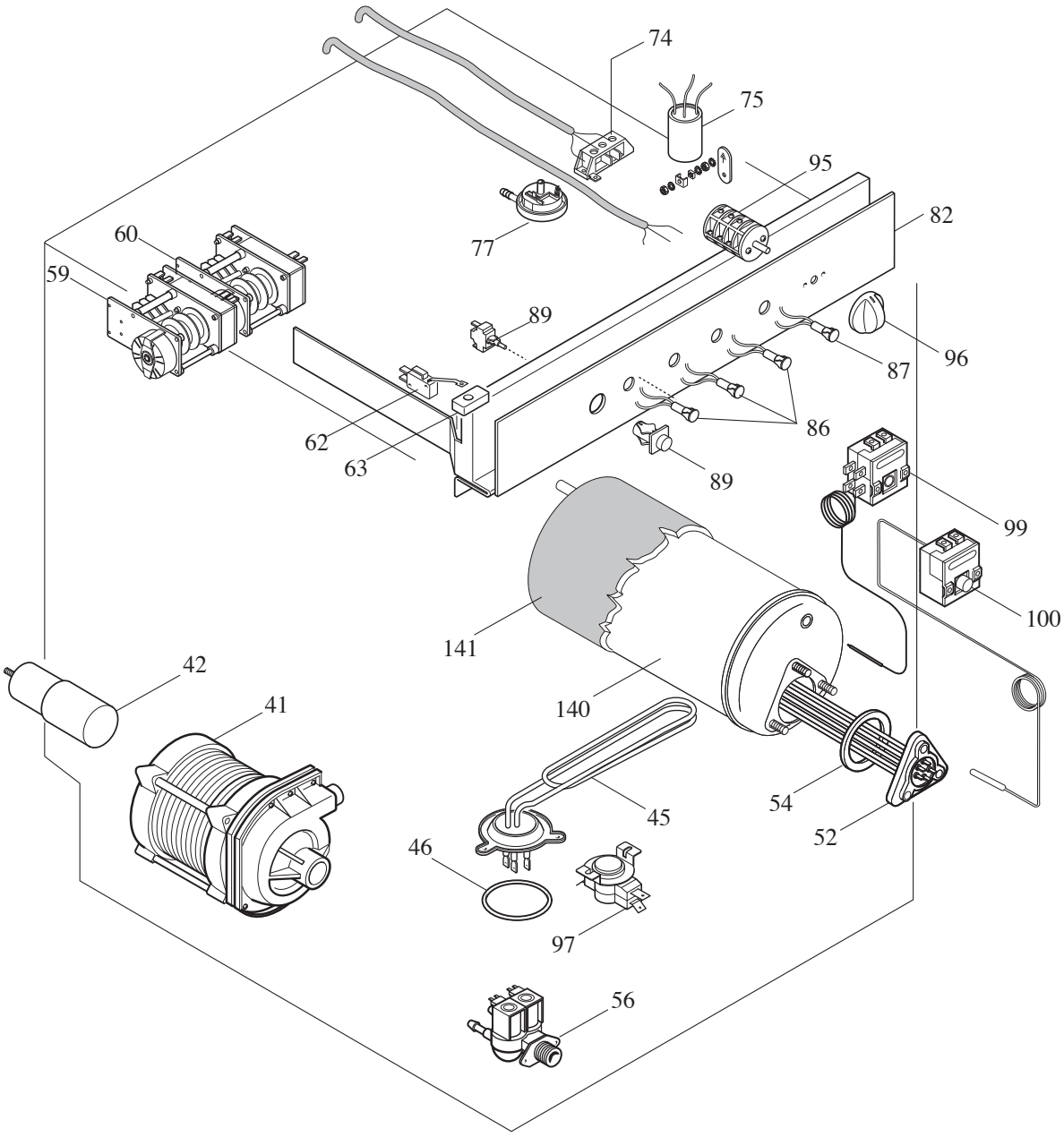

LAVASTOVIGLIE FRONTALE ECO 5 FRONT LOADING DISHWASHERS ECO 5									Rif Ref	Da matricola From serial no.
a	b	c	d	e	f	g	h	i		
				ECO 56 A						

253.446.00

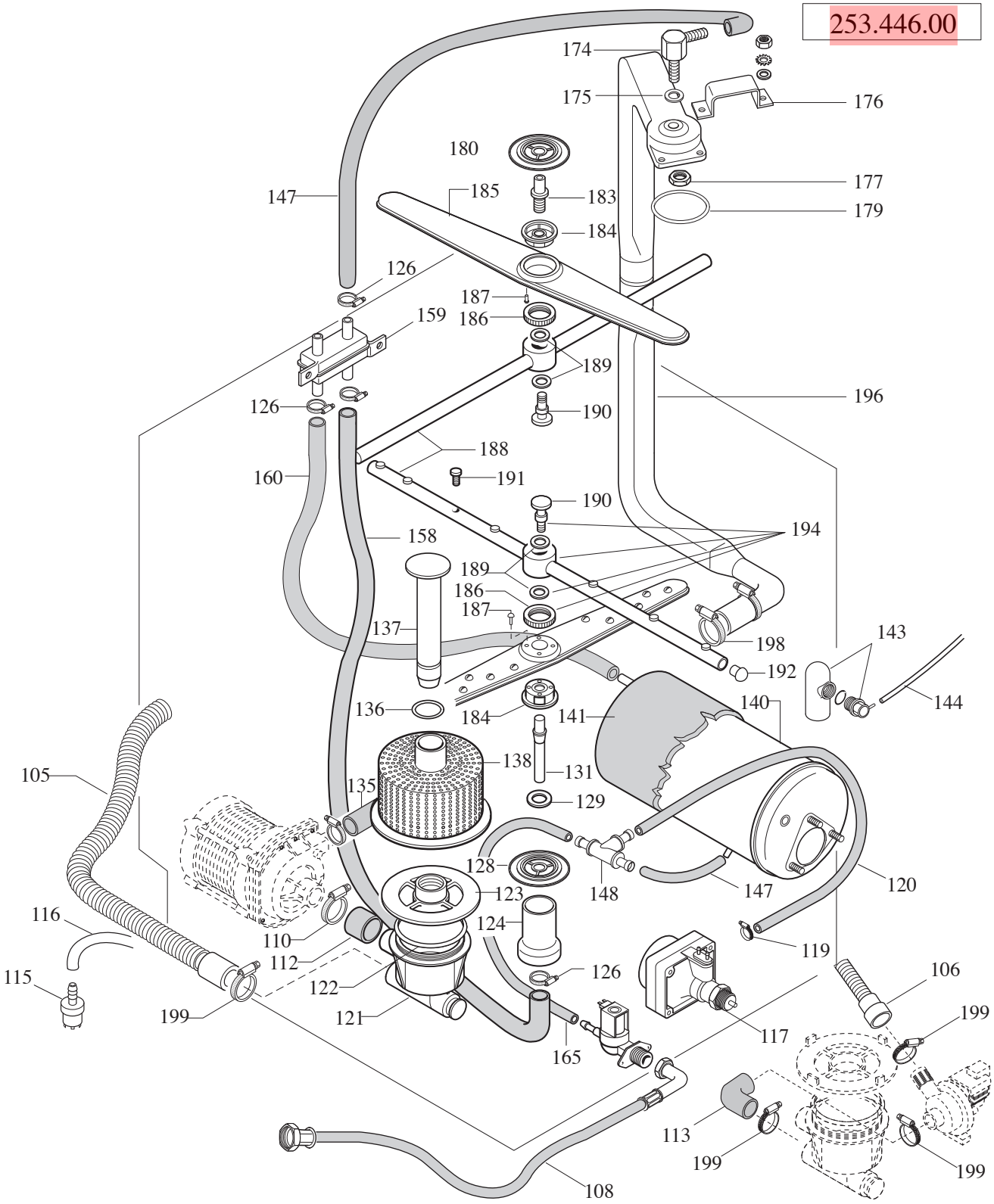

LAVASTOVIGLIE FRONTALE ECO 5 FRONT LOADING DISHWASHERS ECO 5									Rif Ref	Da matricola From serial no.
a	b	c	d	e	f	g	h	i		
ECO 51 ECO 52	ECO 51/2 ECO 52/2	ECO 51T ECO 52T	ECO 51T/2 ECO 52T/2	ECO 56 A	ECO 56 A/2	ECO 56 AT	ECO 56 AT/2			

253.448.00

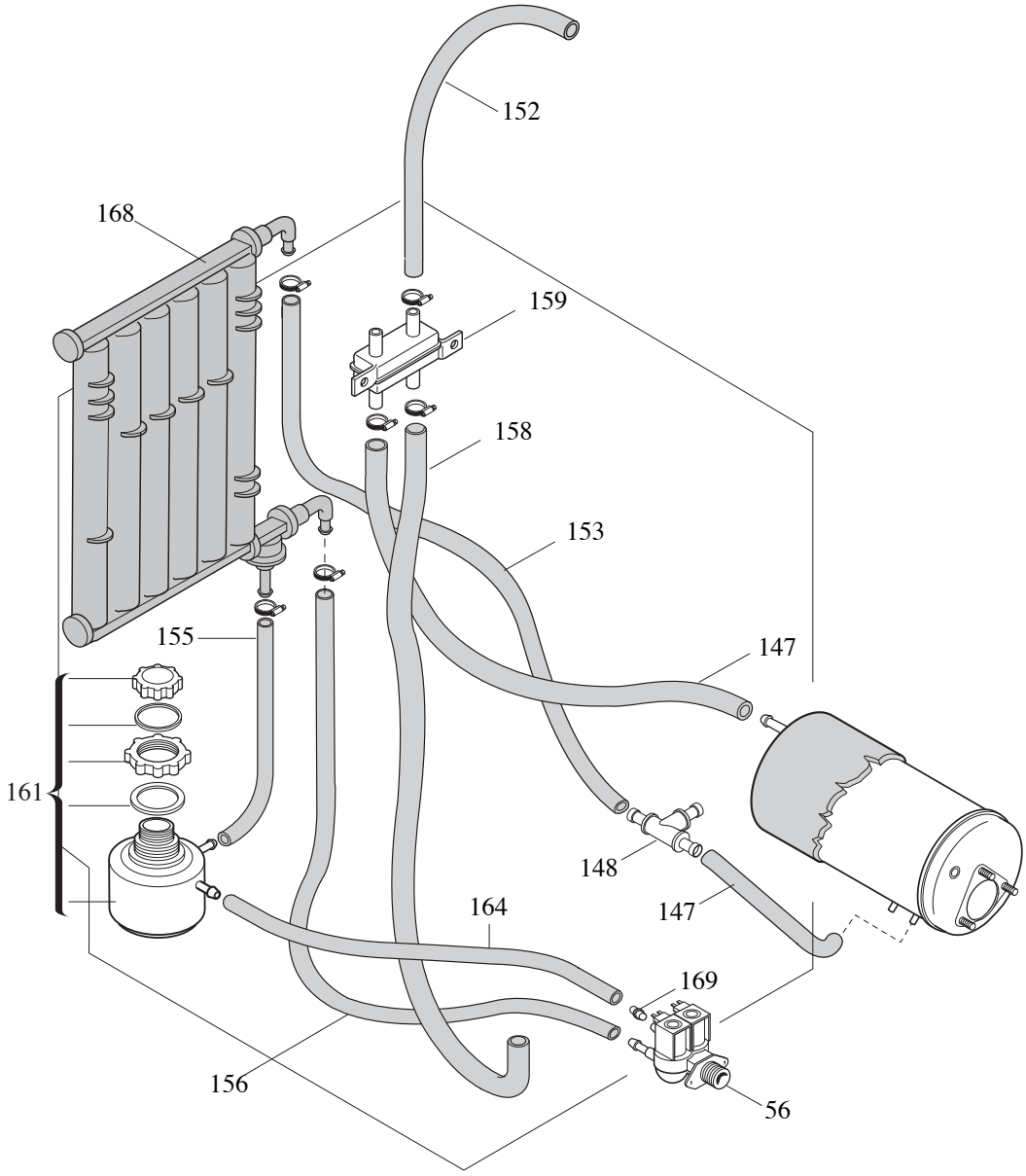

LAVASTOVIGLIE FRONTALE ECO 5 FRONT LOADING DISHWASHERS ECO 5									Rif Ref	Da matricola From serial no.
a	**b**	**c**	**d**	**e**	**f**	**g**	**h**	**i**		
				ECO 56 A	ECO 56 A/2	ECO 56 AT	ECO 56 AT/2			

253.449.00

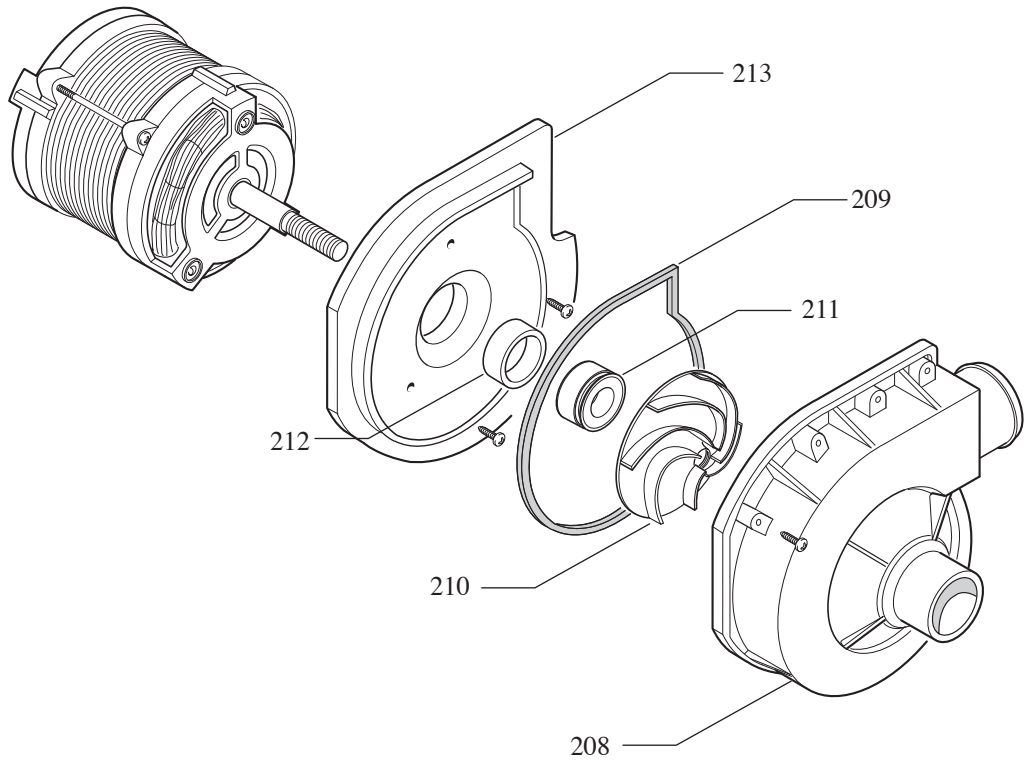

LAVASTOVIGLIE FRONTALE ECO 5 FRONT LOADING DISHWASHERS ECO 5									Rif Ref	Da matricola From serial no.
a	**b**	**c**	**d**	**e**	**f**	**g**	**h**	**i**		
ECO 51 ECO 52	ECO 51/2 ECO 52/2	ECO 51T ECO 52T	ECO 51T/2 ECO 52T/2	ECO 56 A	ECO 56 A/2	ECO 56 AT	ECO 56 AT/2			

253.450.00

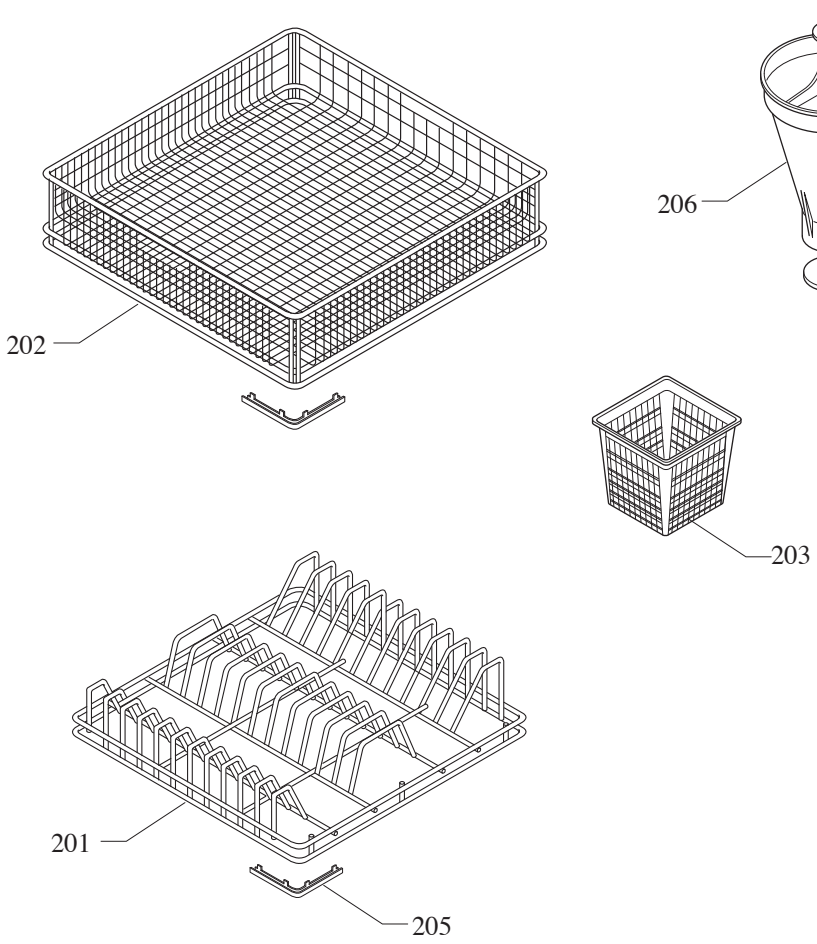

LAVASTOVIGLIE FRONTALE ECO 5 FRONT LOADING DISHWASHERS ECO 5									Rif Ref	Da matricola From serial no.
a	**b**	**c**	**d**	**e**	**f**	**g**	**h**	**i**		
ECO 51 ECO 52	ECO 51/2 ECO 52/2	ECO 51T ECO 52T	ECO 51T/2 ECO 52T/2	ECO 56 A	ECO 56 A/2	ECO 56 AT	ECO 56 AT/2			

LAVASTOVIGLIE
FRONTALI
ECO 5

LISTA RICAMBI

cod. 253.436.00

ED.01-06

POS.	CODICE	RIF. MODIFICHE	DENOMINAZIONE	PREZZO
1	411.099.14		Ass. Basamento	
2	451.130.00		Piedino diametro 48x8x20	
3	423.177.00		Fissaggio pannello comandi	
8	411.115.12		Assieme porta	
9	453.030.00		Guarnizione porta	
10	421.140.00		Pannello frontale inf.	
13	421.113.00		Copertura superiore	
14	421.116.00		Copertura posteriore	
29	451.091.00		Paracolpi per asta porto	
30	453.019.00		Guarnizione asta porta	
31	412.094.00		Assieme asta porta	
32	441.083.00		Perno fermo porta	
33	451.129.00		Rondella nylon per perno porta	
34	441.084.00		Boccola per porta	
36	412.134.13		Assieme scrocchetto completo	
37	441.020.00		Dado inox M14	
38	441.100.00		Ghiera fissaggio scrocchetto	
39	461.070.00		Magnete 40x16x8	
41	464.013.00		Elettropompa HP 0,65 240V 50Hz	
42	464.016.00		Condensatore 12,5mF	
43	464.037.00		Pompa di scarico autopulente 240V 50Hz	
45	465.008.14		Resistenza vasca 2000W 230V	
46	0835.53374.1		Guarnizione OR 6150	
52	465.011.00		Resistenza boiler 3000W 230V (1)	
53	465.010.13		Resistenza boiler 4500W 230V (3)	
54	0835.53470.1		Guarnizione OR 6187	
55	462.000.00		Elettrovalvola 1E 1U	
56	462.002.00		Elettrovalvola 1E 2U	
59	461.036.00		Temporizzatore 4C 150"240V 50Hz	
60	461.037.00		Temporizzatore rigenera 4C 240V 50Hz	
62	412.075.00		Assieme micro porta	
63	461.043.00		Magnete 24x12x5	
65	461.021.00		Teleruttore 20A 220V 50/60Hz	
73	663.036.00		Morsettiera FV 173 V/V 4Poli	
74	463.026.00		Morsettiera 3 Poli	
75	464.067.00		Filtro rete	
77	462.003.00		Pressostato 60/25	
78	462.012.00		Pressostato 100/65	
79	451.116.00		Raccordo aY per pressostato	
80	461.083.00		Relè 30A 250V 50Hz	

POS.	CODICE	RIF. MODIFICHE	DENOMINAZIONE	PREZZO
81	250.224.00		Pellicola standard ECO 5	
82	250.225.00		Pellicola addolcitore ECO 5	
86	463.012.00		Lampada completa (gialla)	
87	463.014.00		Lampada completa (verde)	
89	461.042.13		Pulsante unipolare(giallo) ø 16	
90	461.061.13		Pulsante bipolare(giallo) ø 16	
94	461.030.00		Interruttore rotativo 0-1	
95	461.031.00		Interruttore rotativo imp.2-0-1	
96	451.070.00		Manopola per interruttore rotativo	
97	461.082.00		Termostato deviatore per vasca	
99	461.016.00		Termostato boiler	
100	461.071.00		Termostato di sicurezza	
105	452.034.00		Tubo di scarico L=2000	
106	452.042.00		Tubo di scarico per PS L=1900	
108	452.033.00		Tubo di carico L=2000	
110	0620.04060.4		Fascetta LR 60	
112	452.030.00		Raccordo aspirazione	
113	452.067.00		Raccordo di scarico PS	
115	451.048.00		Filtro aspirazione completo	
116	452.039.00		Tubo ø 4x6 L=2500	
117	471.010.00		Dosatore brillantante	
119	0620.00516.4		Fascetta 5,5-16	
120	452.109.00		Tubo ø 8x15 L=380	
121	451.025.00		Collettore	
122	0835.35101.1		Guarnizione OR 4400	
123	451.022.14		Ghiera di fissaggio	
124	431.052.00		Tubo raccordo lavaggio H=69,5	
126	0620.01120.4		Fascetta LR 20	
128	424.006.00		Parzializzatore	
129	423.058.00		Parzializzatore inferiore	
131	441.085.00		Perno lavaggio inferiore	
135	452.031.00		Raccordo mandata	
136	0835.25303.1		Guarnizione OR 3100	
137	412.035.00		Assieme troppo pieno h=196	
138	412.055.14		Assieme filtro 130x95	
140	411.091.00		Assieme boiler l.=6,9	
141	453.016.00		Rivestimento boiler	
143	451.036.00		Campana pressostato h=95	
144	452.099.00		Tubo ø 4x8 L=1830	
147	452.041.00		Tubo ø 12x19 L=480	

POS.	CODICE	RIF. MODIFICHE	DENOMINAZIONE	PREZZO
148	451.133.00		Raccordo a T per brillantante	
149	452.084,00		Tubo ø 12x19 L=340	
152	452.079.00		Tubo ø 12x19 L=520	
153	452.078.00		Tubo ø 12x19 L=900	
154	452.108.00		Tubo ø 12x19 L=400	
155	452.049.00		Tubo ø 12x19 L=190	
156	452.048.00		Tubo ø 12x19 L=1050	
156	452.037.00		Tubo ø 12x19 L=660	
157	452.048.00		Tubo ø 12x19 L=1050	
158	452.040.00		Tubo ø12x19 L=780	
159	451.042.00		Ripartitore a 3 vie	
160	452.061.00		Tubo ø 12x19 L=630	
161	451.030.00		Boccia sale alta	
164	452.117.00		Tubo ø 12x92 L=450	
165	452.077.00		Tubo ø 12x92 L=260	
168	451.031.00		Decalcificatore 6 colonne	
169	471.001.00		Regolatore in uscita	
170	451.033.00		Dispositivo di sicurezza	
171	0838.35272.0		Guarnizione per dispositivo	
172	441.091.00		Dado esagonale chiave 36	
174	451.098.00		Assieme raccordo risciacquo	
175	0840.25122.0		Guarnizione raccordo risciacquo	
176	423.064.00		Fissaggio tubo mandata	
177	441.045.00		Dado esagonale M12 ch=17	
179	0835.26456.1		Guarnizioine OR 3181	
180	411.049.00		Assieme parzializzatore	
183	441.041.00		Perno lavaggio superiore	
184	451.021.13		Supporto girante	
185	424.005.00		Girante lavaggio	
186	441.044.00		Ghiera perno risciacquo	
187	0600.40012.4		Rivetto ø 3,8x12 inox	
188	412.034.00		Girante risciacquo	
189	451.024.00		Rondella risciacquo	
190	441.057.00		Perno risciacquo	
191	441.040.00		Ugello risciacquo	
192	451.028.00		Tappo risciacquo	
194	412.199.00		Girante risciacquo completa	
196	412.170.00		Assieme tubo mandata	
198	0620.03250.4		Fascetta stringitubo 32/50	
199	0620.03045.4		Fascetta stringitubo 30/45	

LAVASTOVIGLIE
FRONTALI
ECO 5

LISTA RICAMBI

cod. 253.436.00

ED.01-06

POS.	CODICE	RIF. MODIFICHE	DENOMINAZIONE	PREZZO
201	404.988.40		Cestino piatti 50x50	
202	404.992.40		Cestino bicchieri 50x50	
203	404.999.40		Contenitore per posate	
205	451.050.00		Pattino per cestino	
206	451.118.00		Imbuto per sale	
208	464.023.00		Coclea HP 0,65-0,75(1)	
209	464.019.00		Guarnizione HP 0,65-0,75(1)	
210	464.021.00		Girante 5 pale D.97	
211	464.020.00		Tenuta rotante HP 0,65-0,75(1)	
212	464.026.00		Tenuta fissa HP 0,20 (1)	
213	464.018.00		Supporto coclea HP 0,65-0,75(1)	