DESPIECES DEL SERVICIO TECNICO

- Marmitas Baño María a Presión a gas
- Marmites Bain Marie à Pression à gaz
- Gas Boiling pans - Indirect system with pressure
- Gas Druckkochkessel - Indirekt beheizt

Mod.

MPG9-15 BM
MPG9-15 BMS

MAYO 2000

FAGOR

Fagor Industrial, S. Coop.

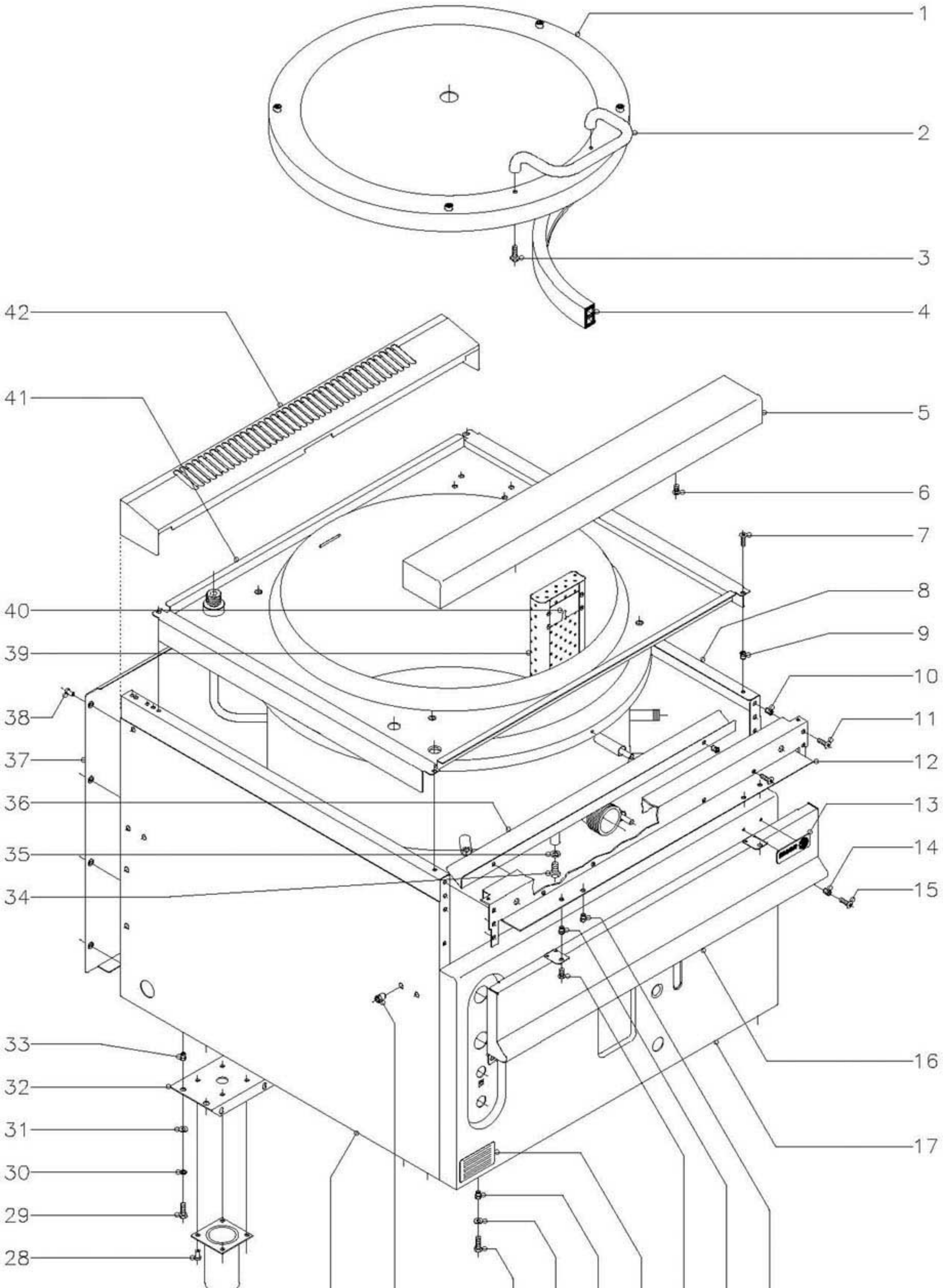

N plano	Firma	Fecha	Aparato	Lamina	
C–807		5–00	MARMITAS MPG9–15 BM	1	Fagor Industrial S.Coop. FAGOR Oñate

MOD.	MARMITAS PRESION BAÑO MARIA	ZONA	MUEBLE	PLANO	C-807

ITEM	CODIGO	DENOMINACION	TEXTO	MARMITA MPG9-15 BM	MARMITA MPG9-15 BM S								NOTAS
1	S056137	Tapa		1	1								
2	S036123	Asa de tapa		1	1								
3	Q012053	Tornillo exagonal M-8x20		2	2								
4	S056109	Junta tapa		1	1								
5	R165431	Anterior de mesa		1	1								
6	Q152004	Tornillo aplastado M-5x13		2	2								
7	Q152004	Tornillo aplastado M-5x13		4	4								
8	X162811	Panel lateral derecho		1	-								
8	S372812	Panel lateral derecho		-	1								
9	Q221342	Remache exagonal M-5		4	4								
10	Q221342	Remache exagonal M-5		6	6								
11	Q152004	Tornillo aplastado M-5x13		6	6								
12	R162613	Escuadra amarre anterior mesa		1	1								
13	U262806	Escudo FAGOR		1	1								
	Q221023	Clips sujecion escudo		2	2								
14	Q221342	Remache exagonal M-5		2	2								
15	Q152004	Tornillo aplastado M-5x13		2	2								
16	S032806	Panel portamandos		1	1								
17	S042805	Panel frontal		1	1								
18	Q221342	Remache exagonal M-5		2	2								
19	Q221342	Remache exagonal M-5		2	2								
20	Q152004	Tornillo aplastado M-5x13		2	2								
21	S326530	Placa matricula		1	1								
22	Q221343	Remache exagonal M-6		2	2								
23	Q302022	Arandela plana Ø 16xØ 6x1,2		2	2								
24	Q012042	Tornillo exagonal M-6x15		2	2								
25	Q221343	Remache exagonal M-6		7	7								
26	X162810	Panel lateral izquierdo		1	-								
26	S372810	Panel lateral izquierdo		-	1								

MOD.	MARMITAS PRESION BAÑO MARIA	ZONA	MUEBLE	PLANO	C-807

ITEM	CODIGO	DENOMINACION	TEXTO	MARMITA MPG9-15 BM	MARMITA MPG9-15 BM S								NOTAS
27	X260150	Pata regulable		4	-								
28	Q411304	Remache avibulb Ø 4,8		16	-								
29	Q012042	Tornillo exagonal M-6x15		8	-								
30	Q262040	Arandela muelle A-6		8	-								
31	Q302022	Arandela plana Ø 16xØ 6x1,2		8	-								
32	S032631	Liston soporte patas		2	-								
33	Q221343	Remache exagonal M-6		8	-								
34	Q012063	Tornillo exagonal M-10x20		1	1								Purga de cuba
35	Q304003	Arandela junta cobre Ø18xØ10,5x2		1	1								Purga de cuba
36	S032645	Escuadra aislante calor		1	1								
	Q221342	Remache exagonal M-5		2	2								
	Q152004	Tornillo aplastado M-5x13		2	2								
37	U562853	Panel posterior		1	-								
37	S372816	Panel posterior		-	1								
38	Q419005	Remache tubular Ø 4x8		8	8								
39	S036145	Filtro de cuba		1	1								
40	S036117	Soporte filtro		2	2								
	Q412000	Remache tubular Ø 4x8		8	8								
41	S406100	Cuba 150 l. presion baño maria gas		1	1								
42	R165432	Embellecedor bajo 1M.		1	1								

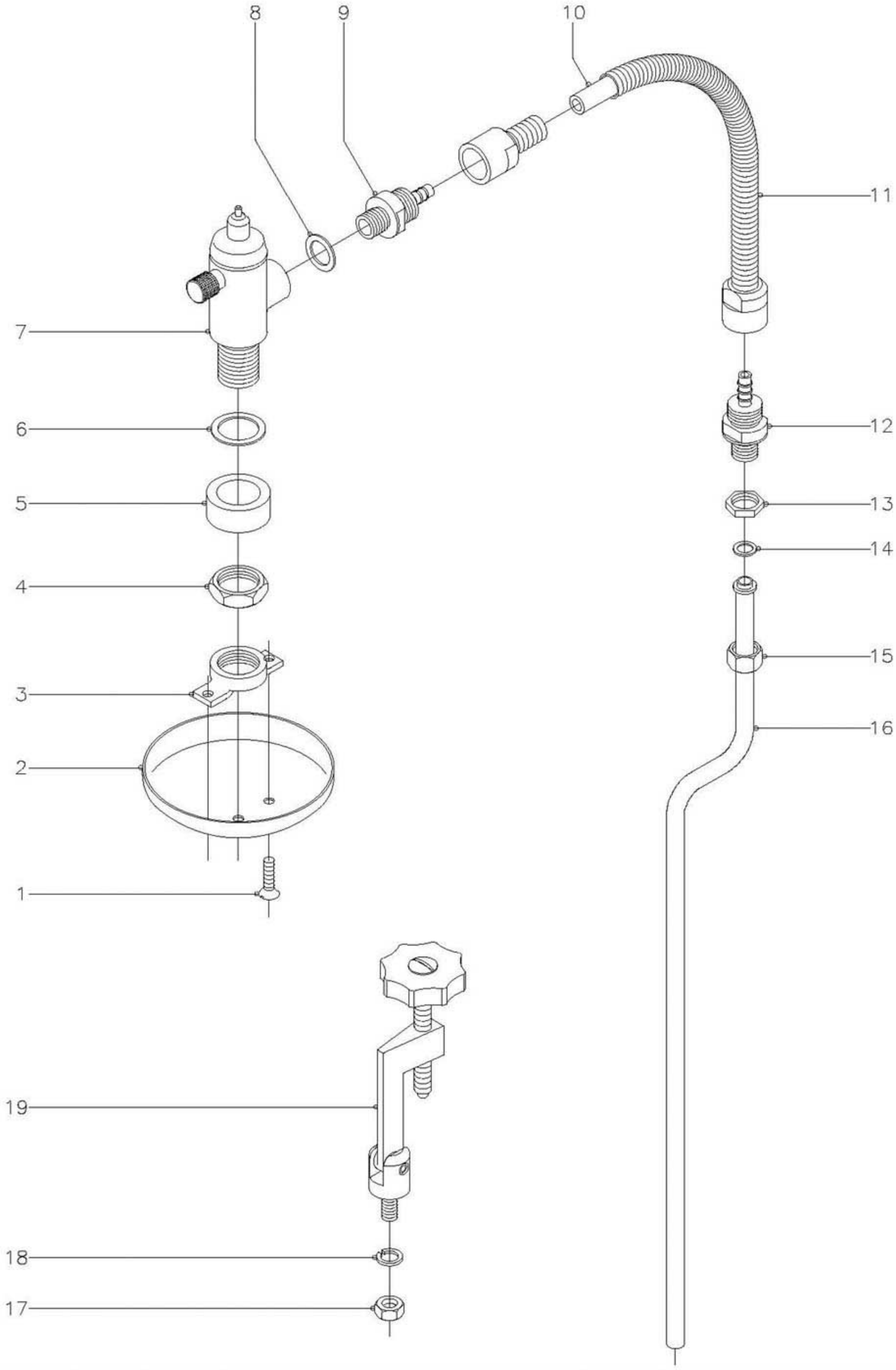

N plano	Firma	Fecha	Aparato	Lamina	
C-808		5-00	MARMITAS MPG9-15 BM	2	Fagor Industrial S.Coop. Oate

MOD.	MARMITAS PRESION BAÑO MARIA	ZONA	VALVULA SOBREPRESION Y TIRANTES	PLANO	C-808

ITEM	CODIGO	DENOMINACION	TEXTO	MARMITA MPG9-15 BM	MARMITA MPG9-15 BM S								NOTAS
1	Q152024	Tornillo avellanado M-4x8		2	2								
2	S102116	Cubierta valvula		1	1								
3	S102115	Tuerca de cubierta valvula		1	1								
4	Q223014	Tuerca 1"		1	1								
5	S102114	Casquillo suplemento		1	1								
6	Q306037	Arandela junta Ø 42,5xØ 32x1,5		1	1								
7	S102101	Valvula seguridad de cuba		1	1								
8	Q306038	Arandela junta Ø 31xØ 21x1,5		1	1								
9	S102122	Manguito union valvula a tubo		1	1								
10	3676900	Tubo de goma Ø 17xØ 10x500		1	1								
11	S052102	Conduccion flexible completa		1	1								
12	S102122	Manguito union valvula a tubo		1	1								
13	Q221302	Tuerca exagonal 1/2"		1	1								
14	Q306024	Arandela junta Ø 18xØ 12,5x1,5		1	1								
15	Q223010	Tuerca 1/2"		1	1								
16	S135000	Salida de espumas		1	1								
17	Q162070	Tuerca exagonal M-12		4	4								
18	Q261570	Arandela muelle A-12		4	4								
19	S052101	Tirante sujecion tapa		4	4								

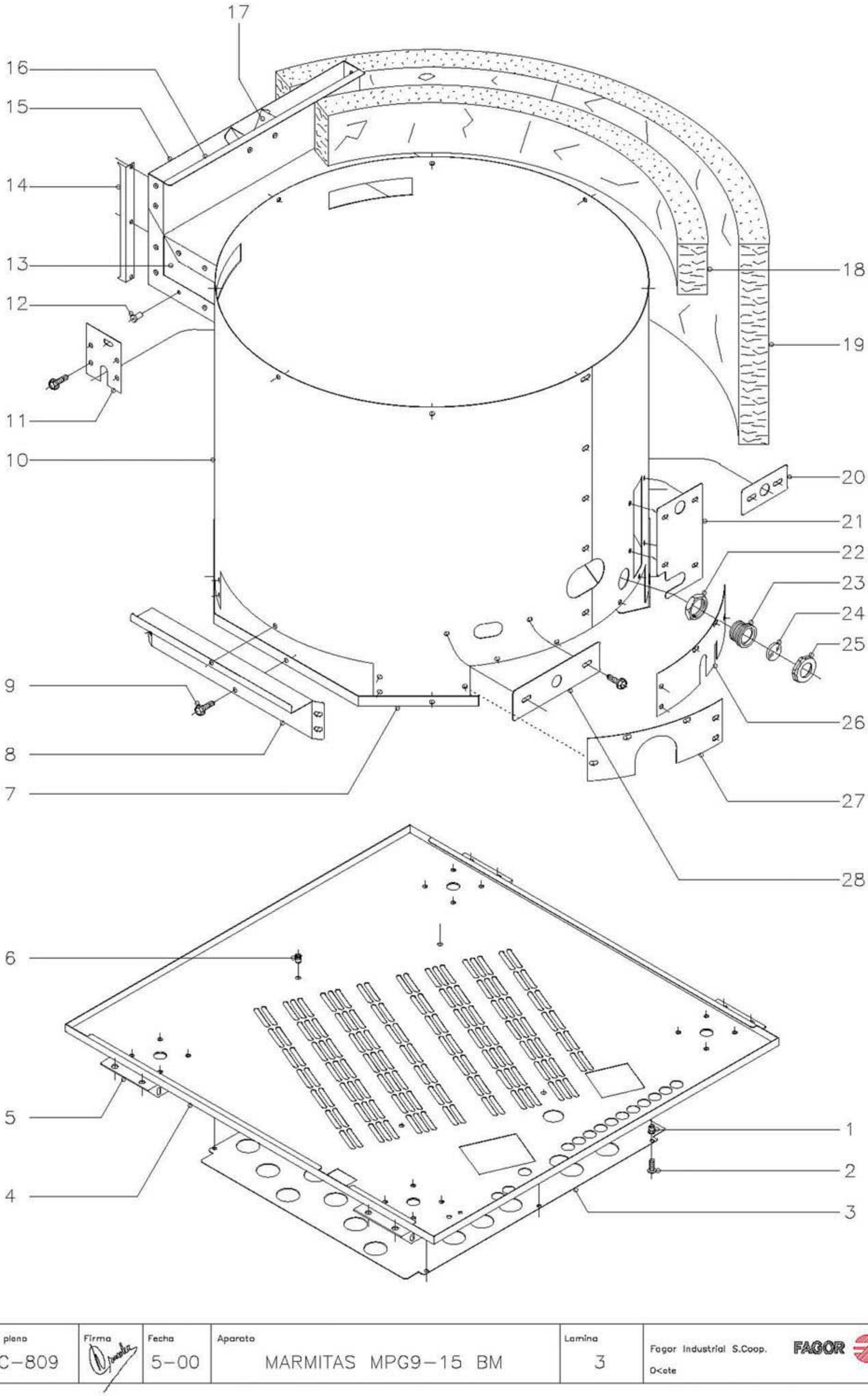

N plano	Firma	Fecha	Aparato	Lamina	
C-809		5-00	MARMITAS MPG9-15 BM	3	Fagor Industrial S.Coop. O<ate

MOD.	MARMITAS PRESION BAÑO MARIA	ZONA	PIEZAS INTERIORES	PLANO	C-809

ITEM	CODIGO	DENOMINACION	TEXTO	MARMITA MPG9-15 BM	MARMITA MPG9-15 BM S								NOTAS
1	Q221342	Remache exagonal M-5		6	-								
2	Q152004	Tornillo aplastado M-5x13		6	-								
3	S272610	Proteccion suelo		1	-								
4	S272606	Base inferior		1	-								
4	S372814	Base inferior		-	1								
5	S032631	Liston soporte patas		2	-								
6	Q221342	Remache exagonal M-5		4	4								Amarre quemador
7	S042625	Cierre de envolvente		1	1								
8	S272609	Cierre lateral envolvente		2	2								
9	Q151323	Tornillo broca 4,8x16		48	48								
10	S042627	Envolvente		1	1								
11	S042615	Tapa salida para valvula		1	1								
12	Q419005	Remache tubular Ø 4x8		24	24								
13	S042631	Amarre lateral chimenea		2	2								
14	X162657	Distanciador de chimenea		2	2								
15	S042628	Posterior de chimenea		1	1								
16	S042629	Anterior de chimenea		1	1								
17	S035400	Protector de chimenea		1	1								
18	S116403	Aislante 1300x100x50		2	2								
19	R092622	Aislante 1370x650x20		2	2								
20	S042640	Tapa manguitos		2	2								
21	S042632	Tapa visualizador		1	1								
22	Q223014	Tuerca exagonal 1"		1	1								
23	9294500	Portamirilla		1	1								
24	9294600	Mirilla cristal		1	1								
25	9294400	Tuerca cierre		1	1								
26	S272607	Tapa cierre derecho		1	1								
27	S272608	Tapa cierre izquierdo		1	1								
28	S042644	Tapa paso bulbo		1	1								

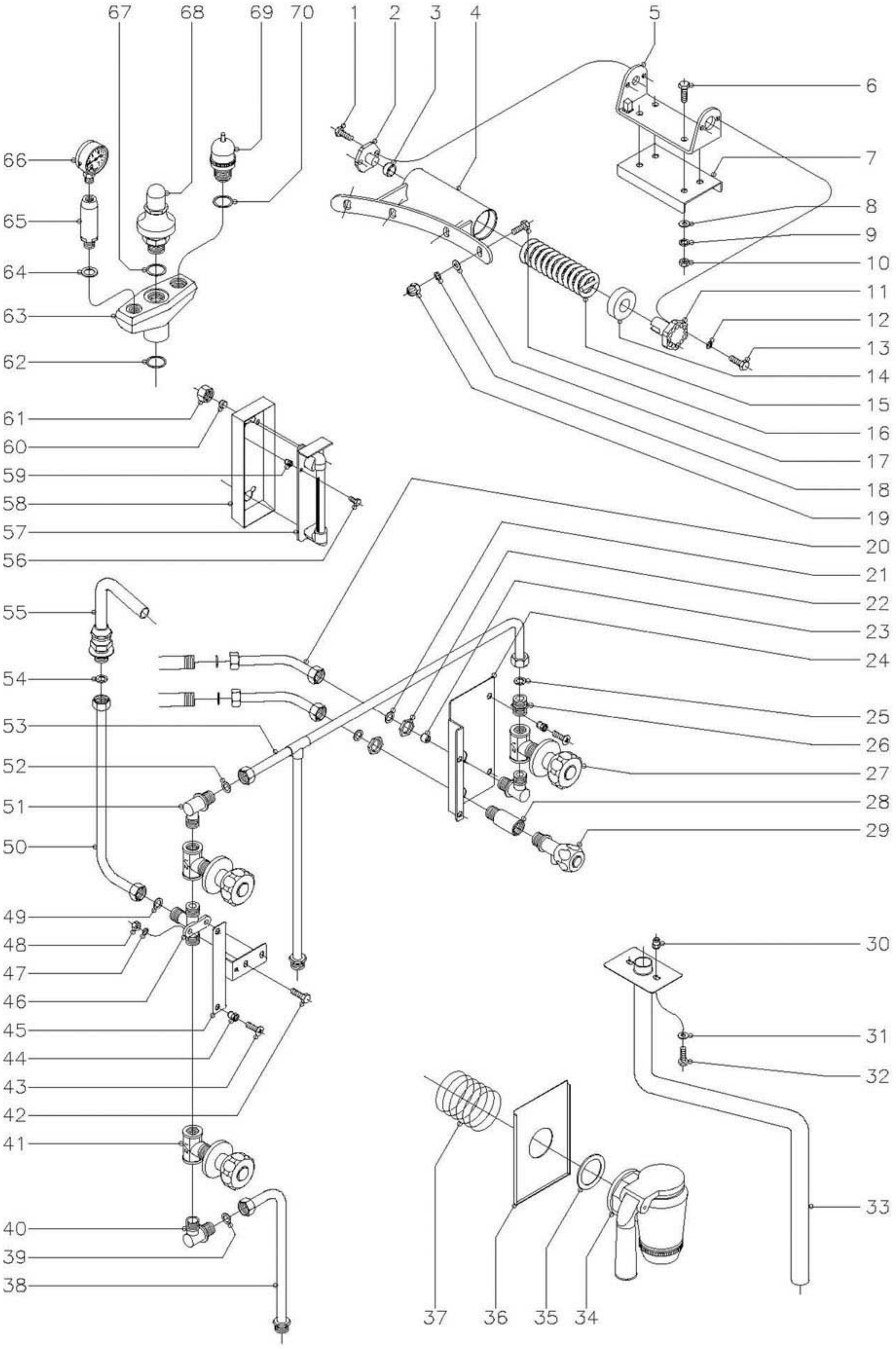

N plano	Firma	Fecha	Aparato	Lamina	
C-810		5-00	MARMITAS MPG9-15 BM	4	Fagor Industrial S.Coop. FAGOR Ocate

MOD.	MARMITAS PRESION BAÑO MARIA	ZONA	BISAGRA DE TAPA, TOMAS DE AGÜA, DESAGÜES, VISUALIZADOR Y VALVULAS DE SEGURIDAD	PLANO	C-810

ITEM	CODIGO	DENOMINACION	TEXTO	MARMITA MPG9-15 BM	MARMITA MPG9-15 BM S								NOTAS
1	Q012041	Tornillo exagonal M-6x10		2	2								
2	S116119	Giro de asa		1	1								
3	S116126	Coginete cilindrico		1	1								
4	S036143	Bisagra		1	1								
5	S036131	Soporte de bisagra		1	1								
6	Q012055	Tornillo exagonal M-8x30		4	4								
7	S036122	Refuerzo bisagra		1	1								
8	Q232050	Arandela plana A-8		4	4								
9	Q262050	Arandela muelle A-8		4	4								
10	Q162050	Tuerca exagonal M-8		4	4								
11	S116120	Tensor resorte		1	1								
12	Q262040	Arandela muelle A-6		2	2								
13	Q012042	Tornillo exagonal M-6x15		2	2								
14	S116118	Casquillo		1	1								
15	S116121	Resorte tapa		1	1								
16	Q012053	Tornillo exagonal M-8x20		4	4								
17	Q232050	Arandela plana A-8		4	4								
18	Q262050	Arandela muelle A-8		4	4								
19	Q212051	Tuerca sombrerete M-8		4	4								
20	S045004	Conducto a nivel y llenado		2	2								
21	Q306024	Arandela junta Ø 18xØ 12,5x1,5		4	4								
22	Q221302	Tuerca exagonal 1/2"		2	2								
23	S225012	Regulador de caudal de llenado		1	1								
24	S092601	Soporte grifos llenado-vaciado		1	1								
	Q221342	Remache exagonal M-5		2	2								
	Q152004	Tornillo aplastado M-5x13		2	2								
25	Q306024	Arandela junta Ø 18xØ 12,5x1,5		1	1								
26	S205023	Manguito doble 1/2"		1	1								
27	S112154	Llave de paso con mando (Caliente)		2	2								

MOD.	MARMITAS PRESION BAÑO MARIA	ZONA	BISAGRA DE TAPA, TOMAS DE AGÜA, DESAGÜES, VISUALIZADOR Y VALVULAS DE SEGURIDAD	PLANO	C-810

ITEM	CODIGO	DENOMINACION	TEXTO	MARMITA MPG9-15 BM	MARMITA MPG9-15 BM S								NOTAS
28	S045006	Casquillo grifo nivel		1	1								
29	S022104	Grifo de nivel		1	1								
30	Q221342	Remache exagonal M-5		2	2								
31	Q262030	Arandela muelle A-5		2	2								
32	Q012032	Tornillo exagonal M-5x15		2	2								
33	S036119	Tubo vaciado		1	1								
34	S112150	Grifo de vaciado		1	1								
35	S112152	Junta grifo vaciado		1	1								
36	S112803	Cubierta de grifo		1	1								
37	S112105	Muelle soporte cubierta		1	1								
38	S035036	Conducto entrada agua inferior (Fria)		1	-								
s/n	S375007	Conducto entrada agua inferior (Fria)		-	1								
39	Q306024	Arandela junta Ø 18xØ 12,5x1,5		1	1								
40	S115013	Codo		1	1								
41	S112151	Llave de paso con mando (Fria)		1	1								
42	Q012042	Tornillo exagonal M-6x15		2	2								
43	Q152004	Tornillo aplastado M-5x13		2	2								
44	Q221342	Remache exagonal M-5		2	2								
45	S032640	Soporte grifos de agüa		1	1								
46	S205022	Racord union de grifos		1	1								
47	Q262040	Arandela muelle A-6		2	2								
48	Q162040	Tuerca exagonal M-6		2	2								
49	Q306024	Arandela junta Ø 18xØ 12,5x1,5		1	1								
50	S035032	Conducto grifos a base		1	1								
51	S115013	Codo		2	2								
52	Q306024	Arandela junta Ø 18xØ 12,5x1,5		1	1								
53	S045015	Conduccion superior agüa (Caliente)		1	-								
s/n	S375005	Conduccion superior agüa (Caliente)		-	1								
54	Q306024	Arandela junta Ø 18xØ 12,5x1,5		1	1								

MOD.	MARMITAS PRESION BAÑO MARIA	ZONA	BISAGRA DE TAPA, TOMAS DE AGÜA, DESAGÜES, VISUALIZADOR Y VALVULAS DE SEGURIDAD	PLANO	C-810

ITEM	CODIGO	DENOMINACION	TEXTO	MARMITA MPG9-15 BM	MARMITA MPG9-15 BM S								NOTAS
55	S 052100	Tubo de llenado		1	1								
56	Q012021	Tornillo exagonal M-4x10		2	2								
57	S082100	Visualizador		1	1								
58	S292600	Proteccion visualizador		1	1								
59	Q221341	Remache exagonal M-4		2	2								
60	U265008	Bicono Ø 10		2	2								
61	S082101	Tuerca 3/8"		2	2								
62	Q306049	Arandela junta Ø 31xØ 26,5x1		1	1								
63	S022100	Soporte tres salidas		1	1								
64	Q306039	Arandela junta Ø 25xØ 16,5x1,5		1	1								
65	S022102	Sifon portamanometro		1	1								
66	9220815	Manometro de 0 a 1 kg/cm2		1	1								
67	Q306049	Arandela junta Ø 31xØ 26,5x1		1	1								
68	S022101	Valvula de seguridad		1	1								
69	S022103	Valvula de presion		1	1								
70	Q306049	Arandela junta Ø 31xØ 26,5x1		1	1								

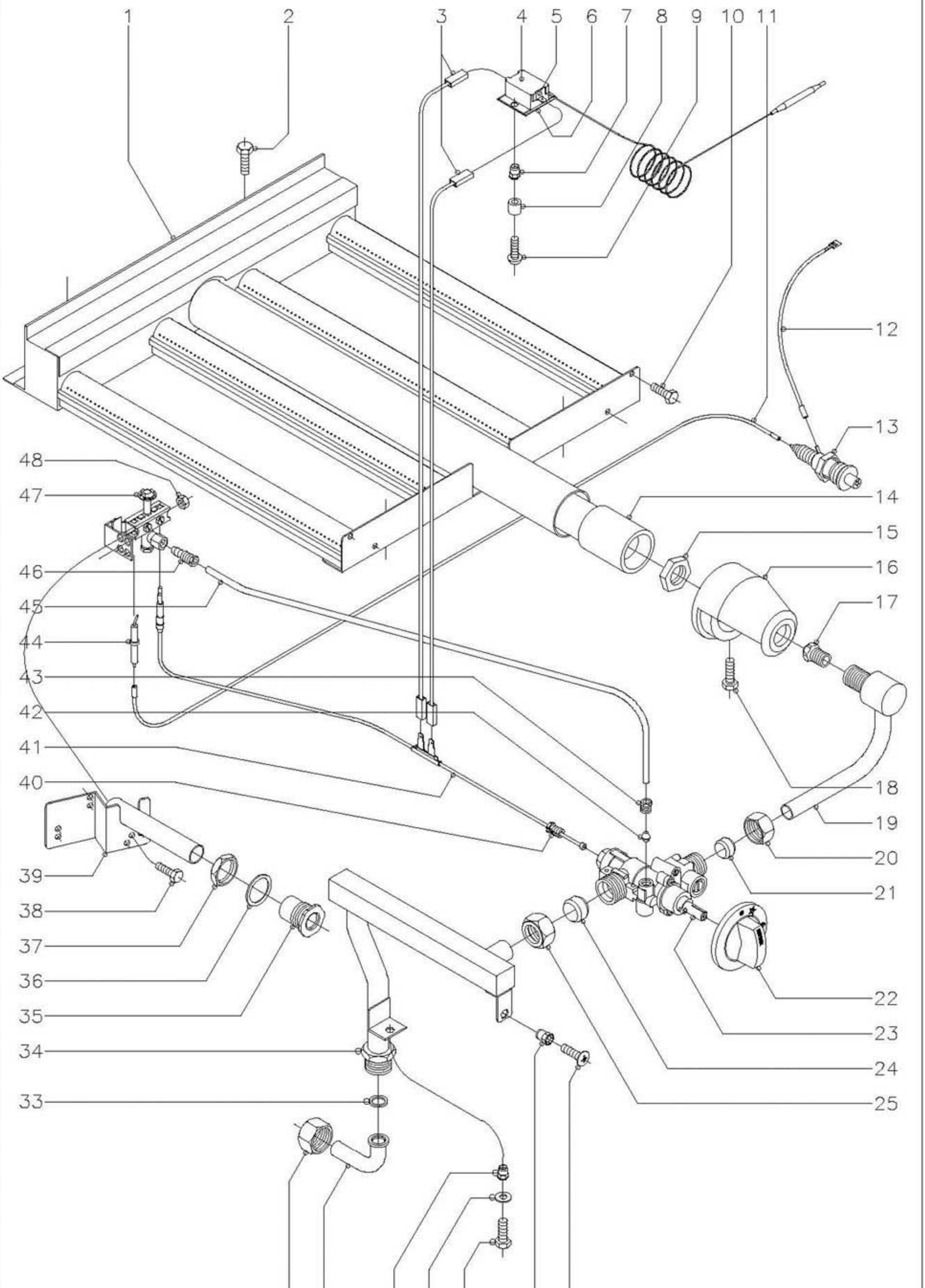

N plano	Firma	Fecha	Aparato	Lamina	
C–811		5–00	MARMITAS MPG9–15 BM	5	Fagor Industrial S.Coop. FAGOR Ocate

MOD.	MARMITAS PRESION BAÑO MARIA	ZONA	PARTE FUNCIONAL GAS	PLANO	C-811

ITEM	CODIGO	DENOMINACION	TEXTO	MARMITA MPG9-15 BM	MARMITA MPG9-15 BM S								NOTAS
1	S275705	Quemador		1	1								
2	Q012031	Tornillo exagonal M-5x10		4	4								
3	S223002	Cableado termostato a termopar		1	1								
4	X353007	Soporte termostato seguridad		1	1								
5	X033001	Termostato de seguridad		1	1								
6	X353015	Placa aislante termostato		1	1								
7	Q221341	Remache exagonal M-4		2	2								
8	U813000	Distanciador		2	2								
9	Q151320	Tornillo alomado M-4x6		2	2								
10	Q012031	Tornillo exagonal M-5x10		2	2								
11	U323030	Cable bujia a piezoelectrico		1	1								
12	U333003	Cable masa a piezoelectrico		1	1								
13	S113034	Piezoelectrico		1	1								
14	S135733	Venturi		1	1								
15	Q221302	Tuerca exagonal 1/2''		1	1								
16	628100	Camara de mezcla		1	1								
17	S032400	Tobera Ø 2,45 (Butano-propano)		1	1								
17	S114401	Tobera Ø 3,65 (Gas natural)		1	1								
17	S032401	Tobera Ø 6,90 (Gas villa)		1	1								
18	Q012043	Tornillo exagonal M-6x20		1	1								
19	S045025	Conduccion a quemador		1	1								
20	S312105	Tuerca fijacion conduc.a quemador		1	1								
21	S312106	Bicono Ø 16		1	1								
22	S312102	Boton de mando Ø 10		1	1								
23	S312101	Grifo SC. PEL-23S. V. (min.Ø 1,40)		1	1								
24	S312104	Bicono Ø 20		1	1								
25	S312103	Tuerca fijacion conduccion general		1	1								
26	Q152004	Tornillo aplastado M-5x13		1	1								
27	Q221342	Remache exagonal M-5		1	1								

MOD.	MARMITAS PRESION BAÑO MARIA	ZONA	PARTE FUNCIONAL GAS	PLANO	C-811

ITEM	CODIGO	DENOMINACION	TEXTO	MARMITA MPG9-15 BM	MARMITA MPG9-15 BM S								NOTAS
28	Q012042	Tornillo exagonal M-6x15		1	1								
29	Q302022	Arandela plana Ø 16xØ 6x1,2		1	1								
30	Q221343	Remache exagonal M-6		1	1								
31	U565007	Codo entrada gas		1	-								
32	U725006	Tuerca 3/4"		1	-								
33	Q306052	Arandela junta Ø 23,5xØ 15,5x3		1	-								
34	S035030	Conduccion general		1	-								
s/n	S375002	Conduccion general		-	1								
35	S112804	Embellecedor tubo encendido		1	1								
36	Q306027	Arandela junta Ø 33,8xØ 27x1,5		1	1								
37	Q221324	Tuerca exagonal 3/4"		1	1								
38	Q012041	Tornillo exagonal M-6x10		2	2								
39	S045028	Tubo de encendido		1	1								
40	U264301	Racord empalme termopar		1	1								
41	X022130	Termopar L-850		1	1								
42	X205028	Bicono Ø 6		1	1								
43	S312107	Manguito tubo piloto a grifo		1	1								
44	X012101	Bujia de encendido		1	1								
45	S045027	Tubo piloto		1	1								
46	U134323	Racord con bicono Ø 6		1	1								
47	R202100	Conjunto soporte y piloto		1	1								
	U442138	Inyector piloto Ø 0,25 (B.-P. Y G.V.)		1	1								
	U442137	Inyector piloto Ø 0,40 (Gas Natural)		1	1								
48	Q162040	Tuerca exagonal M-6		2	2								

MOD.	MARMITAS PRESION BAÑO MARIA	ZONA	VARIOS	PLANO	

ITEM	CODIGO	DENOMINACION	TEXTO	MARMITA MPG9-15 BM	MARMITA MPG9-15 BM S								NOTAS
	S036515	Folleto de instrucciones		1	1								

MOD.	MARMITAS PRESION BAÑO MARIA	ZONA	PIEZAS ESPECIFICAS PARA LOS DISTINTOS GASES	PLANO	C-811

ITEM	CODIGO	DENOMINACION	TEXTO	MARMITA MPG9-15 BM	MARMITA MPG9-15 BM S								NOTAS
		BUTANO-PROPANO											
17	S032400	Tobera Ø 2,45		1	1								
	U442138	Inyector piloto Ø 0,25		1	1								
	U136501	Indicador (butano-propano)		1	1								
		GAS NATURAL											
17	S114401	Tobera Ø 3,65		1	1								
	U442137	Inyector piloto Ø 0,40		1	1								
	U134402	Indicador (gas natural)		1	1								
		GAS VILLA											
17	S032401	Tobera Ø 6,90		1	1								
	U442138	Inyector piloto Ø 0,25		1	1								REGULAR PARA G.V.
	U134310	Indicador (gas villa)		1	1								