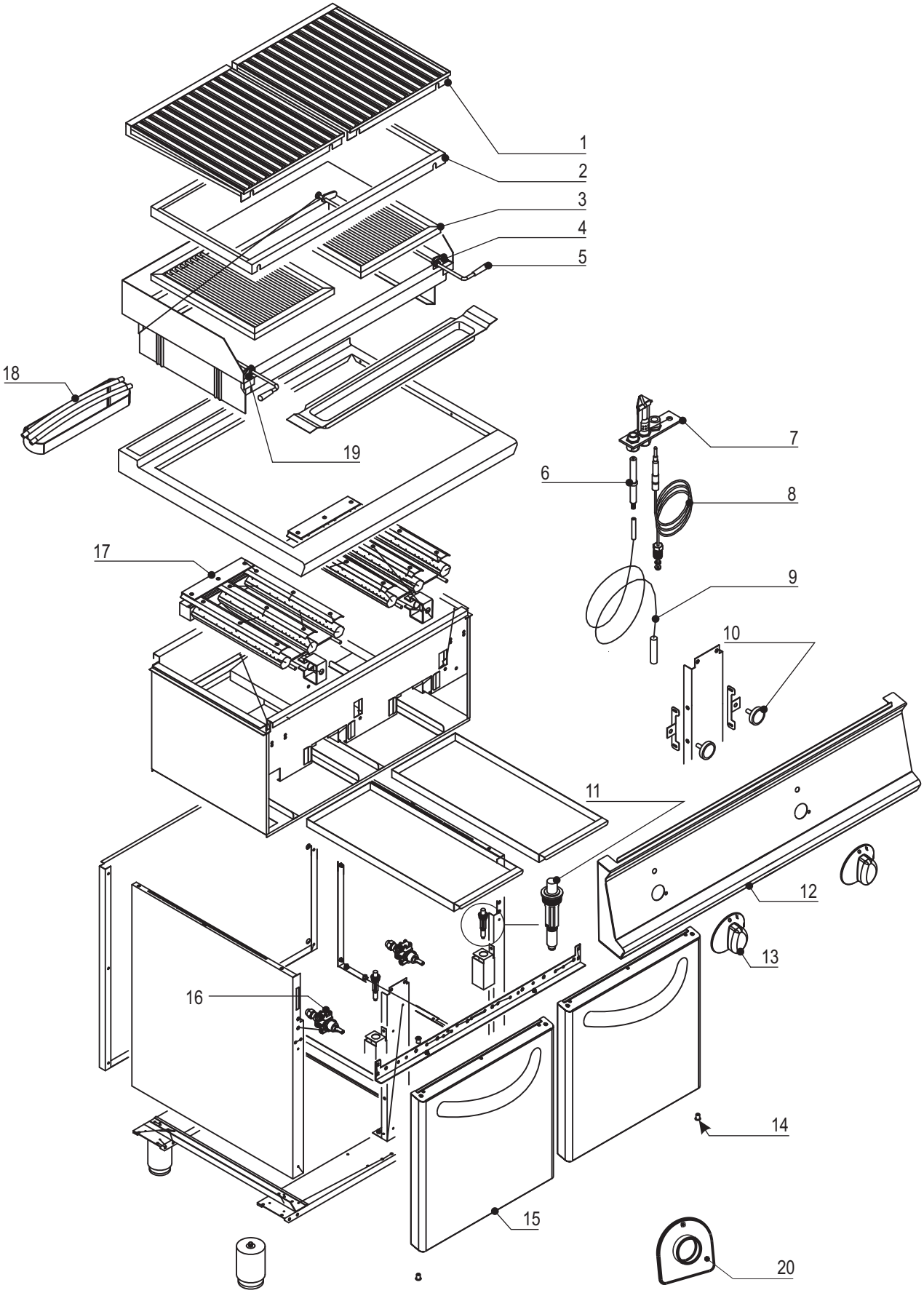
1
2
3
4
5
18
19
7
6
8
9
10
17
11
12
13
16
14
15
20

Artic./Item	Descrizione/Description	Modello/Model
313073	**GRIGLIA GAS A PIETRA LAVICA** **GAS LAVASTONE GRILL**	**GR8FG9**

Cons./Recom.	Pos./Posit.	Ricambio/Replacement			Prezzo/Price List
	01784000	RC01784000	MANIGLIA VANO PROFI3520	HANDLE	39,47
	01	RCK2011372	GRIGLIA 1/2 CARNE PER GR8FG9	GRID FOR MEAT GR8FG9 (1/2 MODULE)	302,32
	02	RCK2011375	CORNICE SOLL.GRIGLIA ASS.TA	FRAME GRID GR_G9	65,21
	03	RCK2011369	TELAIO PORTALAVA 538X360MM ASS.TO	FRAME FOR LAVA KOLDER	91,47
	04	RCK2011301	LEVA DX MOVIMENTO GRIGLIA ASS.TA	RIGHT LEVER FOR GRID MOVEMENT	61,68
	05	RCK5900149	MANIGLIA NERA COD. 19701 60X20M8	BLACK HANDLE	4,86
*	06	RCK6010087	CANDELETTA DI ACCENSIONE	SPARK PLUG	5,63
*	07	RCK7090028	BRUCIATORE PILOTA 1 FIAM.0140015	PILOT BURNER	9,70
*	08	RCK6010055	TERMOCOPPIA PER FRIGITRICE	THERMOCOUPLE FOR FRYER	14,45
*	09	RCK6050610	CAVO PER ACCENSIONE CA-3934/08 700	IGNITION CABLE	4,86
	10	RCK5900350	CHIUSURA MAGNETICA D.30 C/RONDELLA	MAGNET	9,50
*	11	RCK6010047	ACCENSIONE PIEZOELETTRICA PZ10023	PIEZOELECTRIC IGNITION PZ10023	22,73
	12	RC01505000	CRUSCOTTO GR8FG9	CONTROL PANEL GR8FG9	59,18
	13	RC02111000	MANOPOLA CUOCIPASTA/GRIGLIA P.L.GAS NERA	BLACK KNOB	8,79
	13	RC02112000	MANOPOLA CUOCIPASTA/GRIG.P.L.GAS GRIGIA	GREY KNOB	8,79
	14	RCK2004912	BUSSOLA PER PERNO PORTA D.7X10	BUSH FOR DOOR PIN D.7X10	1,00
	16	RCK7060012	RUBINETTO GAS PER CUOCIPASTA	GAS TAP FOR PASTA COOKER	108,99
	17	RCK2010924	BRUCIATORE AISI 304 GRIGLIA S 900	BURNER GR_G9	148,41
	18	RC01361000	CAMINO H25 L9	FLUE H25 L9	103,39
	19	RCK2011302	LEVA SX MOVIMENTO GRIGLIA ASS.TA	LEFT LEVER FOR GRID MOVEMENT	61,68
	20	RC02078000	SOTTOMANOPOLA GAS NEUTRO NERO	BLACK UNDERKNOB	7,70
	20	RC02081000	SOTTOMANOPOLA GAS NEUTRO GRIGIO	GREY UNDERKNOB	7,18

L'azienda si riserva il diritto di apportare ulteriori aggiornamenti senza preavviso. / The data may be updated without prior warning