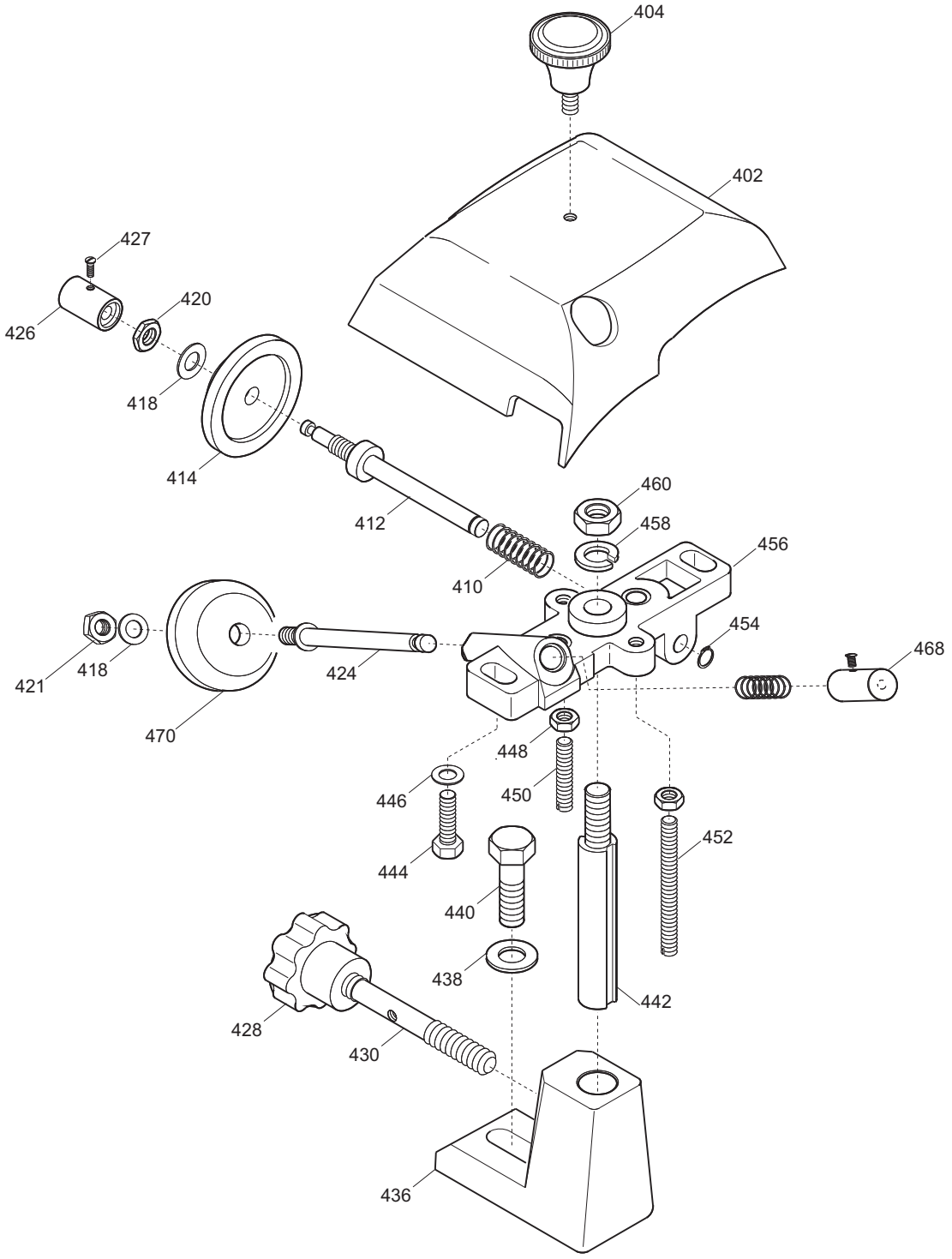
404
402
427
426
420
418
414
412
460
458
456
410
454
468
421
418
424
470
448
446
450
452
444
440
438
442
428
430
436

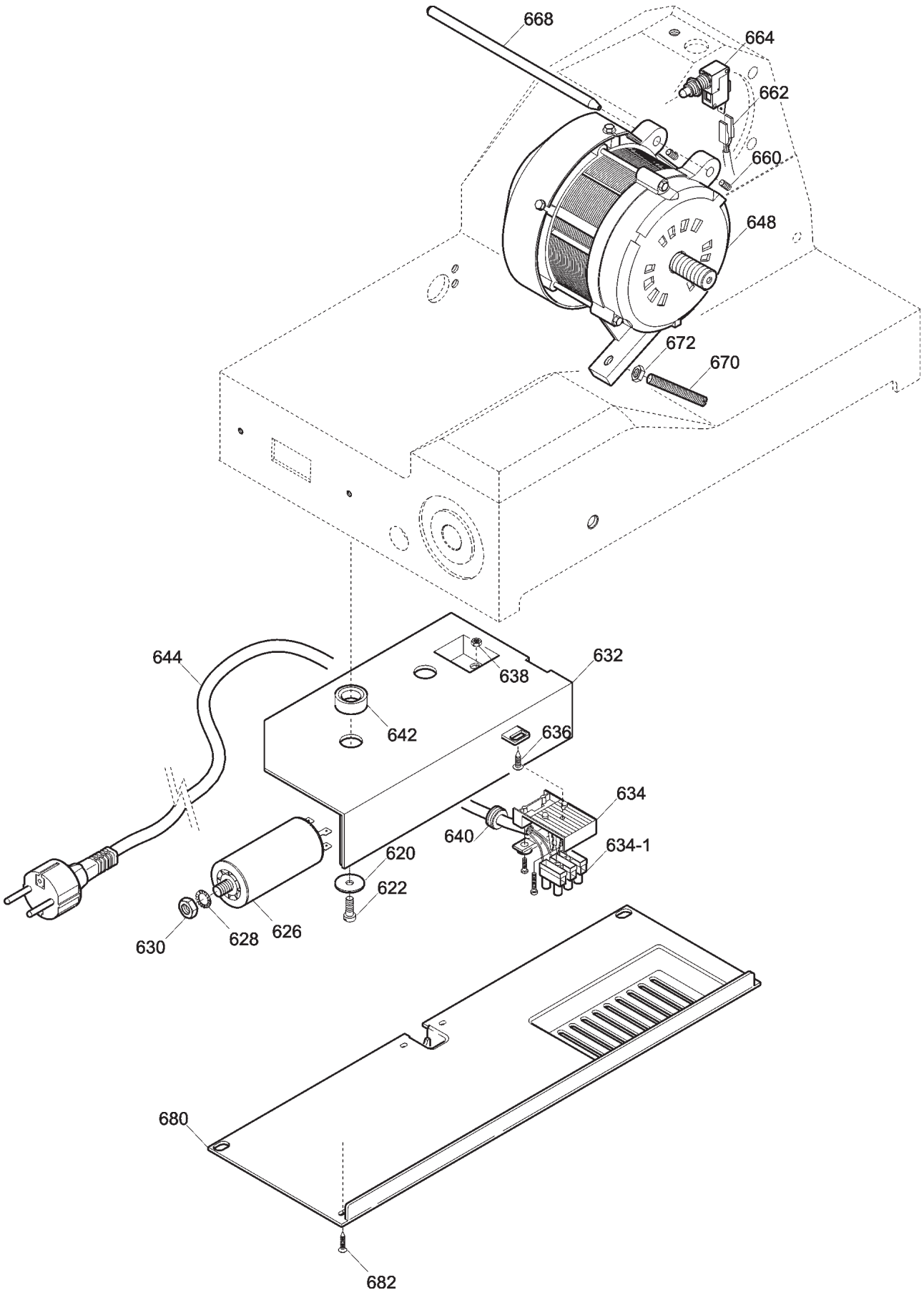
668
664
662
660
648
672
670
644
638
632
642
636
634
640
634-1
620
622
630
628
626
680
682

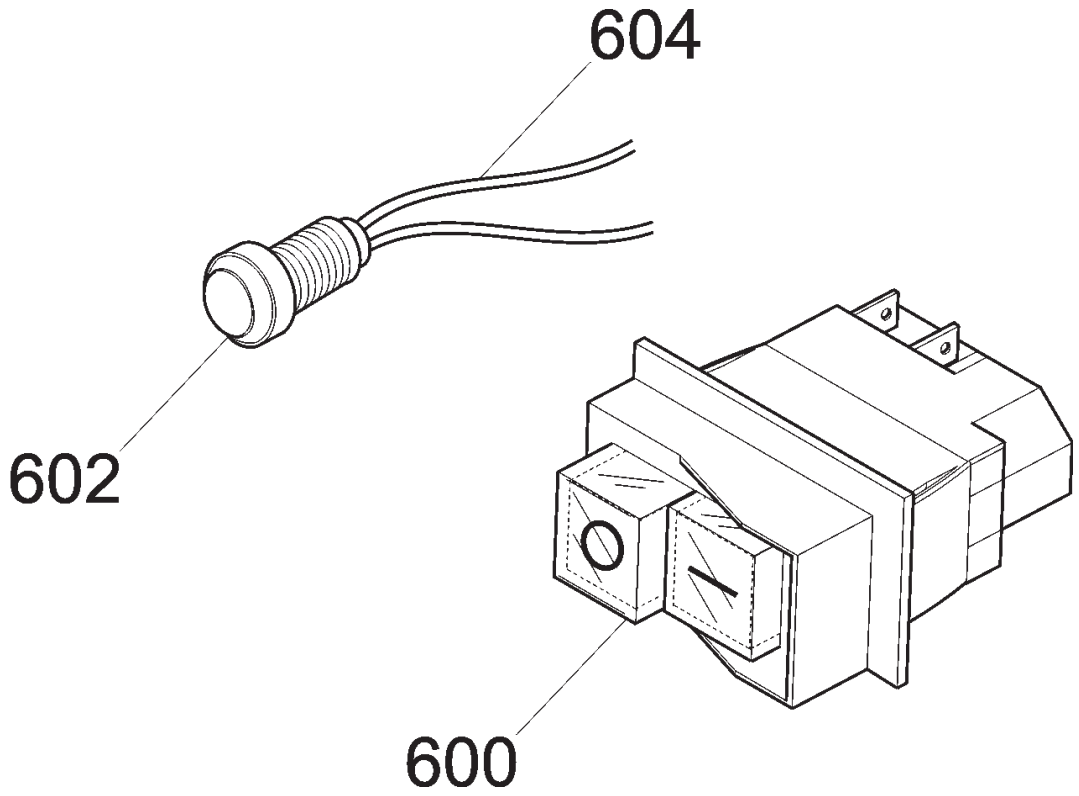
604
602
600

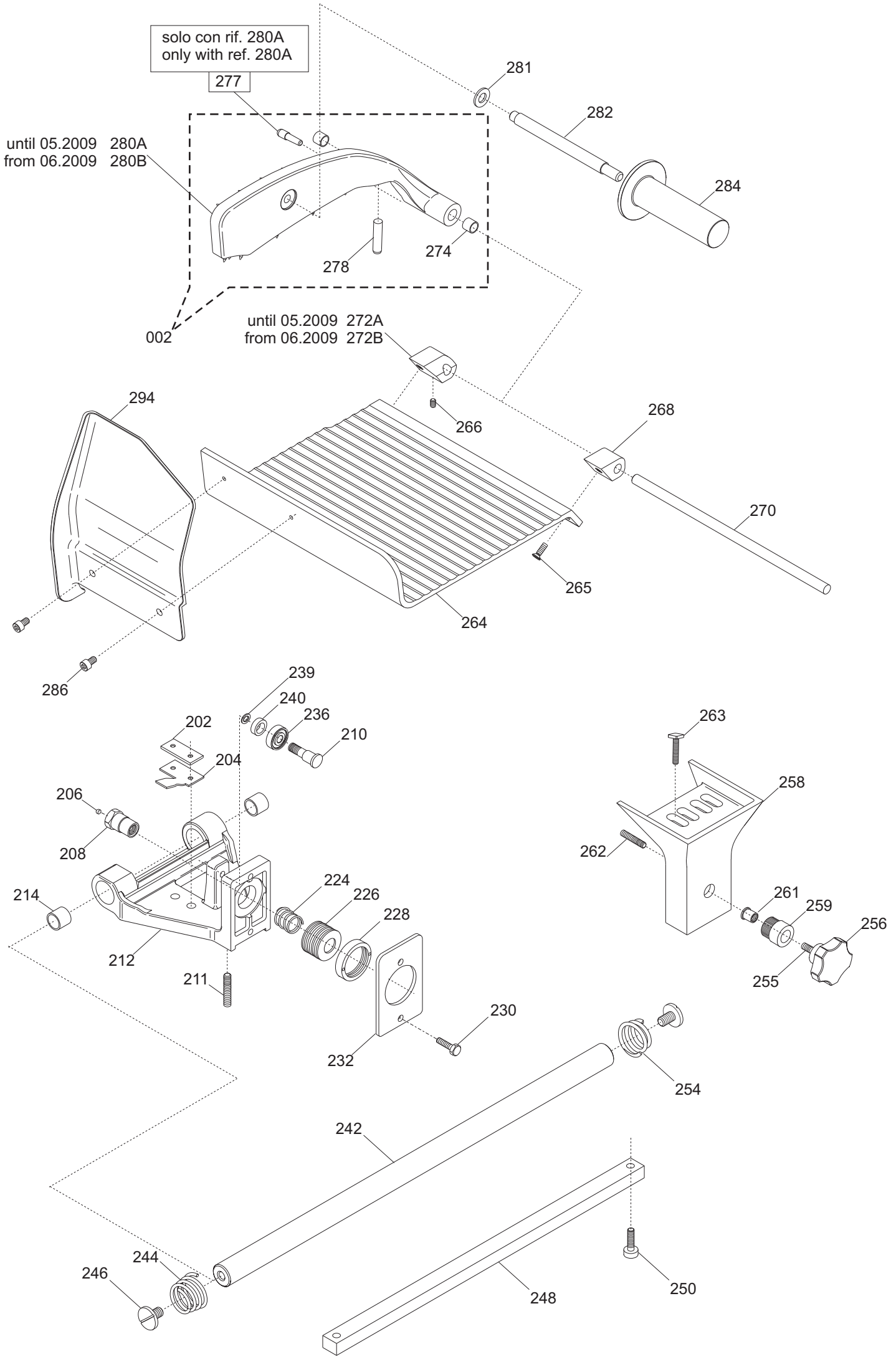
solo con rif. 280A
only with ref. 280A
277
281
282
284
until 05.2009 280A
from 06.2009 280B
278
274
002
until 05.2009 272A
from 06.2009 272B
266
294
268
270
265
264
286
239
240
236
210
202
204
206
208
214
224
226
228
212
211
230
232
263
258
262
261
259
256
255
254
242
244
246
248
250

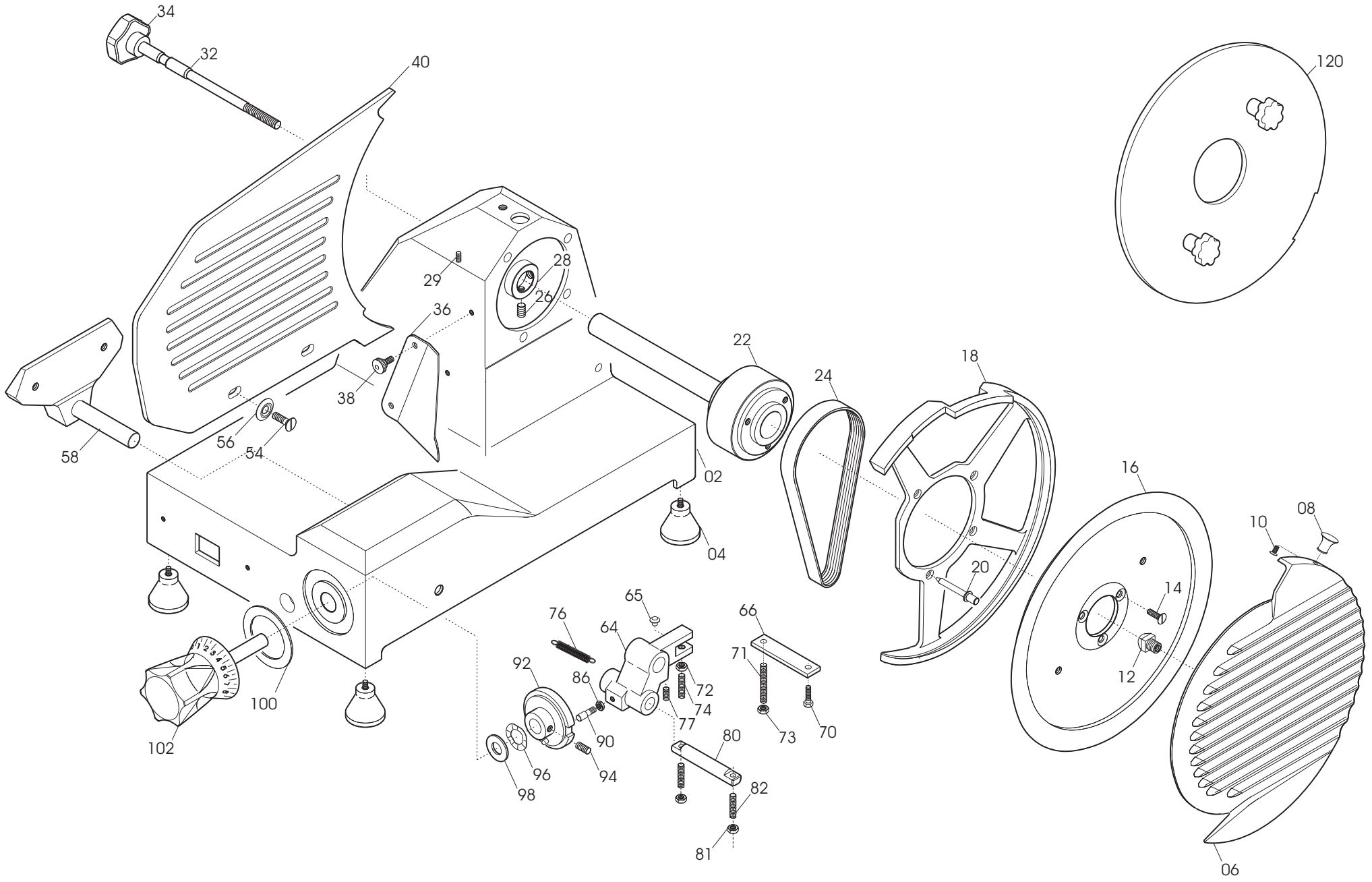
34
32
40
120
29
28
26
36
22
24
18
38
56
54
58
02
04
16
08
10
20
14
12
06
65
76
64
66
71
92
86
72
74
77
73
70
80
90
96
94
98
82
81
100
102

MIRRA 250 C CE Vert. TAV. UNICA

Riferim	Nome prodotto	Codice
600	INTERRUTTORE + BOBINA V.230 MN	19410152
602	SPIA UNIFICATA 220-380 VOLT	19410406
2	CASSA SV 220-275 MRR SV OSSIDATA	19510121
4	PIEDINO PICCOLO DOPPIO M 5 A PUNTA	19560201
6	PARALAMA 250 RIGHE FILANTI OSSIDATO	195102026
8	POMELLO PARALAMA _ LAV	19021110
10	VITE TSP- DIN 963 M 4X08	IX2963004008
12	QUADRETTO PARALAMA MRR	19530901
14	VITE TSP- DIN 963 M 5X14	IX2963005014
16	LAMA 250 - 40/3/210 NAZ. F.ESTR.	18250403210F
16T	LAMA 250 - 40/3/210 TEFLON. F.ESTR.	18250403210TF
18	ANEL.PR.LAMA 250 MRR	19513002
20	VITE TSP- DIN 963 M 5X12	IX2963005012
22	PULEG.PIAT.MONT.MICR.MRR.QUADR	197003015
24	CINGH.PIAT.(V MRR)TB2 430 X 9	19310213
26	VITE SENZA TESTA DIN 916 M 6X8 NE	NE0916006008
28	ANELLO PORTA MICRO MRR	19540901
29	VITE SENZA TESTA DIN 916 M 6X8 NE	NE0916006008
32	TIRANTE PARALAMA AFF.MRR OLD+SV	19530501
34	MANOPOLA TIR.PAR.M6 5L MRR NERO	19562502
36	PARAFETTA ACCIAIO CE 220-250	19531005
38	VITE ZIGR.M5 PARAF.MRR BULTH	19335014
40	VELA MRR.250 STAMP.CE DAL 09 OSS.	195103025C.09
54	VITE TSP- DIN 963 M 6X16	IX2963006016
56	RONDELLA SVASATA MRR	19346010
58	SUP.VELA MRR VERT. SV OSSIDATO	19510721
64	MOVIMENTO VELA MRR VERTICALE	19500121
65	FUNGHETTO MOVIMENTO D8,5XHT2	19563201
66	PIASTRINA MOV. MRR SV ZINCATA	19540621
70	VITE TE DIN 933 M 5X20 T.F.	IX2933005020
71	VITE SENZA TESTA DIN 913 M 5X50 CE	IX2913005050
72	DADO ES. DIN 934 M 6	IX2934006
73	DADO ES. DIN 934 M 5	IX2934005
76	MOLLA MOVIM. VELA 250/275 MRR SV C	19390221
77	VITE SENZA TESTA DIN 916 M 6X10 NE	NE0916006010
80	PERNO MOV. VELA MRR VERTICALE	19530721
81	DADO ES. DIN 934 M 5	IX2934005
82	VITE SENZA TESTA DIN 913 M 5X20 CE	IX2913005020
85	MOLLA MOVIM. VELA 250/275 MRR SV C	19390221
86	DADO ES. DIN 934 M 6	IX2934006
90	RULLINO MOVIMENTO MRR 300 VERT.SV	193360632
92	CAMMA MRR 220/275 SV CE LAVORATO	19563505LV
94	VITE SENZA TESTA DIN 916 M 6X8 NE	NE0916006008
96	RONDELLA ONDULATA 12	19342005
98	RONDELL. SPESS. DIN 988 13X19X1	IX29881301901
100	RONDELLA PLEX MAN.NUM. MRR	19562145
102	MANOPOLA NUMER.MRR PERNO D.12MM	19562402

120	DISCO ESTRATTORE LAMA AFF. 250	19702504
2	ASSIEME PRESSAMERCE MRR-CNV CE	19801233
202	PIAST. SGANCIO FILET.AFF.CE	19533200
204	PIAST. SGANCIO MRR. 220-275 SV	19533211
206	PUNTALE SGANCIO 300-385 CE	19565001
208	PERNO PER SGANC. 220-250 CE	19534034
211	PRIGIONIERO 6 X 25 OTTONE	19337002
212	CARRELLO MRR CE LAVORATO	19500516
214	BOCCOLE AUTOLUBR.18.20.20	19324108
216	RONDELLA PIANA DIN 125 D 6	IX2125006
218	VITE TE DIN 933 M 6X22 T.F.	IX2933006022
220	PRIGIONIERO M8 OTTONE CARR.LNR 350	19337054
222	DADO ES. DIN 934 M 8	IX2934008
224	MOLLA PER SGANCIO 220-250 CE	19390600
226	BUSSOLA FIL.X SGANC.220-250 CE	19534024
228	GHIERA FILET.ESTER. 220-250 CE	19534029
230	VITE TE DIN 933 M 5X12 T.F.	IX2933005012
232	PIASTRINA CARRELLO 220-250-300V CE	19533001
236	CUSCINET. CARR.MRR. 626 2RS R50	19320103
238	DADO ES. DIN 439 M 6 BASSO	IX2439006
239	RONDELLA PIANA DIN 125 D 6	IX2125006
240	DADO ES. DIN 934 M 6	IX2934006
242	BARRA TONDA CARR. MRR	19530601
244	MOLLA BARRA TOND.220-250 MRR.D18 CE	19390111
246	VITE B.TOND MRR T20	19335001
248	BARRA QUADRA MRR RETTIFICATA	19540101
250	VITE TE DIN 933 M 5X20 T.F.	IX2933005020
254	MOLLA BARRA TONDA 220-250 MRR.D18	19390101
255	PRIG. M 8X30 GAMBO MRR CE	19336039
256	POM. TIR.PARAL.300-370 M8 5 LOBI	19562504
258	GAMBO MRR SV 220-250-275 OSSIDATO	19510620C
259	*BUSSOLA INOX GAMBO 250_275 CE	19534019
261	BUSS.FRES FERMA MAN.250-275 CE	19534015
262	VITE SENZA TESTA DIN 913 M 8X30 CE	IX2913008030
263	VITE BLOCC.PIATTO MIRRA 220-250 Y06	19335042
264	PIATTO MRR SG250 EST.CE OSS.	1,95E+16
265	VITE TSP- DIN 963 M 5X12	IX2963005012
266	VITE SENZA TESTA DIN 916 M 5X6 NE	NE0916005006
267	VITE TC- DIN 84 M 5X10	IX284005010
268	BLOCCH.DRIT.ASTINA PIATTO MRR Y06	19525062
270	ASTINA PRESSAMERCE MRR 250 Y.06	19530402.06
272A	BLOCCH.INCL.ASTINA PIATTO MRR Y10	19525060.10
272B	BLOCCH.INCL.ASTINA PIATTO MRR Y10	19525060.10
274	BOCCOLE AUTOLUBR.10.12.10	19324101
277	FUNGHETTO BRACCIO P.MERCE 250	19563213
278	PARAC. P.MERCE G. D8,5XH36	19563206
280A	ASSIEME PRESSAMERCE MRR-CNV CE	19801233
281	RONDELLA PIANA DIN 125 D 10	IX2125010
282	DIST.PRES.D12X150 MRR CE PRO	19541508
284	MANOPOLA PRES.MERC.CON FLANG.X CE	19562904

294	P.MANO PIATTO MRR POLIC. 220-250	19562322.06
-	AFFILAT.INC.CE MRR 220-250 OLD+VERT	19800052
402	CAPP.MRR 220-250G 300SV CE OSSIDATA	19511202C
404	POMELLO CAPP.BUSSOLA M5 ZIGRINATI	19562701
410	MOLLA PERNI AFF.+SBAV. 250-300	19390303
412	PERNO SBAVATURA 250:300	19540703
414	MOLA SB.220 D.40 H.8 F.6	19300201
418	RONDELLA PIANA DIN 125 D 6	IX2125006
420	DADO ES. DIN 934 M 6	IX2934006
421	DADO ES. DIN 439 M 6 BASSO	IX2439006
424	PERNO AFFILATURA 250:300	19540704
426	PULSANTE SBAVATURA 250:300	19550203
427	VITE BLOC.PULSANTE AFF.250-370	19335025
428	MANOPOLA PRIG. AFFIL. M8 6 LOBI	19562602
430	PRIGIONIERO COLONNINA L=75	19336010
436	COLONNIN.250 NEW ALL VERNICIATA	19511105/02
438	RONDELLA PIANA DIN 125 D 8	IX2125008
440	VITE TE DIN 933 M 8X20 T.F.	IX2933008020
444	VITE TE DIN 933 M 5X16 T.F.	IX2933005016
446	RONDELLA F.LARGA DIN 9021 D 5X15	IX29021005015
448	DADO ES. DIN 934 M 5	IX2934005
450	VITE SENZA TESTA DIN 913 M 5X16 CE	IX2913005016
452	PRIGIONIERO DIN 938 5X47	IX20938005047
456	CORPO AF.220-300 MRR OLD. LAV	19021307
458	RONDELLA PIANA DIN 125 D 8	IX2125008
460	DADO ES. DIN 934 M 8	IX2934008
468	PULSANTE AFFILATURA 250-300	19550202
470	MOLA AF.220 D.40 H.11 F.6	19300101
620	RONDELLA F.LARGA DIN 9021 D 5X20	IX29021005020
622	VITE TC- DIN 84 M 5X10	IX284005010
626	CONDENSATORE MRR 8UF CODOLO M8	19410301
628	RONDELLA PIANA DIN 125 D 8	IX2125008
630	DADO ES. DIN 934 M 8	IX2934008
632	SCATOLA RELAIS MRR 11-04-97	19563125
634-1	MORSETTIERA 3 POLI PA 27	19410822
634	SOTTOMORSETTO L.N.T.PA 228	19410820
636	VITE TE DIN 933 M 5X20 T.F.	IX2933005020
642	DISTANZIALE PER SCATOLA RELAIS	19561500
644	CAVO ALIM.COMP. MN SUKO UNIFI	19410502
648	MOTORE MRR P.40 230-50	19403042
660	VITE SENZA TESTA DIN 916 M 5X6 NE	NE0916005006
662	CAVO MICRO 220-250 NO NORM NO CAS	19410701
664	MICRO INTERRUTT.MN X AFFETTATR	19410201
668	PERNO MOTORE MRR INOX	19540501
670	PRIGIONIERO DIN 938 5X47	IX20938005047
672	DADO ES. DIN 934 M 5	IX2934005
680	PROTEZIONE INFERIORE MRR 220-250	19563151
682	VITE AUTOF.TCB+ DIN 7981 D 2,9X13	IX279812,9013