КПЭМ-60.8937.000РС
Котлы пищеварочные
электрические (60л)

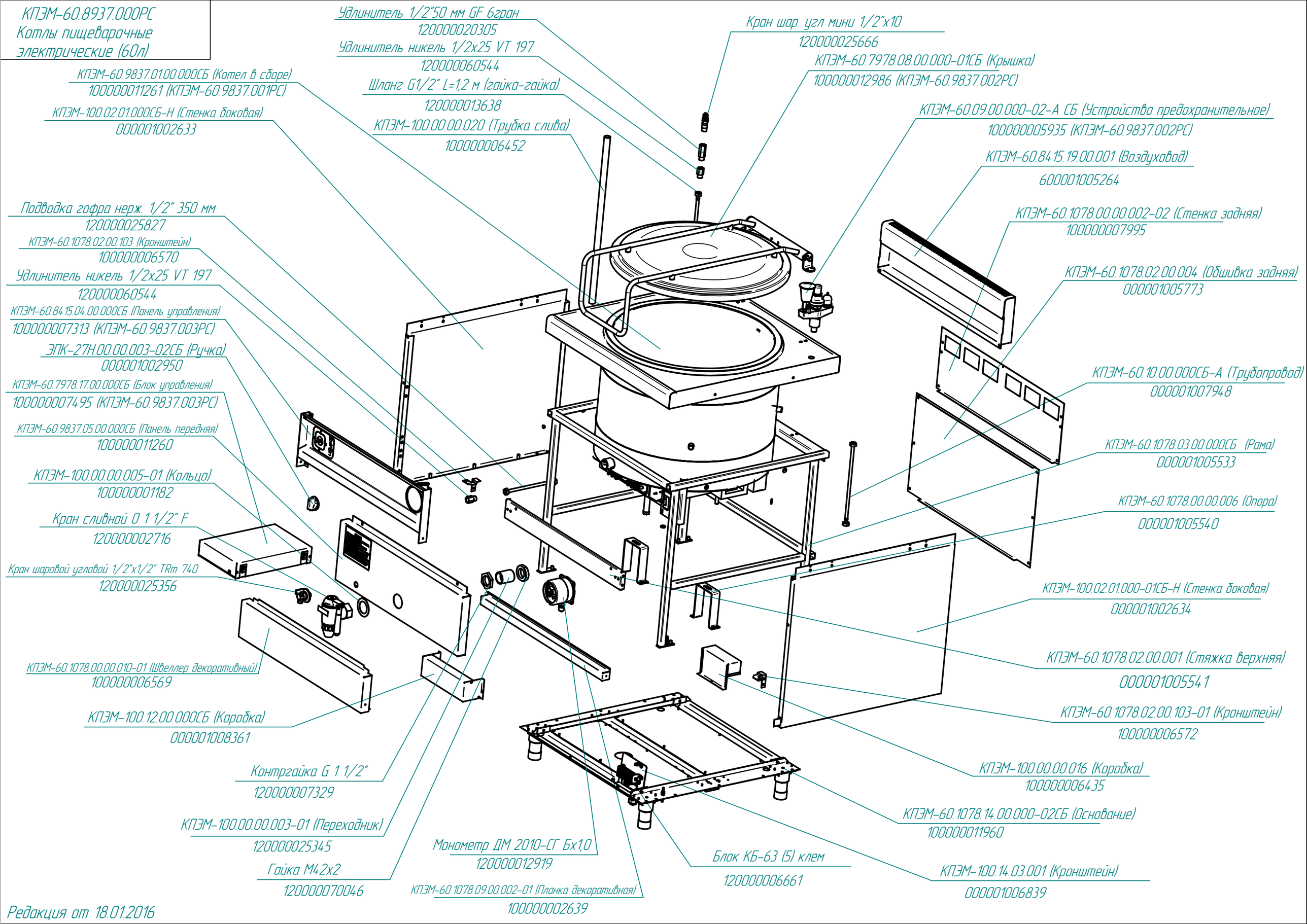

Редакция от 18.01.2016

КПЭМ-60.9837.001РС
Котлы пищеварочные электрические (60л)

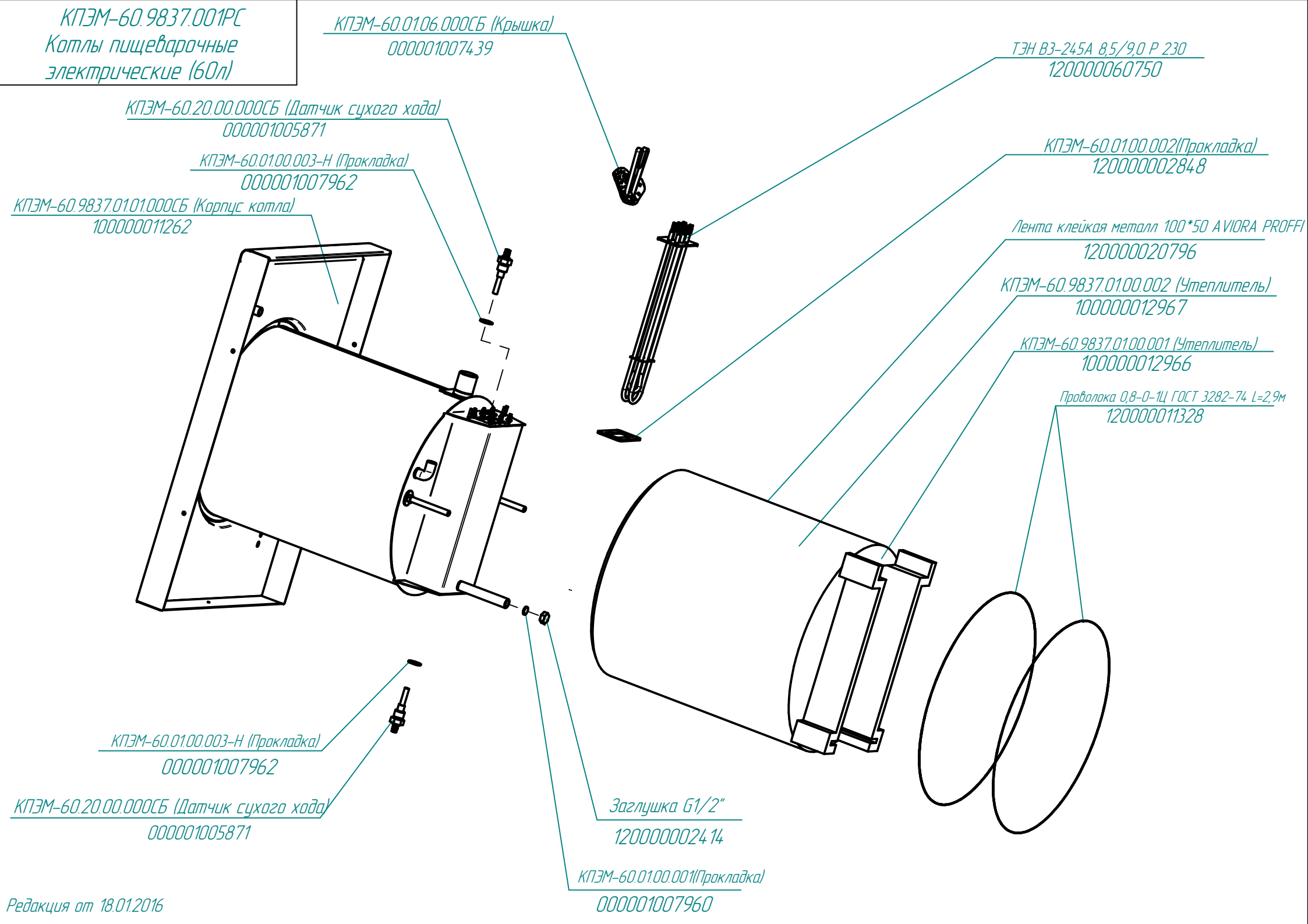

Редакция от 18.01.2016

КПЭМ-60.9837.002РС
Котлы пищеварочные
электрические (60л)

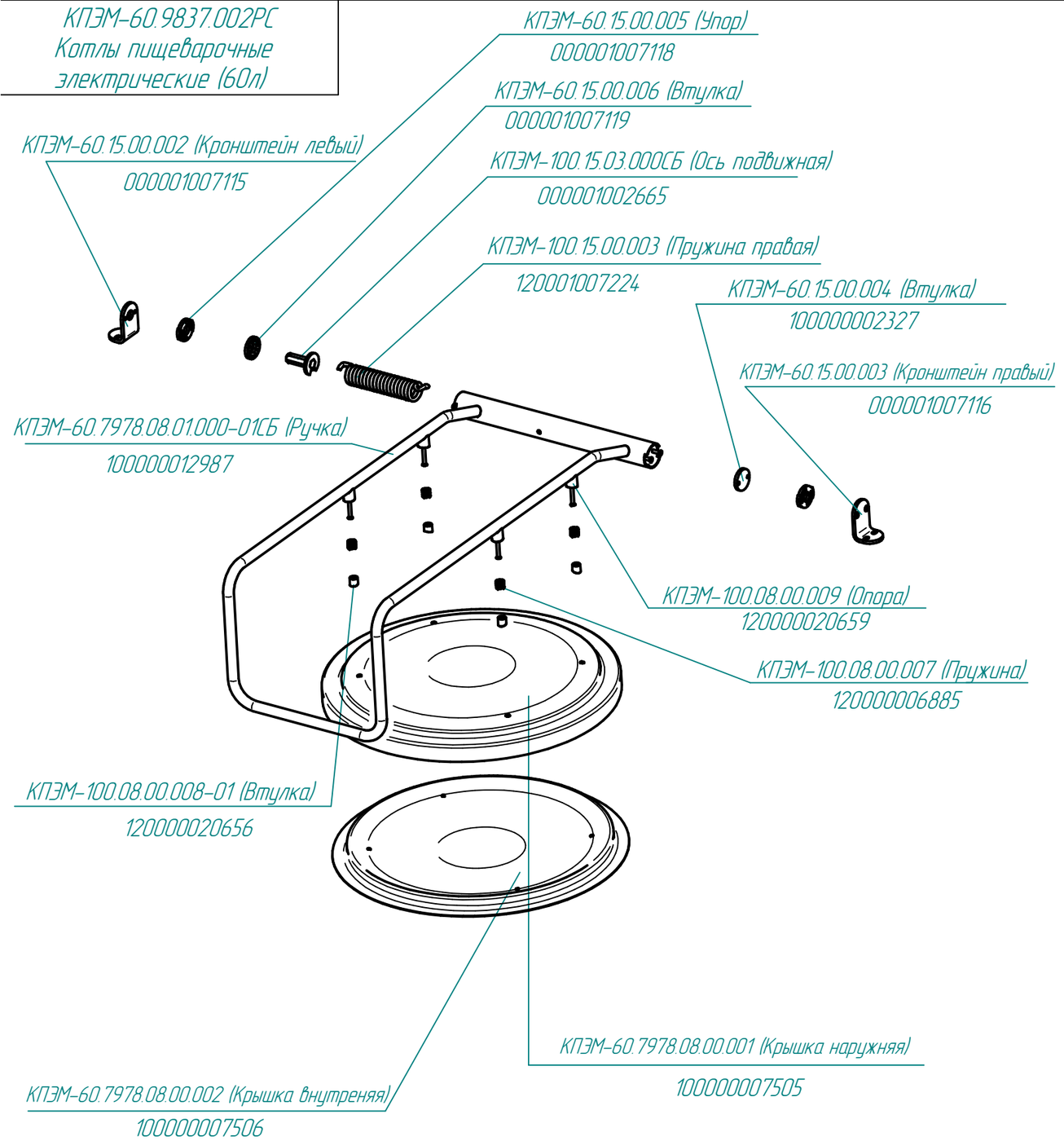

КПЭМ-60.09.00.000-02-А СБ (Устройство предохранительное)

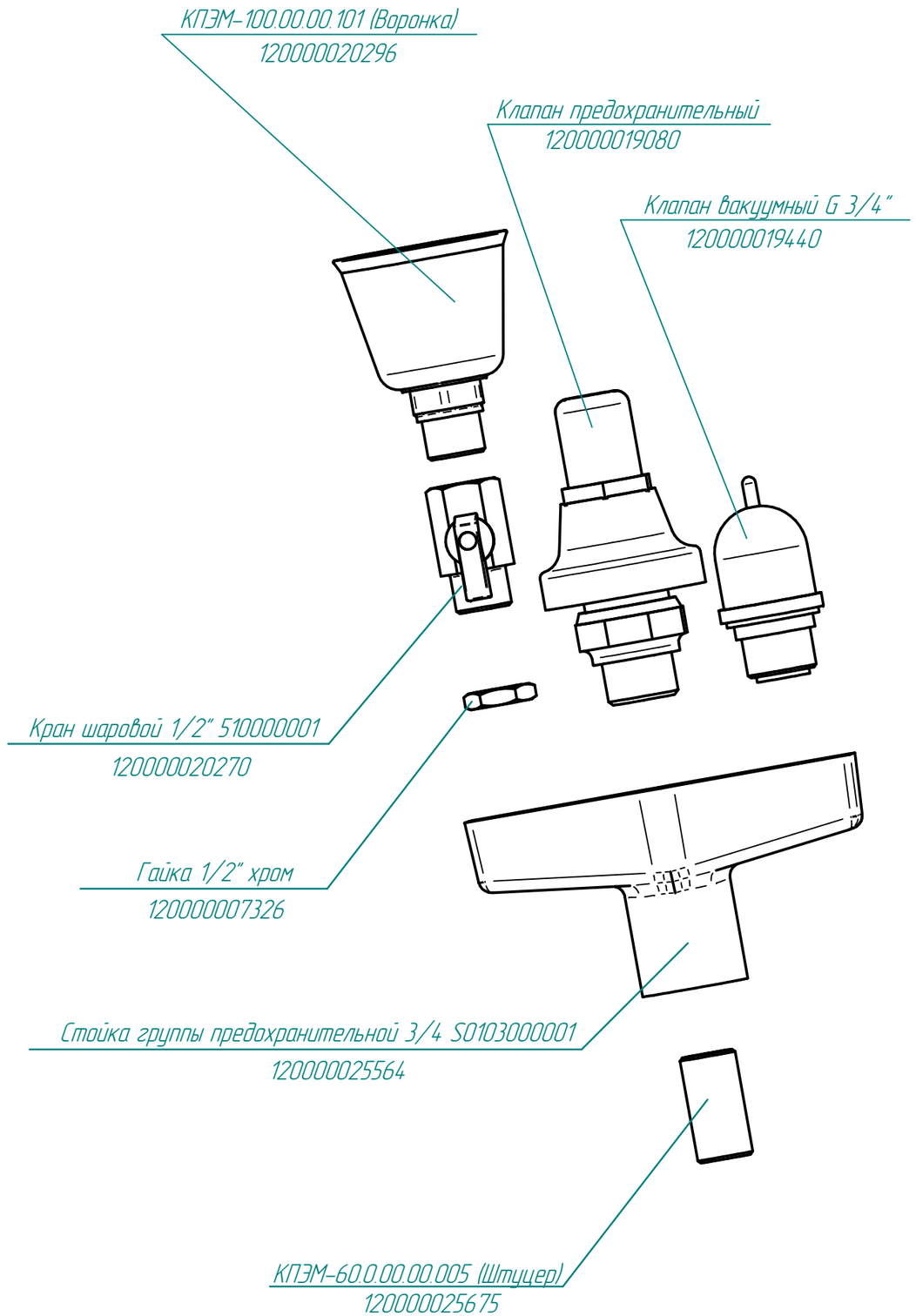

Редакция от 18.01.2016

КПЭМ-60.9837.003РС
Котлы пищеварочные
электрические (60л)

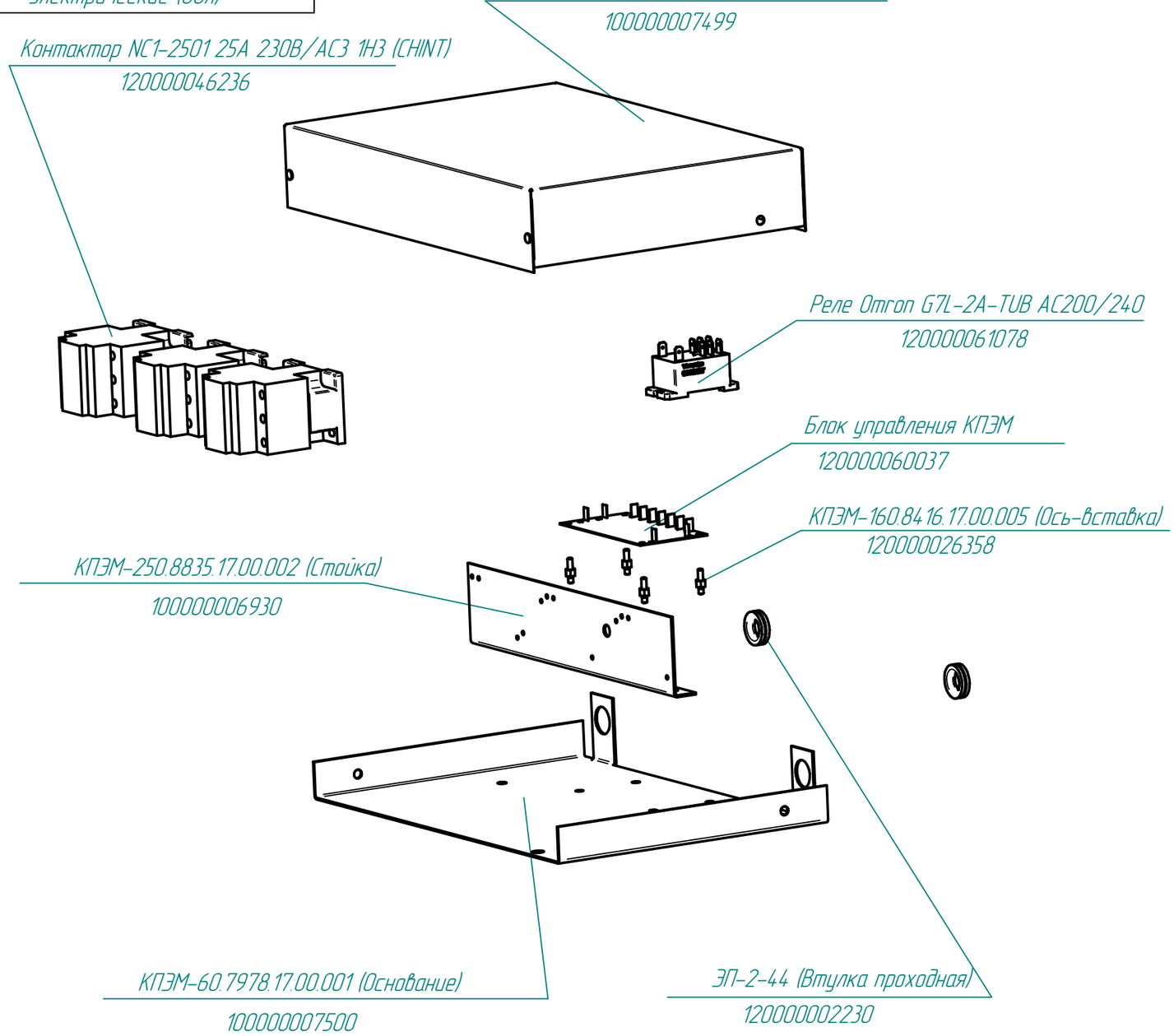

КПЭМ-60.7978.17.00.000СБ (Блок управления)
100000007495

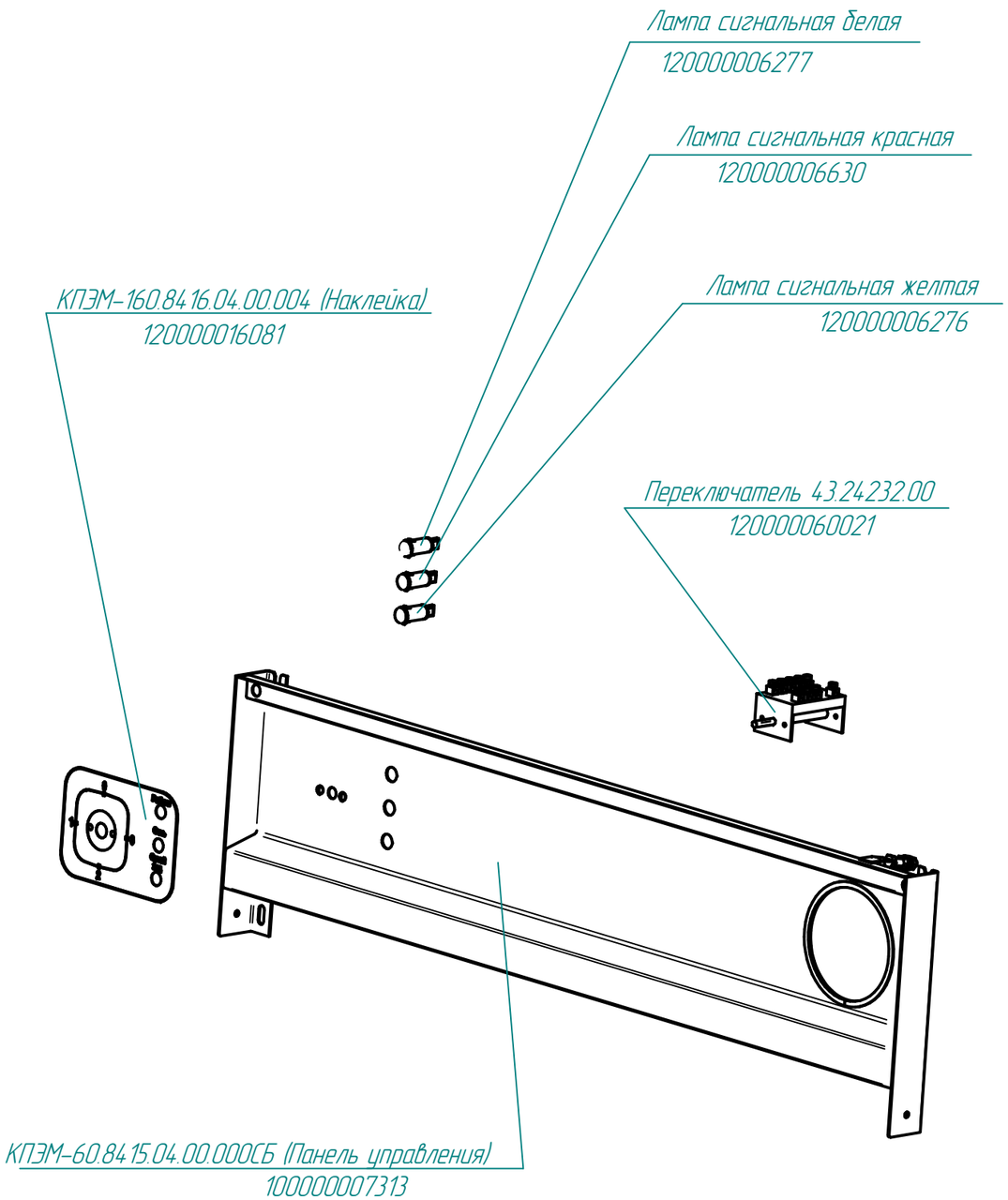

Редакция от 18.01.2016