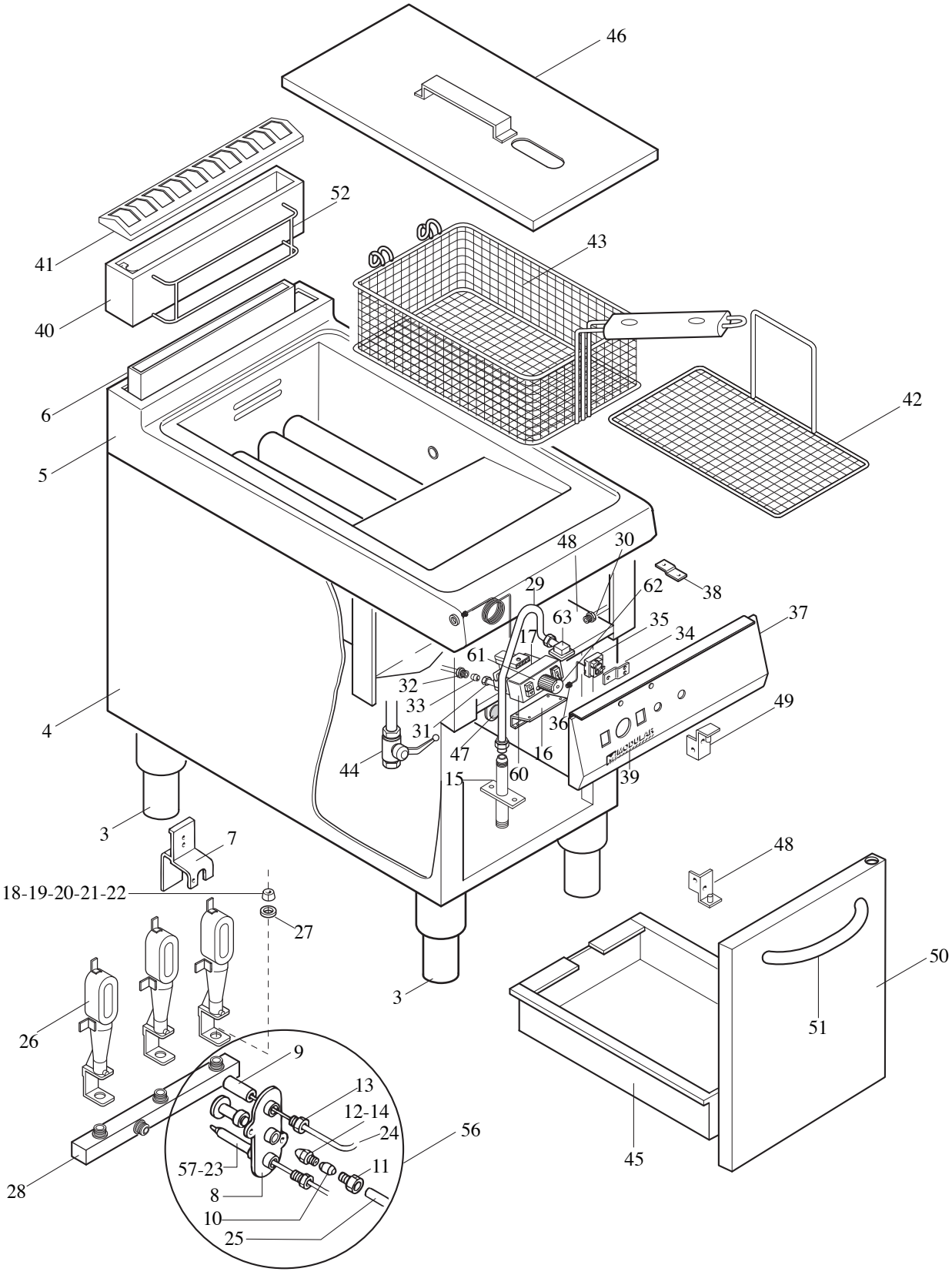
46
52
41
43
40
6
42
5
48
30
29
62
38
63
35
37
17
34
61
32
33
36
49
4
31
47
16
44
15
60
39
3
7
48
18-19-20-21-22
27
50
3
26
51
9
13
12-14
24
56
57-23
11
28
8
10
25
45

MODULAR

LISTA RICAMBI

cod. 253.202.02

FRIGGITRICE A GAS

MOD. 90/40 FRG13

ED. 01-07

POS.	CODICE	RIF. MODIFICHE	DENOMINAZIONE	PREZZO
3	912.033.00		Piede 2" vite M10	
4	921.000.00		Involucro esterno 90/40	
5	911.992.00	sost. il 911.099.00 dal 01/07/07	Ass. piano vasca 90/40 FRG 13	
6	911.128.00		Ass. camino 90/40 FRG 13	
7	611.244.00		Ass. supporto pilota FRG 13	
8	672.042.00		Pilota stampato 3 vie - 0160032	
9 *	672.028.00		Candela tonda M4ST - 0915015	
10*	673.007.00		Bicono D.4 (PIL.0160) - 0957014	
11*	673.013.00		Raccordo bicono D.4-0958013	
12*	674.051.00		Ugello 0160 MET 3 vie - 0977119	
13*	673.014.00		Raccordo fissaggio candela - 0974037	
14*	674.052.00		Ugello 0160 GPL 3 vie - 0977122	
15*	675.065.00		Ass. rampa 65/40 FRGA	
16	922.106.00		Supporto valvola 90/40 FRG	
17	671.025.00		Ass. valvola Minisit a bottone + piezo	
18	674.003.00		Ugello corto D. 0,95 - G30 - 29 mbar	
19	674.045.00		Ugello corto D. 0,82 - G30 - 50 mbar	
20	674.210.00		Ugello D.C. D. 141 - G20 - 20 mbar	
21	674.211.00		Ugello D.C. D. 145 - G25 - 25 mbar	
22	674.212.00		Ugello D.C. D. 155 - G25 - 20 mbar	
23	672.025.00		Termocoppia TC 2571/06-M9x1xL.500	
24	666.051.00		Cavo accensione L.500	
25	975.027.00		Collegamento pilota valvola 90/40 FRG 13	
26	672.071.00		Bruciatore a torcia verticale	
27	673.024.00		Dado per portaugello M14x1	
28	975.058.00		Ass. rampa portaugelli 90/40 FRG 13	
29	975.061.00		Tubo racc. rampa entr. valv. 90/40 FRG 13	
30	975.063.00		Tubo racc. uscita valv. rampa bruc. FRG 13	
31	673.009.00		Dado per bicono D.12 "PINTOSSI 0907"	
32	673.018.00		Raccordo per bicono D.12-0958025	
33	673.006.00	sost. il 673.008.00 dal 01/07/07	Bicono D.12 "PINTOSSI 0906"	
34	623.048.15		Supporto termostato di sicurezza	
35	661.034.00		Termostato sic. a bottone EGO55.10542827	
36	666.004.00		Cavetto per termostato sic. L.550	
37	921.702.00	sost. il 921.119.00 dal 01/07/07	Cruscotto 90/40 FRG 13	
38	623.002.15		Squadretta fiss. cruscotto	
39	250.389.00		Marchio " MODULAR"	
40	911.129.00		Ass. alzatina 90/40 FRG 13	
41	9211096.00	sost. il 911.106.00 dal 01/07/07	Griglia per alzatina 90/40 FRG 13	
42	683.030.00		Filtro per FRG 13	
43	683.031.00		Cestello 290x260x140 FRG 13	

MODULAR

LISTA RICAMBI

cod. 253.202.02

FRIGGITRICE A GAS

MOD. 90/40 FRG13

ED. 01-07

POS.	CODICE	RIF. MODIFICHE	DENOMINAZIONE	PREZZO
44	678.007.00		Valvola a sfera da 1" con leva	
45	625.056.00		Bacinella raccogliolio FRG 13	
46	611.222.00		Ass. coperchio FRG 13	
47	684.014.00		Magnete senza disco RPV30 + dado + R.	
48	611.177.00		Ass. cerniera Dx porta SP35 "A"	
49	611.178.00		Ass. cerniera Sx porta SP35 "A"	
50	911.443.13	sost.il 911.443.00 dal 01/07/07	Ass. portina vano 400	
51	9111065.00	sost.il 911.056.00 dal 01/07/07	Ass. maniglia portina vano 900	
52	983.000.00		Ass. griglietta supp. cestini FRG 90	
* 56	672.026.00		Ass. pilota stampato 3 vie metano	
* 56	672.027.00		Ass. pilota stampato 3 vie GPL	
57	672.020.00		Raccordo interrotto per termocoppia	
60	671.026.00		Valvola Minisit c/bulbo	
61	671.028.00		Coperchio con piezo	
62	671.006.00		Manopola mini nera	
63	671.007.00		Raccordo OR RJ 3/8"	