SAGI - ARMADIO 145 CM, PIANO-VETRINA REFRIGERATA CLAPPE
QE14PRV - 21-03-2005 » 25-09-2006

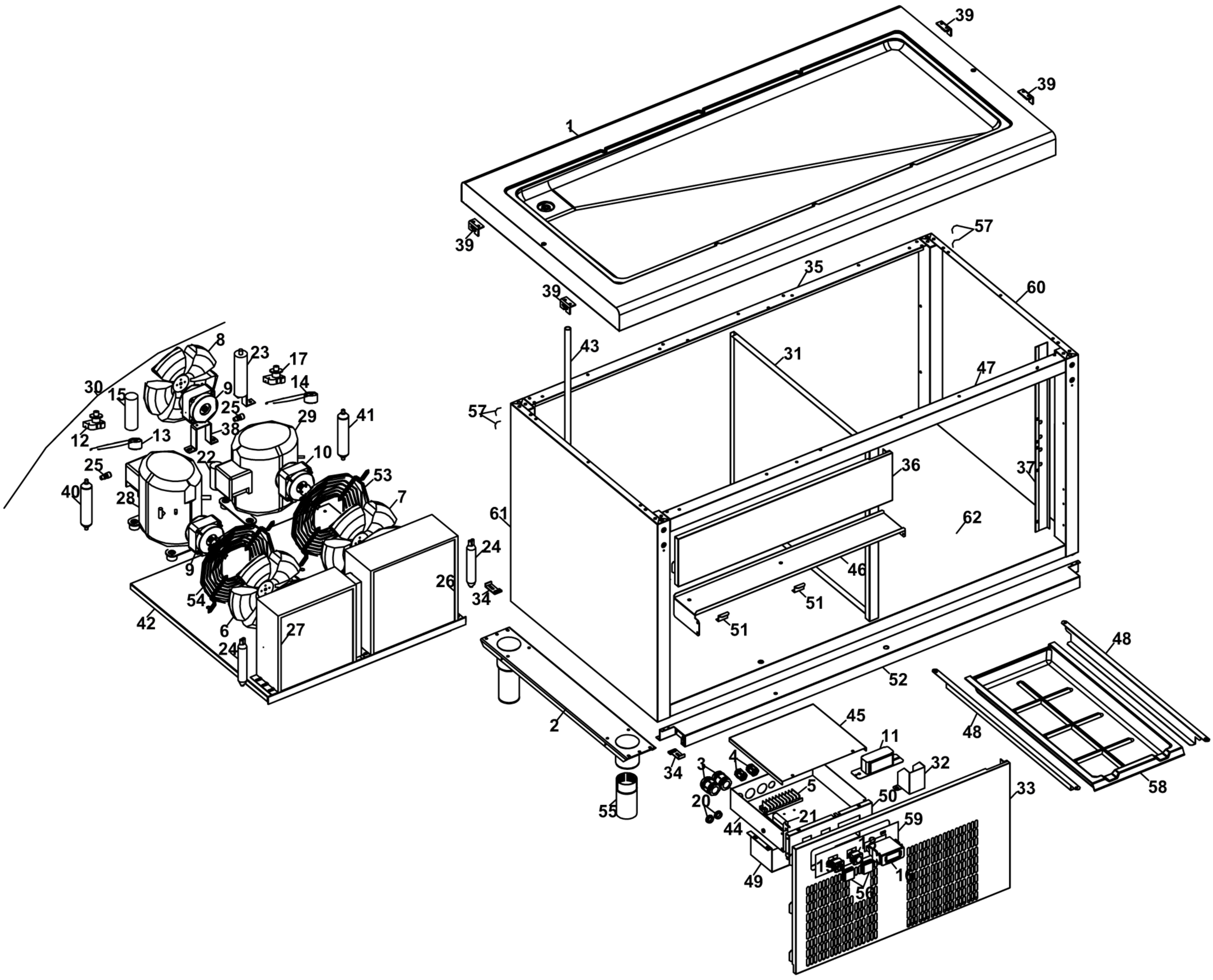

SAGI - ARMADIO 145 CM, PIANO-VETRINA REFRIGERATA CLAPPE
QE14PRV - A000290 - VETRINA REFRIGERATA CON CLAPPE - 21-03-2005 » 25-09-2006

