SAGI - BASE REFRIGERATA PER PIZZA CON ALZATINA
KPM2033 - 02-10-2004 » 03-10-2004

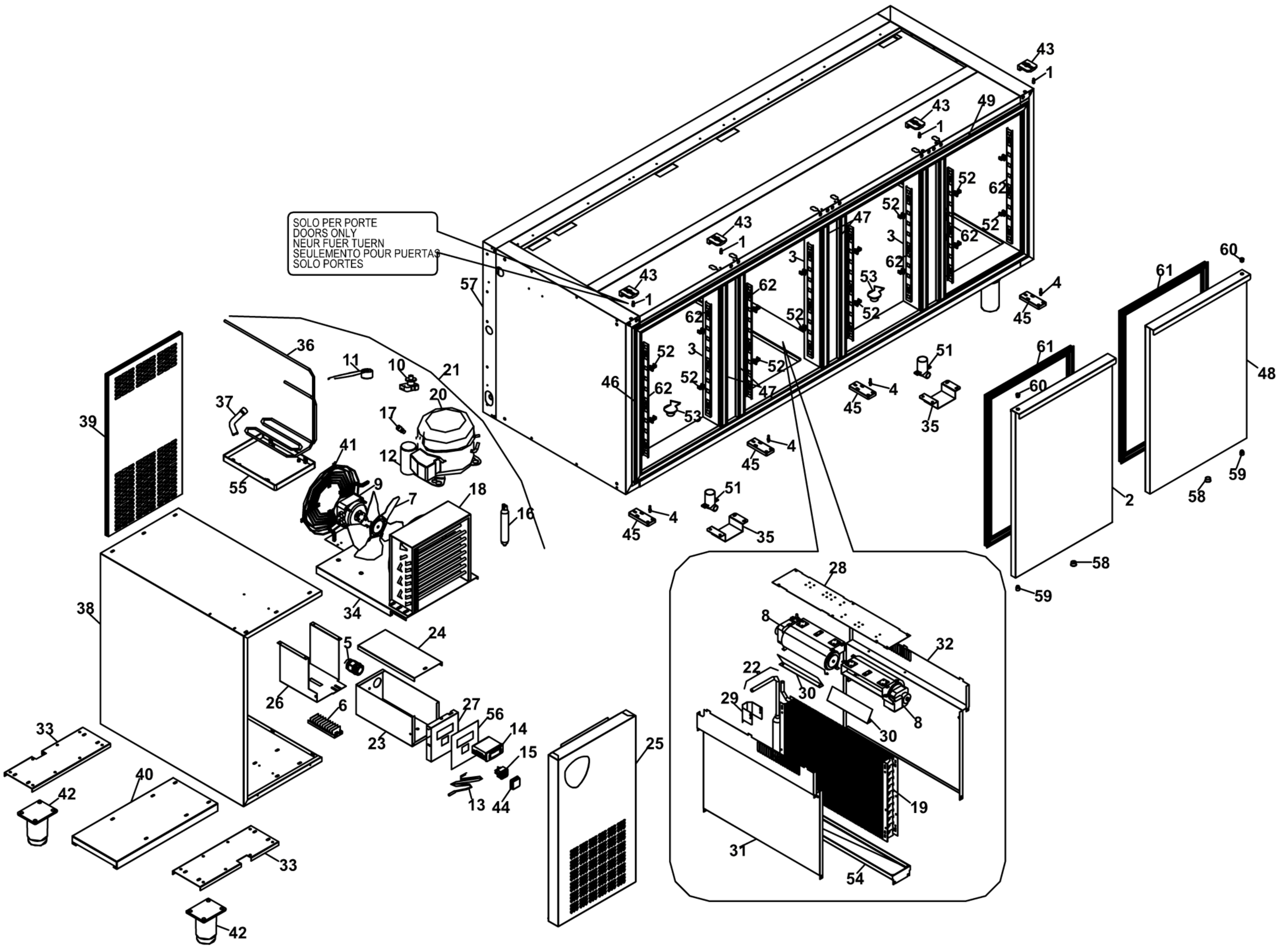

SAGI - BASE REFRIGERATA PER PIZZA CON ALZATINA
KPM2033 - A000260 - ALZATINA REFRIGERATA - 02-10-2004 » 03-10-2004

