CA 1320W

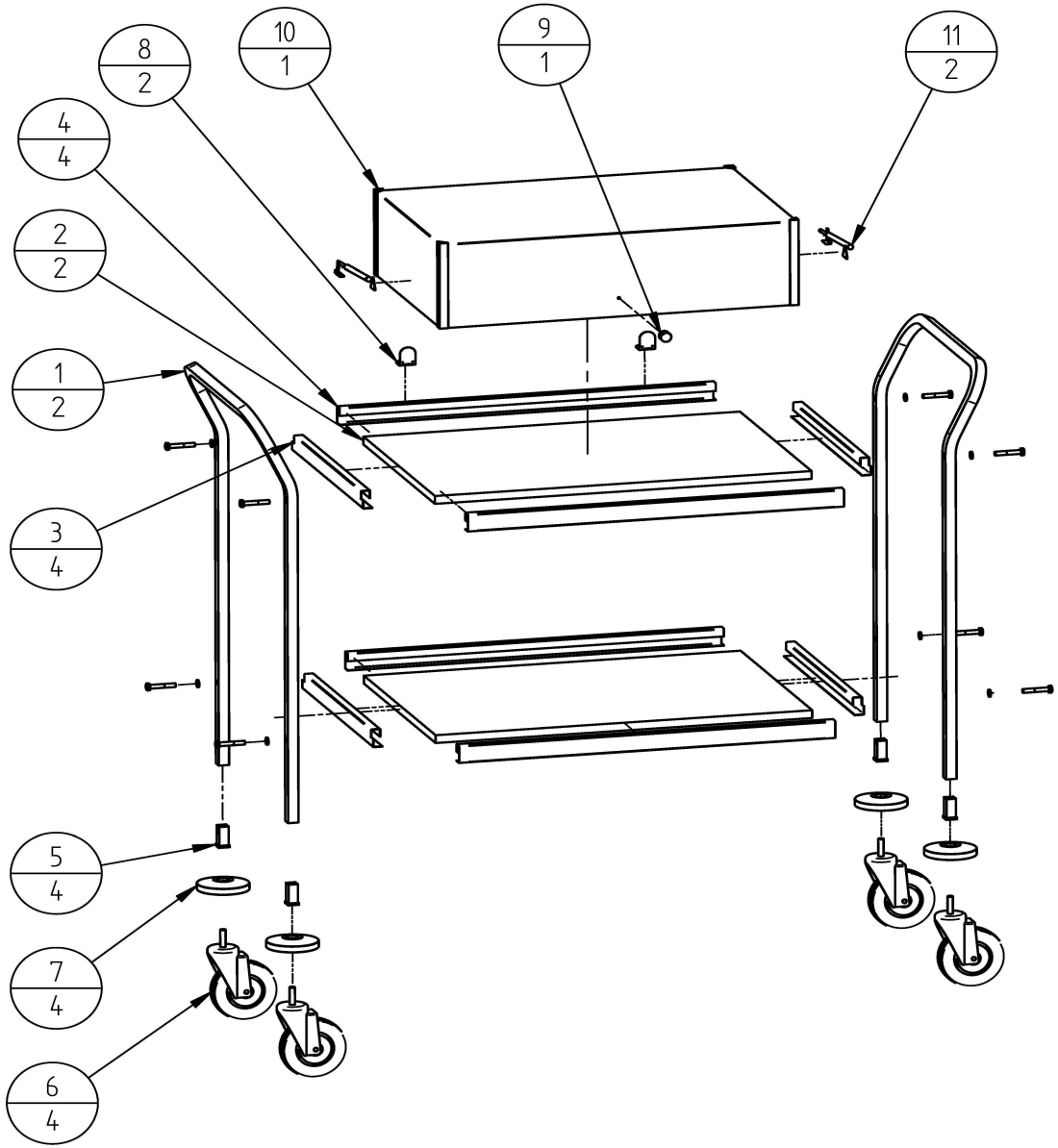

N.POZ.	CODICE	DENOMINAZIONE	QUAN.
1	SL0565	SPALLA	2
2	SL0011W	PIANO	2
3	SL0015	TRVERSINO	4
4	SL0013	BACCHETTA	4
5	SL0022	BOCCOLA	4
6	SL0068	RUOTA	4
7	SL0024	PARACOLPO	4
8	SL0473	CERNIERA	2
9	SL0875	POMOLO	1
10	SL0020	CUPOLA	1
11	SL0368	BRACCETTO	2