1 GRUPPO LAVAGGIO
2 GRUPPO VASCA
3 GRUPPO RISCIACQUO
4 GRUPPO RISCIACQUO
5 QUADRO ELETTRICO
6 GRUPPO SOLLEVAMENTO
7 GRUPPO PISTONE
8 GRUPPO POMPA SCARICO
9 CARROZZERIA
10 DOSATORI

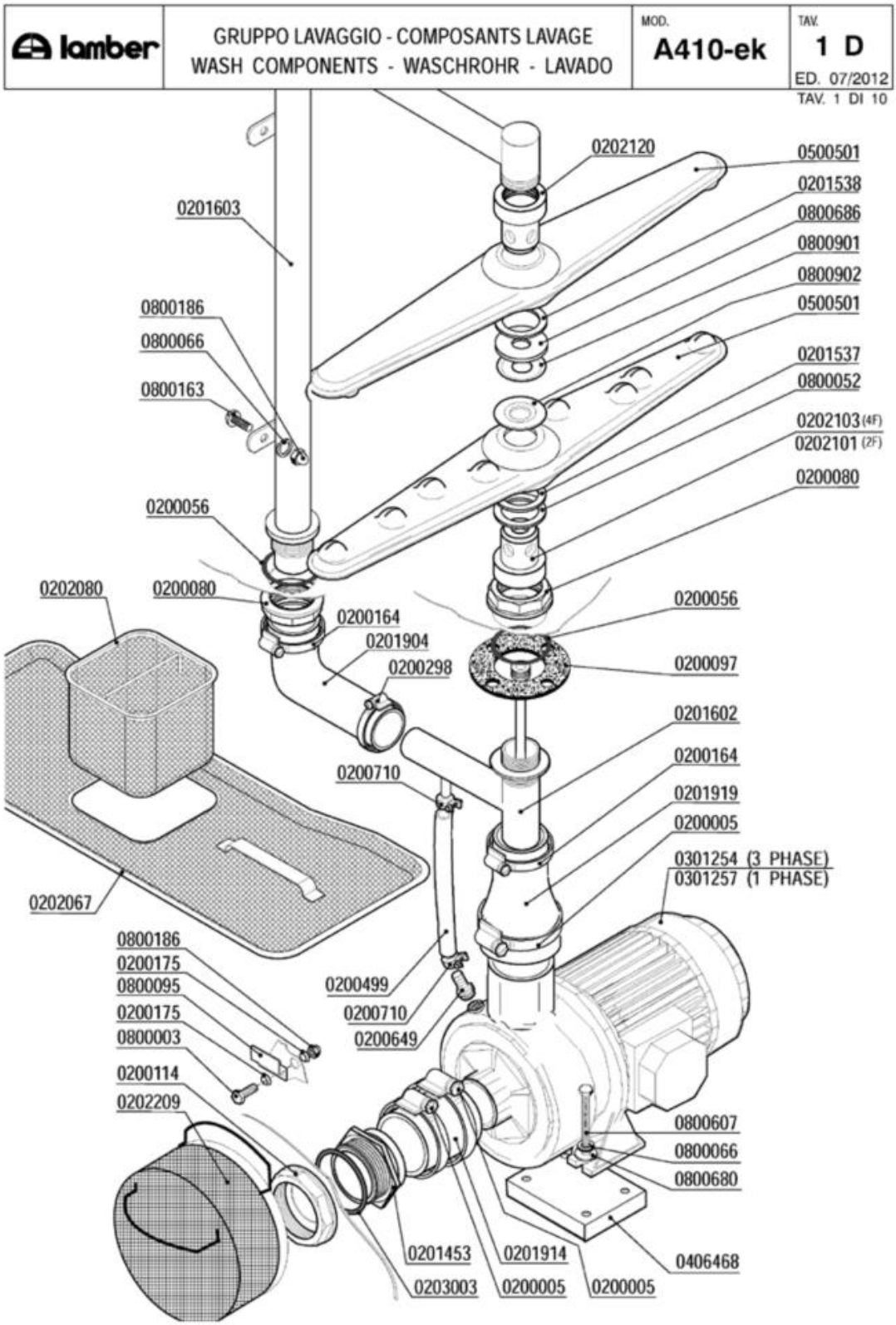
lamber
GRUPPO LAVAGGIO - COMPOSANTS LAVAGE
WASH COMPONENTS - WASCHROHR - LAVADO
MOD. A410-ek
TAV. 1 D
ED. 07/2012
TAV. 1 DI 10
0202120
0500501
0201538
0800686
0800901
0800902
0500501
0201537
0800052
0202103 (4F)
0202101 (2F)
0200080
0200056
0201603
0800186
0800066
0800163
0202080
0200080
0200164
0201904
0200298
0200056
0200097
0201602
0200164
0201919
0200005
0301254 (3 PHASE)
0301257 (1 PHASE)
0200710
0202067
0800186
0200175
0800095
0200175
0800003
0200114
0202209
0200499
0200710
0200649
0800607
0800066
0800680
0406468
0201453
0203003
0201914
0200005
0200005

Codice	Descrizione	
0200005	Fascetta 50-70	
0200056	OR 144 pilette 1" 1/4	
0200080	Ghiera 1"1/42190	
0200097	Guarnizione gomma 105x45x3 4F Rif.167	
0200114	Dado piletta scarico 2" 2190	
0200164	Fascetta 32-50	
0200175	Guarnizione Nyltite M6	
0200298	Fascetta 25-40	
0200499	Tubo gomma 12x19,5 food quality	
0200649	Portagomma ricircolo pompe DWO 5002	
0200710	Fascetta robusta 14-27/12.7	
0201453	Portagomma aspirazione ELLE 7859	
0201537	Rondella usura mul.infer.lavaggio 9487	
0201538	Rondella usura mul.super.lavaggio 9488	
0201602	Collettore inferiore L25VST 8397	
0201603	Condotta lavaggio rotante L25VST 8399	
0201904	Manicotto LB 38x70+29x120 686-88	
0201914	Manicotto Radior 60 h.50 4667	
0201919	Manicotto ridotto ELLE 4666 60x43x150	
0202067	Filtro vasca stampata ELLE	
0202080	Filtro supplementare ELLE 140x140xh.120	
0202101	Testina lavaggio d.18 2F NSF	
0202103	Testina lavaggio d.18 4F NSF	
0202120	Testina lavaggio d.22 4F NSF	
0202209	Filtro aspirazione MATIC-ELLE	
0203003	OR 162 Manicotto 2" aspirazione L24/L25	
0301254	Elettropompa Hp 1,5 inox DWO150 L25	
0301257	Elettropompa Hp 1,5 inox DWO150 MONO	
0500501	Braccio di lavaggio 540/8F NSF	
0800003	Vite inox TEM6x12	
0800052	Rondella teflon 57x41x2	
0800066	Rondella grower inox diam.6	
0800095	Fermo asta traino Matic	
0800163	Vite inox POELIER M6X10	
0800186	Dado inox cieco M6	
0800680	Rondella piana inox 8X24	
0800686	Rondella nylon 50x22,2x2 2782-96	
0800901	Disco inox mulinello 50x22,2 2781	
0800902	Disco inox mulinello L25 2987 d.18	

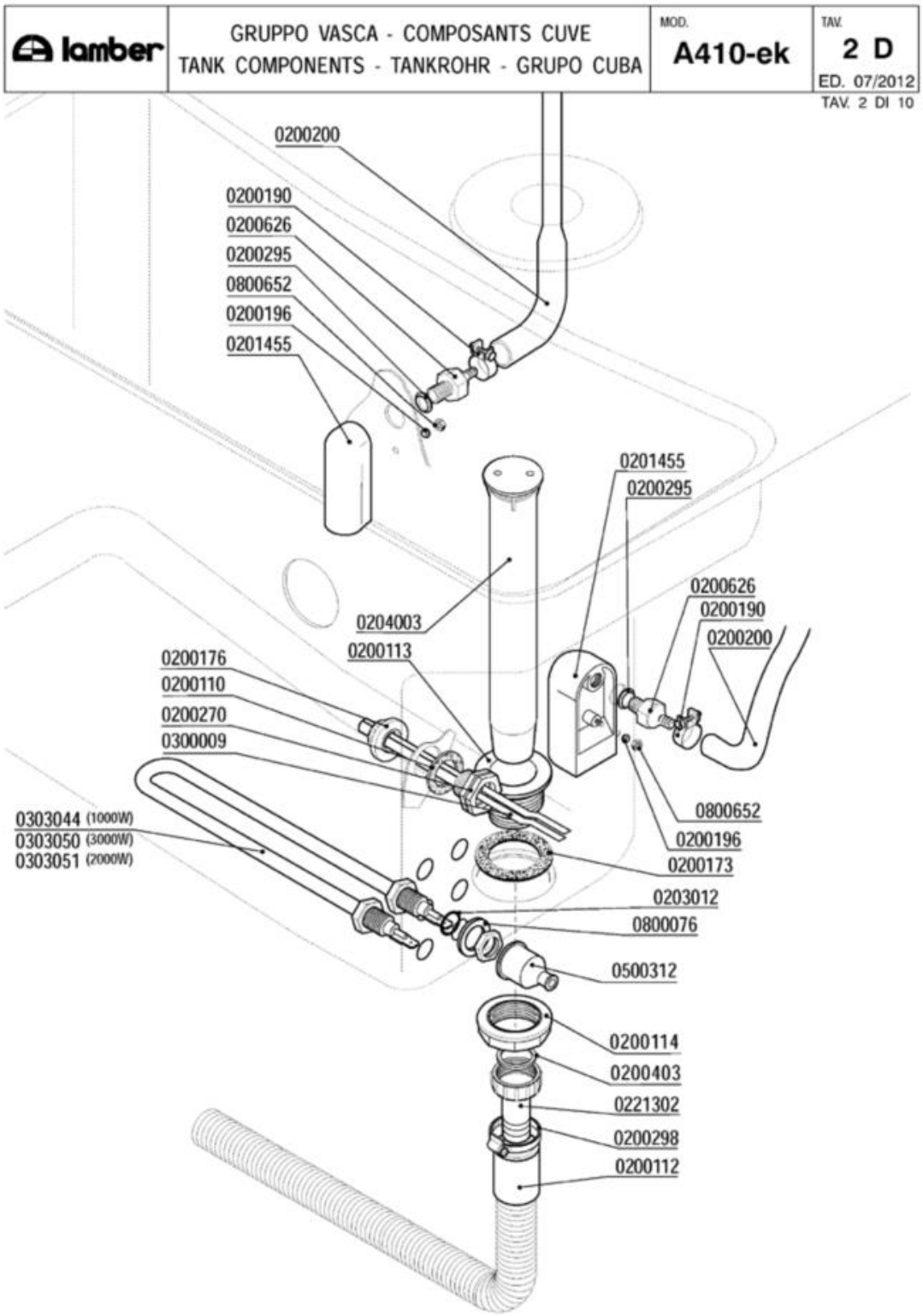
lamber
GRUPPO VASCA - COMPOSANTS CUVE
TANK COMPONENTS - TANKROHR - GRUPO CUBA
MOD.
A410-ek
TAV.
2 D
ED. 07/2012
TAV. 2 DI 10
0200200
0200190
0200626
0200295
0800652
0200196
0201455
0201455
0200295
0200626
0200190
0200200
0204003
0200113
0200176
0200110
0200270
0300009
0303044 (1000W)
0303050 (3000W)
0303051 (2000W)
0800652
0200196
0200173
0203012
0800076
0500312
0200114
0200403
0221302
0200298
0200112

Codice	Descrizione	
0200110	Guarnizione piana 31x21x2	
0200112	Tubo scarico d.28 DIR.C/317	
0200113	Piletta scarico 007 Rif.18	
0200114	Dado piletta scarico 2" 2190	
0200173	Guarnizione gomma 75x58x2 Rif.19	
0200176	Dado 1/2" 2190	
0200190	Fascetta collare benzina 13x15	
0200196	Guarnizione Nyltite M3	
0200200	Tubo a pipa per pressostato	
0200270	Guaina 1/2" ES25 doppia 7x8x120	
0200295	Guarnizione Nyltite M12	
0200298	Fascetta 25-40	
0200403	Guarnizione piana 38x27x2 3794	
0200626	Portagomma trappola aria ELLE 3381	
0201455	Trappola d'aria anteriore L=85 mm	
0203012	OR 112 VITON Resistenze LB VST	
0204003	Troppopieno L25 45x370 6731	
0221302	Raccordo scarico diritto 1"1/4x32	
0300009	Molla a frizione Rif.134	
0303044	Resistenza 1000W "U"-Boccole 1/4"L=190mm	
0303050	Resistenza 3000W attacchi diritti MATIC	
0303051	Resistenza 2000W 230V att.diritti M4	
0500312	Cappuccio resistenze vasca MATIC 134200	
0800076	Rondella piana FE diam.12	
0800652	Dado inox autobloccante M3	

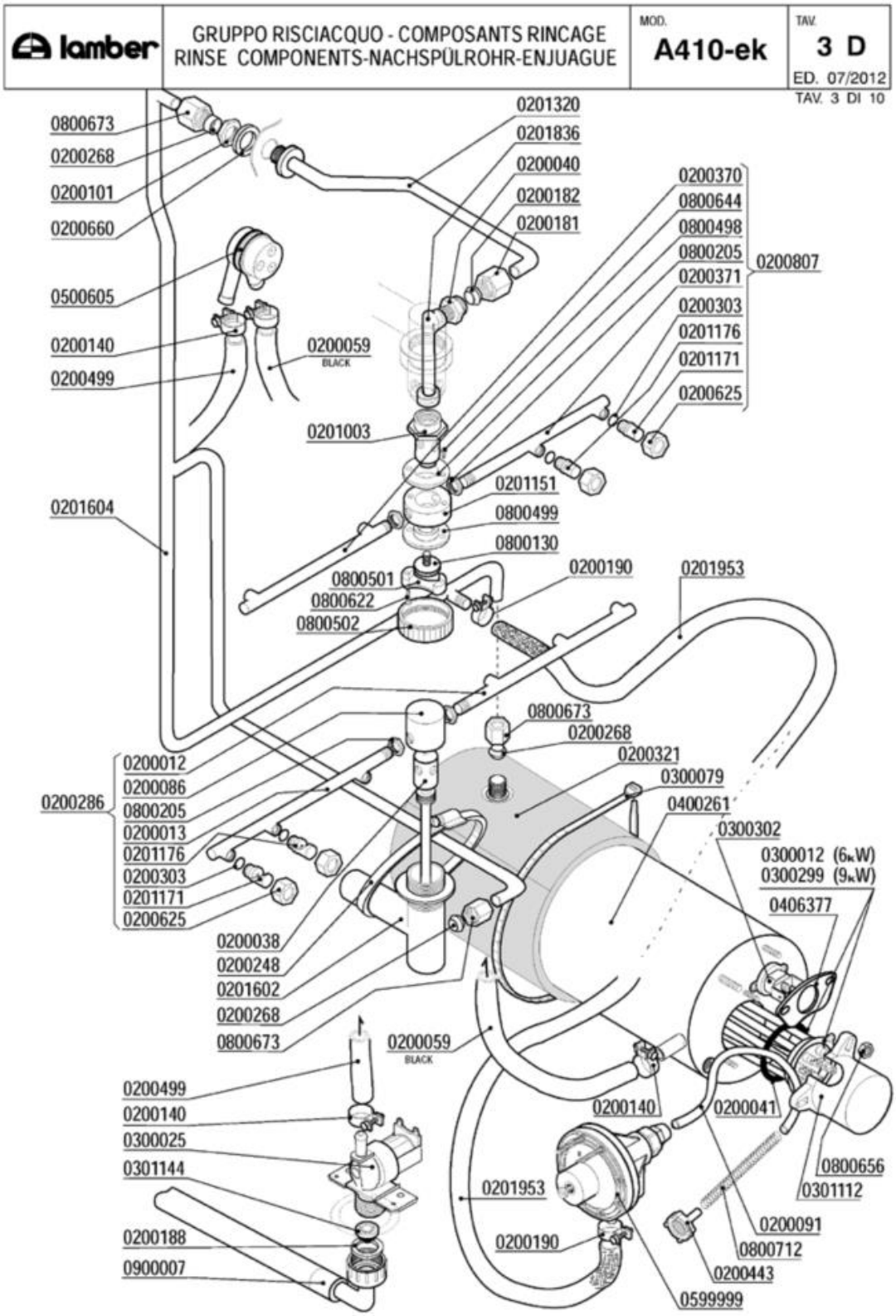
lamber
GRUPPO RISCIACQUO - COMPOSANTS RINCAGE
RINSE COMPONENTS-NACHSPÜLROHR-ENJUAGUE
MOD. A410-ek
TAV. 3 D
ED. 07/2012
TAV. 3 DI 10
0800673
0200268
0200101
0200660
0500605
0200140
0200499
0200059 BLACK
0201320
0201836
0200040
0200182
0200181
0200370
0800644
0800498
0800205
0200371
0200303
0201176
0201171
0200625
0200807
0201003
0201151
0800499
0800130
0200190
0201953
0800501
0800622
0800502
0201604
0800673
0200268
0200321
0300079
0400261
0300302
0300012 (6kW)
0300299 (9kW)
0406377
0200286
0200012
0200086
0800205
0200013
0201176
0200303
0201171
0200625
0200038
0200248
0201602
0200268
0800673
0200059 BLACK
0200499
0200140
0300025
0301144
0200188
0900007
0200140
0200041
0800656
0301112
0201953
0200190
0200091
0800712
0200443
0599999

Codice	Descrizione	
0200012	Braccio di risciacquo 230mm DX cesto 50	
0200013	Braccio di risciacquo 230mm SX cesto 50	
0200038	Perno risciacquo inox 1205	
0200040	Nipplo risciacquo inox 3/8"-1/4" 492-97	
0200041	OR 6225 resistenza boiler	
0200059	Tubo gomma 10x17 food quality	
0200086	Testina mulinello risciacquo 1206	
0200091	Tubo cristallo PP 4x6	
0200101	Dado inox 3/8" Gas 55-83	
0200140	Fascetta collare 17x19	
0200181	Dado bicono inox 3/8"x12 1040-91	
0200182	Bicono OT 3/8"x12 1311-92	
0200188	Guarnizione gomma 25x16x2	
0200190	Fascetta collare benzina 13x15	
0200248	Fascetta 60-80	
0200268	Bicono TEFLON 3/8"x12	
0200286	Mulinello risc. inf. 500 UGELLI INOX	
0200303	OR 2021 ugelli risciacquo mescola FDA	
0200321	Coibentazione boiler 9lt 2129	
0200370	Braccio di risciacquo 200mm DX cesto 45	
0200371	Braccio di risciacquo 200 mm SX cesto 45	
0200443	Filtro fondo dos.idrico 3000	
0200499	Tubo gomma 12x19,5 food quality	
0200625	Ghiera inox fissaggio ugelli 2611	
0200660	Rondella 27x17x3 risc.est.L20/25 5697	
0200807	**SOSTITUITO DA 0200852**	
0201003	Perno risciacquo sup.rotante 2608/96 NSF	
0201151	Testina risciacquo rotante 2142	
0201171	Ugello risciacquo inox foro 1,5 2609	
0201176	Ugello risciacquo inox foro 1,2 2612	
0201320	Asta risciacquo sup.L20/L25 DVGW 2748	
0201602	Collettore inferiore L25VST 8397	
0201604	Condotta risciacquo esterna L25VST 8400	
0201836	Collettore mulinello risc.sup.ELLE 4294	
0201953	Tubo dos./boiler silicone inox L=80 UL	
0300012	Resistenza 6000W/3 230/400V flangia inox	
0300025	Elettrovalvola 1 via 329069	
0300079	Fascetta coib. boiler 5231-540-78	
0300299	Resistenza 9000W 230/400V flangia inox	
0300302	Termostato unipolare riarmo 105° BN5	
0301112	Copriresistenza 1 elemento 3x6mm	
0301144	Riduttore pressione 10 Litri/Min	
0400261	Boiler 8lt L25	
0406377	Piastrina termostato boiler DSP 7267	
0500605	Valvola rompivuoto DVGW GD	

Codice	Descrizione	
0599999	Dosatore brillantante MOD.3000	
0800130	Vite mulinello risc.rot.super.671/88	
0800205	Dado inox M12x1 E16S5	
0800498	Bussola mul.risc.PTFE/C25% d.16.2 2143	
0800499	Bussola mul.risc.PTFE/C25% d.13.3 2606	
0800501	Blocchetto vite mulinello risc.sup.7366	
0800502	Coperchio vite mul.risc.sup.7898	
0800622	Vite inox TPSTCR M3X16	
0800644	Vite inox TPSTCR M3x8	
0800656	Dado ottone esagonale M6	
0800673	Dado bicono ottone 3/8"x12	
0800712	Molla inox 160mm per tubo brillantante	
0900007	Tubo carico inox 3/4" DVGW/SVGW	

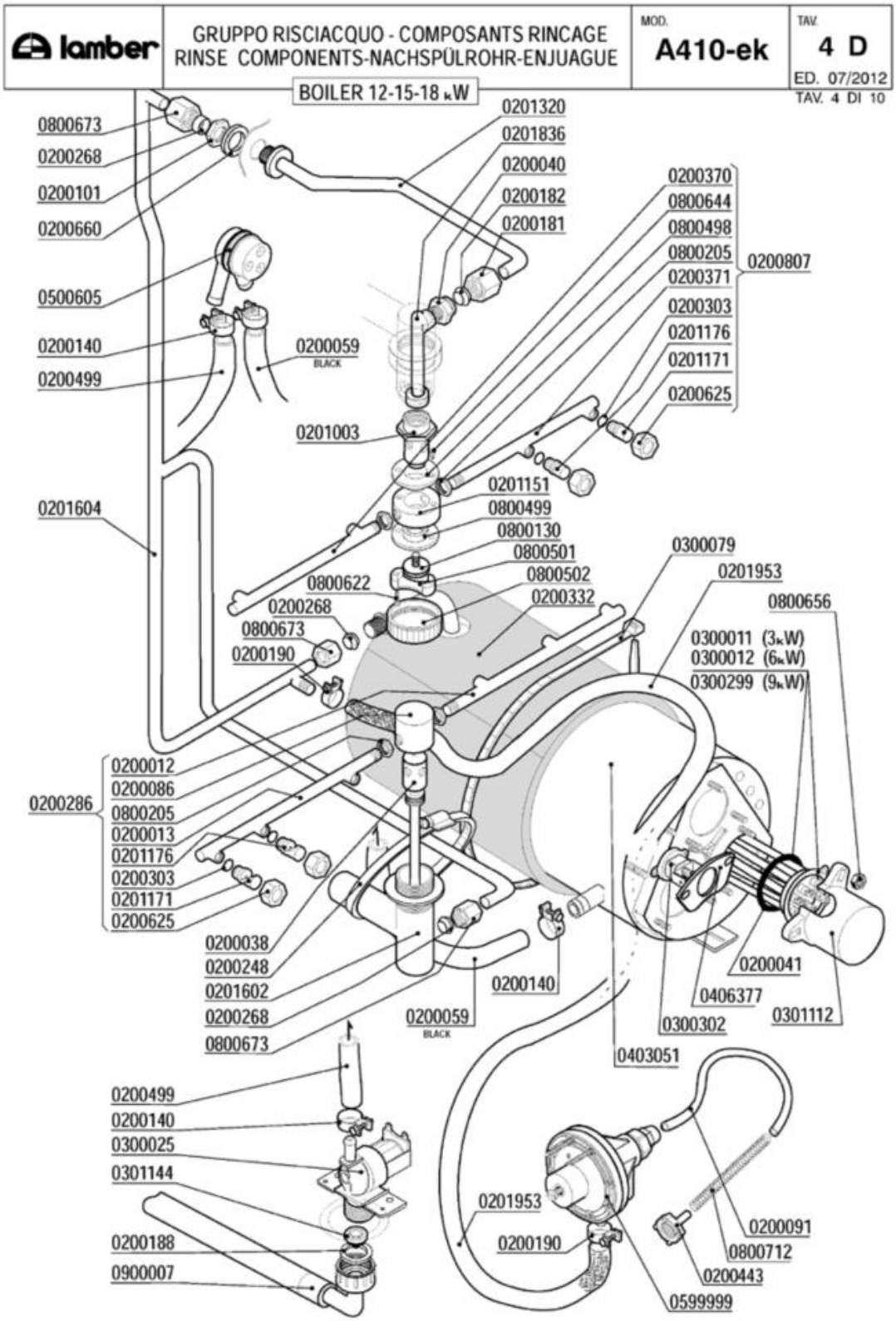
lamber
GRUPPO RISCIACQUO - COMPOSANTS RINCAGE
RINSE COMPONENTS-NACHSPÜLROHR-ENJUAGUE
MOD. A410-ek
TAV. 4 D
ED. 07/2012
TAV. 4 DI 10
BOILER 12-15-18 kW
0800673
0200268
0200101
0200660
0500605
0200140
0200499
0200059 BLACK
0201320
0201836
0200040
0200182
0200181
0200370
0800644
0800498
0800205
0200371
0200303
0201176
0201171
0200625
0200807
0201003
0201604
0201151
0800499
0800130
0800501
0800502
0200332
0800622
0200268
0800673
0200190
0300079
0201953
0800656
0300011 (3kW)
0300012 (6kW)
0300299 (9kW)
0200286
0200012
0200086
0800205
0200013
0201176
0200303
0201171
0200625
0200038
0200248
0201602
0200268
0800673
0200059 BLACK
0200140
0200041
0406377
0300302
0301112
0403051
0200499
0200140
0300025
0301144
0200188
0900007
0201953
0200190
0200091
0800712
0200443
0599999

Codice	Descrizione	
0200012	Braccio di risciacquo 230mm DX cesto 50	
0200013	Braccio di risciacquo 230mm SX cesto 50	
0200038	Perno risciacquo inox 1205	
0200040	Nipplo risciacquo inox 3/8"-1/4" 492-97	
0200041	OR 6225 resistenza boiler	
0200059	Tubo gomma 10x17 food quality	
0200086	Testina mulinello risciacquo 1206	
0200091	Tubo cristallo PP 4x6	
0200101	Dado inox 3/8" Gas 55-83	
0200140	Fascetta collare 17x19	
0200181	Dado bicono inox 3/8"x12 1040-91	
0200182	Bicono OT 3/8"x12 1311-92	
0200188	Guarnizione gomma 25x16x2	
0200190	Fascetta collare benzina 13x15	
0200248	Fascetta 60-80	
0200268	Bicono TEFLON 3/8"x12	
0200286	Mulinello risc. inf. 500 UGELLI INOX	
0200303	OR 2021 ugelli risciacquo mescola FDA	
0200332	Coibentazione boiler MATIC 6192	
0200370	Braccio di risciacquo 200mm DX cesto 45	
0200371	Braccio di risciacquo 200 mm SX cesto 45	
0200443	Filtro fondo dos.idrico 3000	
0200499	Tubo gomma 12x19,5 food quality	
0200625	Ghiera inox fissaggio ugelli 2611	
0200660	Rondella 27x17x3 risc.est.L20/25 5697	
0200807	**SOSTITUITO DA 0200852**	
0201003	Perno risciacquo sup.rotante 2608/96 NSF	
0201151	Testina risciacquo rotante 2142	
0201171	Ugello risciacquo inox foro 1,5 2609	
0201176	Ugello risciacquo inox foro 1,2 2612	
0201320	Asta risciacquo sup.L20/L25 DVGW 2748	
0201602	Collettore inferiore L25VST 8397	
0201604	Condotta risciacquo esterna L25VST 8400	
0201836	Collettore mulinello risc.sup.ELLE 4294	
0201953	Tubo dos./boiler silicone inox L=80 UL	
0300011	Resistenza 3000W/3 Rif.76 flangia inox	
0300012	Resistenza 6000W/3 230/400V flangia inox	
0300025	Elettrovalvola 1 via 329069	
0300079	Fascetta coib. boiler 5231-540-78	
0300299	Resistenza 9000W 230/400V flangia inox	
0300302	Termostato unipolare riarmo 105° BN5	
0301112	Copriresistenza 1 elemento 3x6mm	
0301144	Riduttore pressione 10 Litri/Min	
0403051	Boiler 12-15-18kW d.215 ELLE-L25	
0406377	Piastrina termostato boiler DSP 7267	

Codice	Descrizione	
0500605	Valvola rompivuoto DVGW GD	
0599999	Dosatore brillantante MOD.3000	
0800130	Vite mulinello risc.rot.super.671/88	
0800205	Dado inox M12x1 E16S5	
0800498	Bussola mul.risc.PTFE/C25% d.16.2 2143	
0800499	Bussola mul.risc.PTFE/C25% d.13.3 2606	
0800501	Blocchetto vite mulinello risc.sup.7366	
0800502	Coperchio vite mul.risc.sup.7898	
0800622	Vite inox TPSTCR M3X16	
0800644	Vite inox TPSTCR M3x8	
0800656	Dado ottone esagonale M6	
0800673	Dado bicono ottone 3/8"x12	
0800712	Molla inox 160mm per tubo brillantante	
0900007	Tubo carico inox 3/4" DVGW/SVGW	

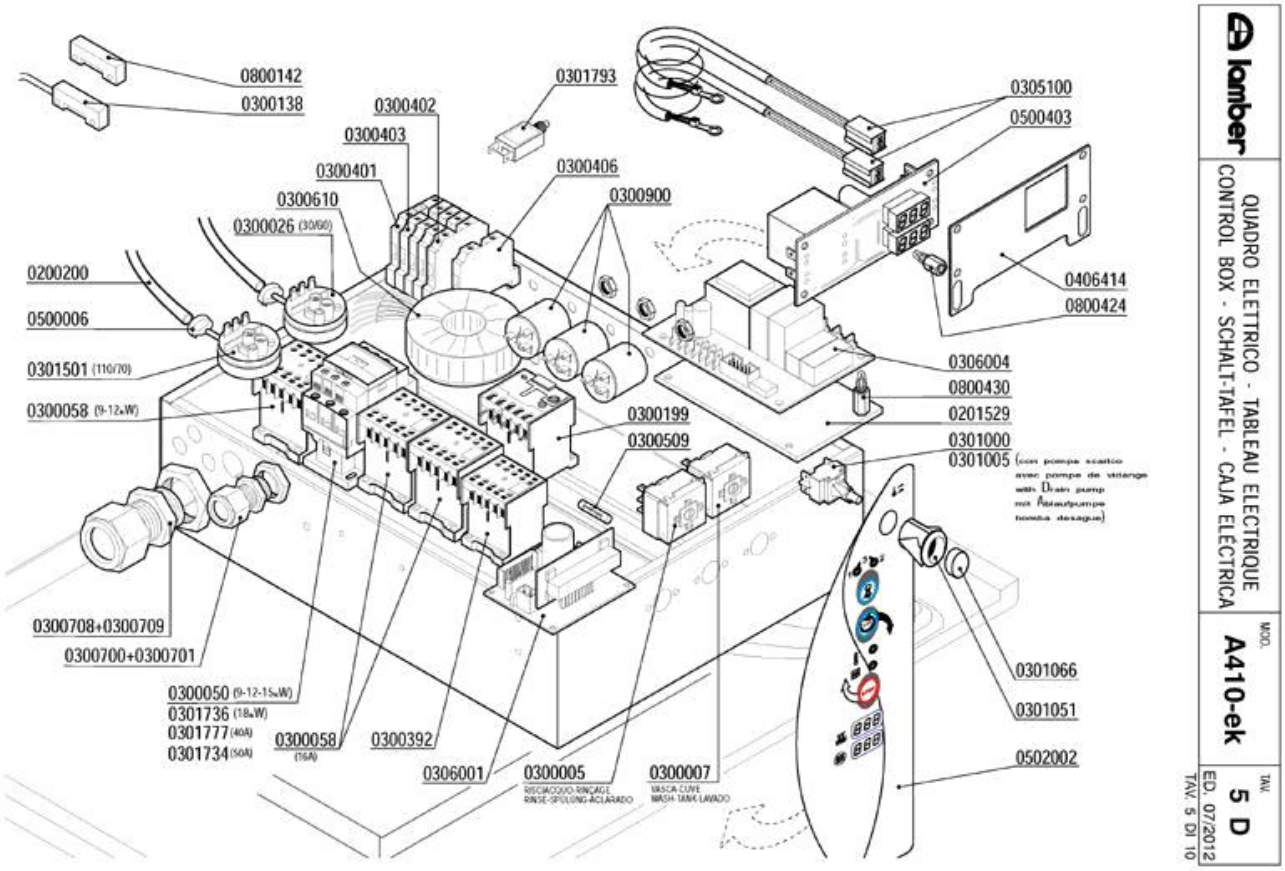

lamber

QUADRO ELETTRICO - TABLEAU ELECTRIQUE
CONTROL BOX - SCHALT-TAFEL - CAJA ELÉCTRICA

MOD. A410-ek

TAV. 5 D

ED. 07/2012
TAV. 5 DI 10

Codice	Descrizione	
0200200	Tubo a pipa per pressostato	
0201529	Piastrina isolante timer 7461	
0300005	Termostato 90ºC c.2000 1NONC boiler IMIT	
0300007	Termostato 80ºC c.2100V.1NANC vasca IMIT	
0300026	Pressostato 60/30 16A 1NONC	
0300050	Contattore 25A 4NO 230V 50Hz 2172	
0300058	Contattore 20A 4NO 230V LC1-K0610M7 TEL.	
0300138	Micro contatto magnetico 1NO +0800142	
0300199	Relé termico 16A 2,6-3,7 16A	
0300392	Contattore 16A 3NO1NC AUX LS07.01	
0300401	Morsetto 6 mmq Terra Giallo-Verde	
0300402	Morsetto 6 mmq beige	
0300403	Morsetto 6 mmq neutro blu	
0300406	Morsetto 4 mmq rosso	
0300509	Fusibile 5X20 6,3A Ritardato	
0300610	Trasformatore toroidale A410	
0300700	Pressacavo PG 13,5	
0300701	Controdado PG13,5	
0300708	Pressacavo PG29	
0300709	Controdado PG29	
0300900	Filtro antidisturbo 411135001	
0301000	Interruttore bip. 0V 2N0 16 amp COMPLETO	
0301005	Int./Dev. 0V 2NONC 16amp.COMPLETO	
0301051	Supporto tasto ovale	
0301066	Tasto verde ovale	
0301501	Pressostato 110/70	
0301734	Contattore 50A/AC1 4NA1NC 230V	
0301736	Contattore 32A/AC1 4NA1NC 230V	
0301777	Contattore 40A 4NA+1NANC 230V	
0301793	Termica monofase W106-P10 3A	
0305100	Prolunga sonda termometri F-LB	
0306001	Scheda sollevamento A410 7AC1/7AM	
0306004	Timer elettronico A410	
0406414	Squadretta termom.elettronici L25 7658	
0500006	Fascetta SNP2/CLIC 11,5-13,5	
0500403	Termometro doppio elettronico 230V	
0502002	Tastiera a membrana A410 ek termometri	
0800142	Magnete rett. NEODIMIO M303NA "L25"	
0800424	Distanziatore CF06 schede elettron.h.10	
0800430	Distanziatore CF06 schede elettron.h.15	

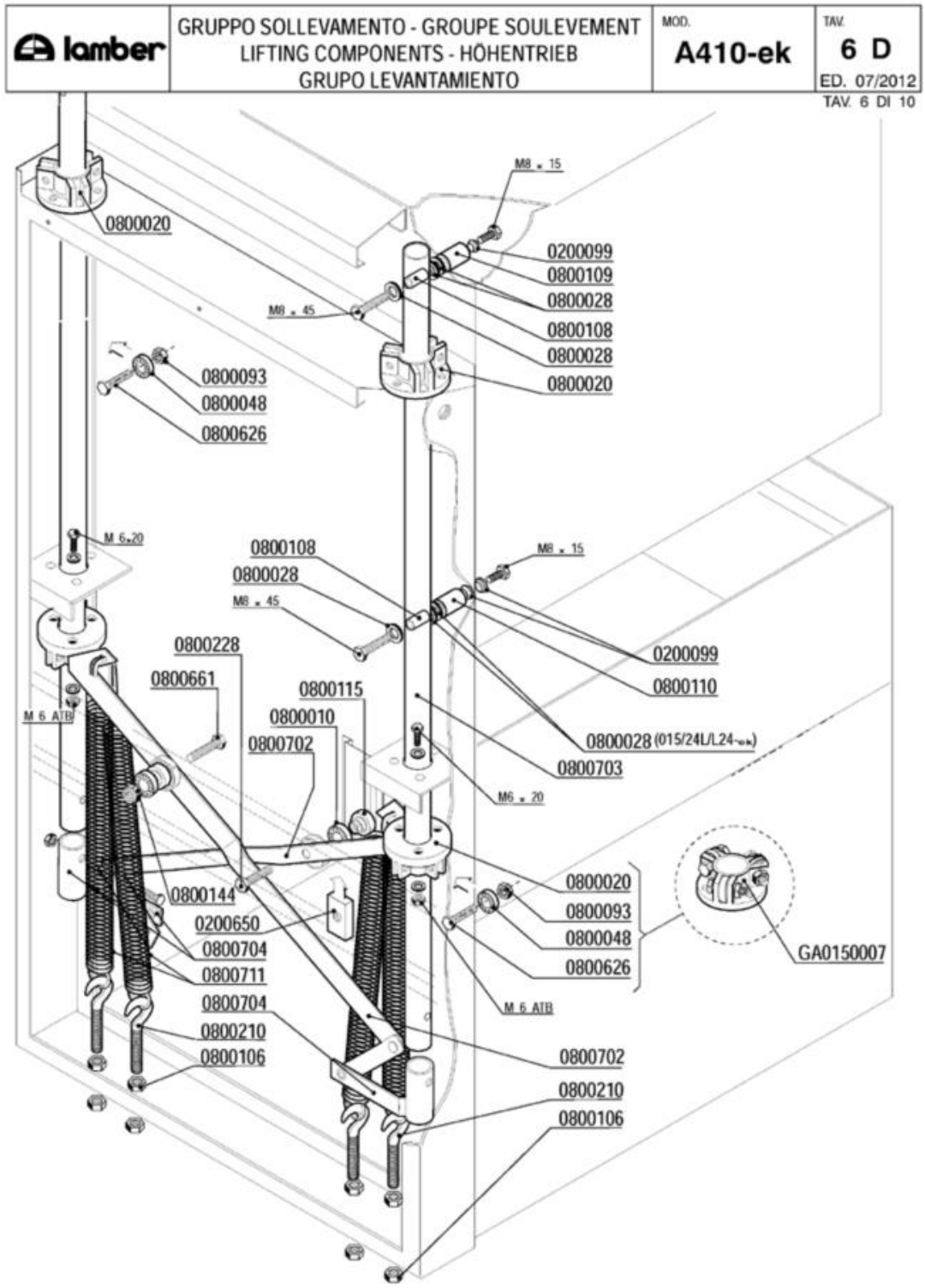
lamber
GRUPPO SOLLEVAMENTO - GROUPE SOULEVEMENT
LIFTING COMPONENTS - HÖHENTRIEB
GRUPO LEVANTAMIENTO
MOD.
A410-ek
TAV.
6 D
ED. 07/2012
TAV. 6 DI 10
0800020
M8 x 15
0200099
0800109
0800028
0800108
0800028
0800020
M8 x 45
0800093
0800048
0800626
M 6x20
0800108
0800028
M8 x 45
M8 x 15
0200099
0800110
0800228
0800661
0800115
0800010
0800702
M 6 ATB
0800028 (015/24L/L24-ek)
0800703
M6 x 20
0800020
0800093
0800048
0800626
GA0150007
0800144
0200650
0800704
0800711
0800704
0800210
0800106
M 6 ATB
0800702
0800210
0800106

Codice	Descrizione	
0200099	Guarnizione Nyltite M8	
0200650	Piatto FE-ZN 20x10x40 M10 ELLE 5024	
0800010	Cuscinetto 6002 asta sollevamento	
0800028	Rondella piana inox d.8	
0800048	Cuscinetto RDP 23/9,4/8 per sollevamento	
0800093	Dado autobloccante M8 zincato	
0800106	Dado FE M10 zincato	
0800108	Inserto tubo sollevamento 8x13x31 252-83	
0800109	Distanziale OT M8x16x31 capot ELLE 5091	
0800110	Distanziale OT 8x16x36 capot ELLE 5091	
0800115	Perno asta sollevamento 254-83	
0800144	Dado autobloccante M10 zincato	
0800210	Vite tirante con gancio M10x60	
0800228	Vite FE 8,8 M10x35	
0800626	Vite inox TEM8x35	
0800661	Vite FE-ZN 8.8 M10x40	
0800702	Asta sollevamento L25	
0800703	Tubo sollevamento capot L-L25 4291-98	
0800704	Supporto sollevamento L25 1810	
0800711	Molla sollevamento L23..L25 gancio lungo	
GA0150007	Gruppo gabbia cuscinetti ELLE	

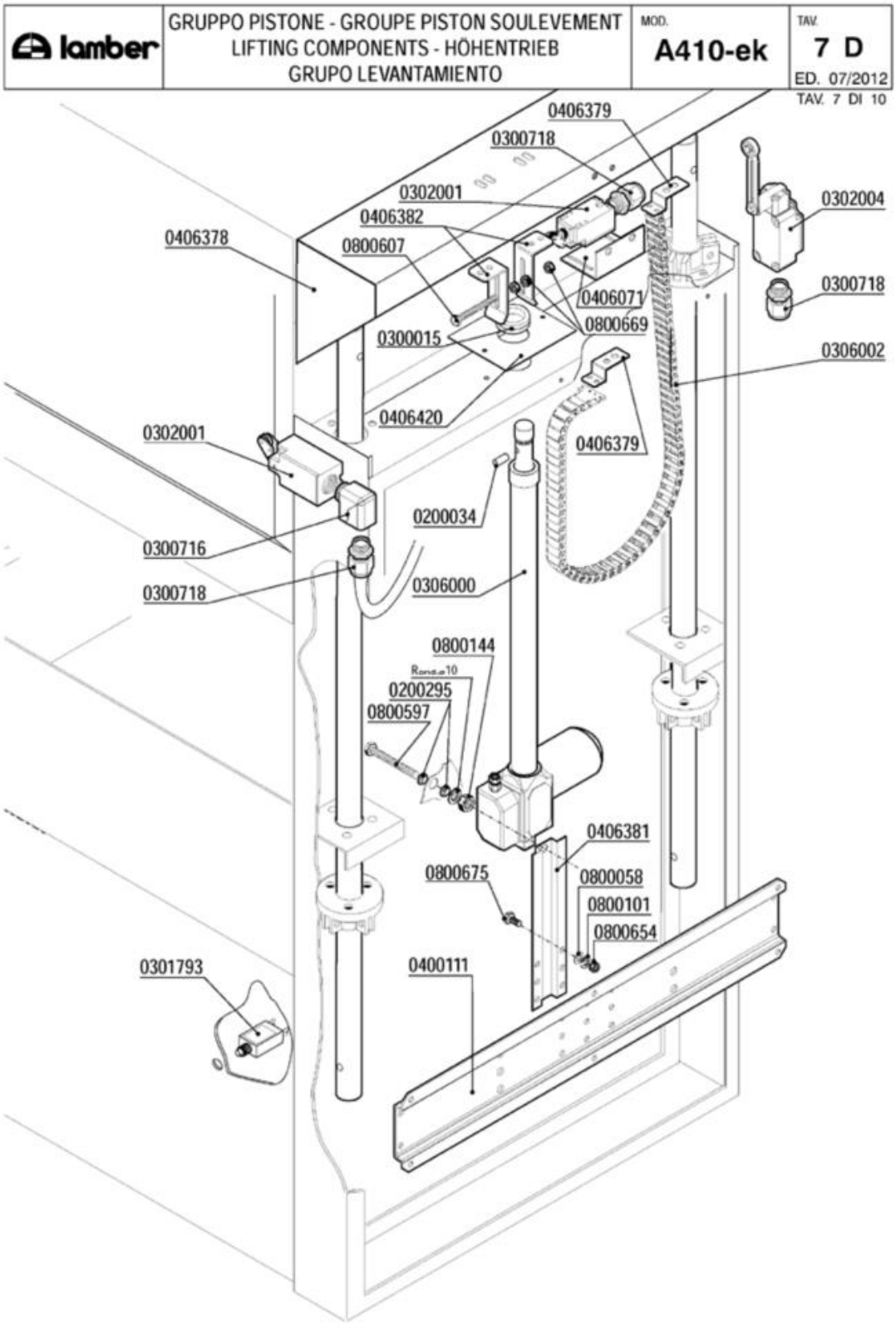
lamber
GRUPPO PISTONE - GROUPE PISTON SOULEVEMENT
LIFTING COMPONENTS - HÖHENTRIEB
GRUPO LEVANTAMIENTO
MOD.
A410-ek
TAV.
7 D
ED. 07/2012
TAV. 7 DI 10
0406379
0300718
0302001
0406382
0800607
0406378
0406071
0800669
0300015
0306002
0302004
0300718
0406420
0406379
0302001
0200034
0300716
0300718
0306000
0800144
0200295
0800597
0406381
0800675
0800058
0800101
0800654
0301793
0400111

Codice	Descrizione	
0200034	Tubo cristallo PP 6x9	
0200295	Guarnizione Nyltite M12	
0300015	Passafilo 35541 sfiato vapore	
0300716	Pressacavo angolo M20x1,5 A410	
0300718	Pressacavo c/dado M20x1,5 IP68	
0301793	Termica monofase W106-P10 3A	
0302001	Finecorsa 1NA1NC FM502.M2 A410	
0302004	Finecorsa c/leva lunga x lavelli	
0306000	Attuatore A410 SIR AO-1/B V24 C460	
0306002	Catena portacavi nylon 25x12 per A410	
0400111	Traverso colonna sollev. 01524L 1211	
0406382	Staffa sicurezza attuatore A410 7298	
0800058	Rondella piana inox 4x12	
0800101	Rondella dentellata inox d.4	
0800144	Dado autobloccante M10 zincato	
0800654	Dado inox autobloccante M4	
0800669	Dado inox autobloccante M6	
0800675	Vite inox TEM4x12	

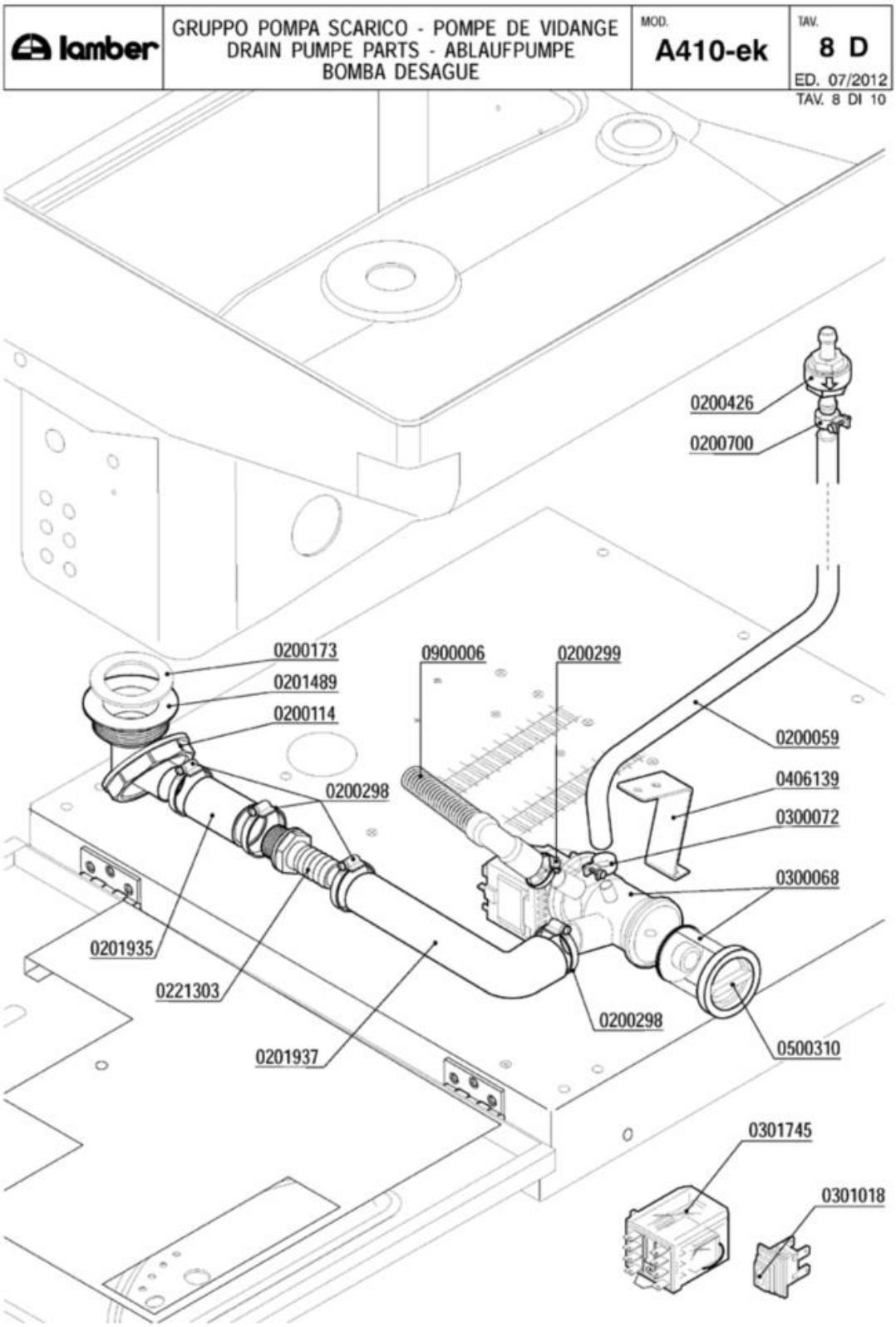
lamber
GRUPPO POMPA SCARICO - POMPE DE VIDANGE
DRAIN PUMPE PARTS - ABLAUFPUMPE
BOMBA DESAGUE
MOD.
A410-ek
TAV.
8 D
ED. 07/2012
TAV. 8 DI 10
0200426
0200700
0200173
0201489
0200114
0900006
0200299
0200059
0406139
0300072
0200298
0300068
0201935
0221303
0200298
0500310
0201937
0301745
0301018

Codice	Descrizione	
0200059	Tubo gomma 10x17 food quality	
0200114	Dado piletta scarico 2" 2190	
0200173	Guarnizione gomma 75x58x2 Rif.19	
0200298	Fascetta 25-40	
0200299	Fascetta 20-32	
0200426	Valvola antiritorno dep AuK WZ-165-004	
0200700	Fascetta collare benzina 16x18	
0201489	Piletta scarico L25 PS 9388-9439	
0201935	Manicotto Pompa Scarico 7052	
0201937	Tubo gomito Pompa Scarico LB VST 7765	
0221303	Portagomma 1"X25	
0300068	Elettropompa scarico 40W/230/50 FILTRO	
0300072	Fascetta nylon 5215-200-48	
0301018	Pulsante unipolare luminoso blu IP65	
0301745	Relé FINDER 2NA-NC 16A 230/50 scambio	
0406139	Squadretta pompa scarico PLASET 5045	
0500310	TAPPO FILTRO POMPA SCARICO	
0900006	Tubo scarico d.19,5 per pompa scarico	

lamber	CARROZZERIA - CARROSSERIE HOOD - KARROSSERIE - CARROCERÍA	MOD. A410-ek	TAV. 9 D ED. 07/2012

TAV. 9 DI 10

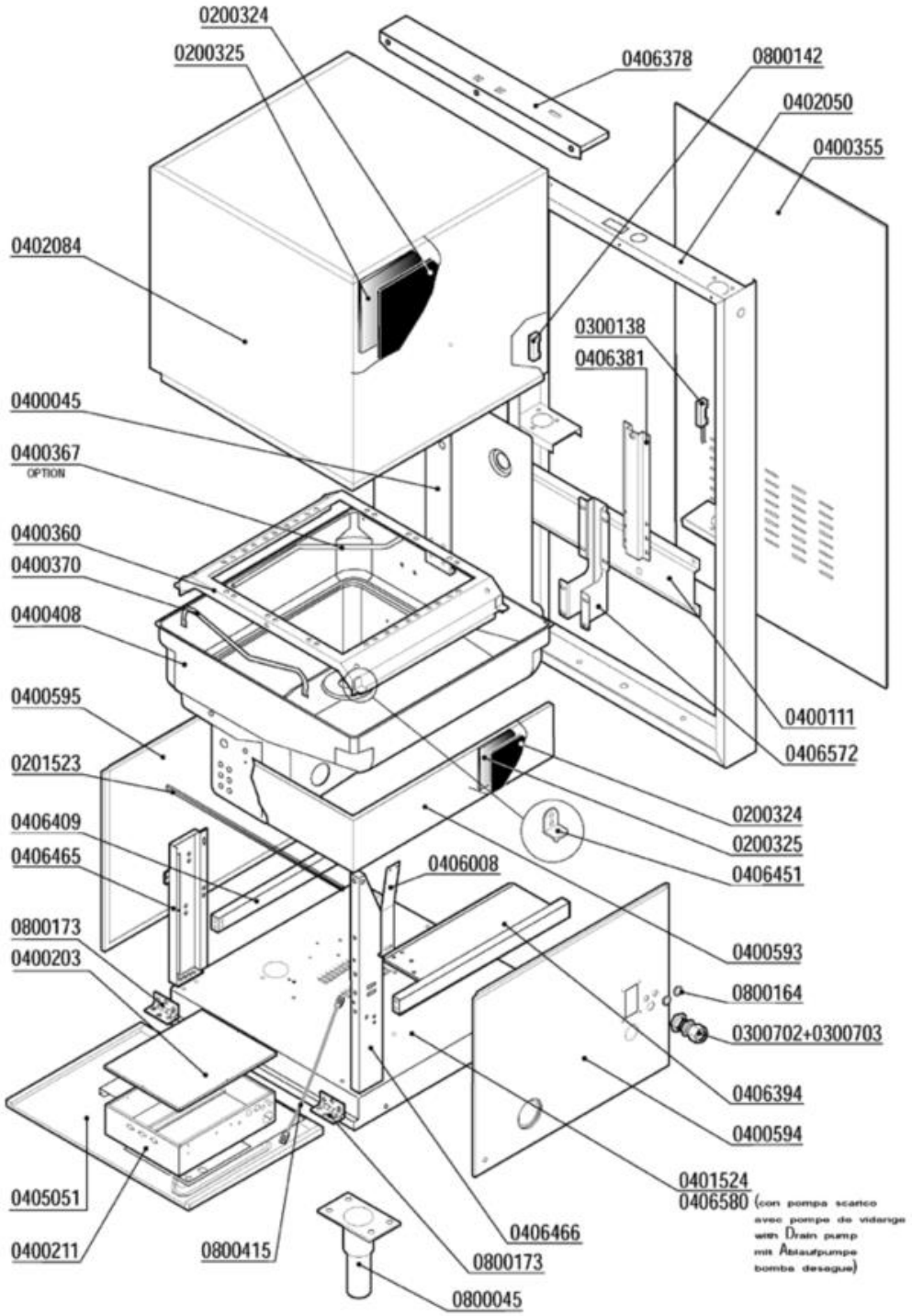

Codice	Descrizione	
0200324	Pannello termoisolante 500x500x5 PE/R30	
0200325	Pannello fonoassorbente 500x500x8 MTP/30	
0201523	Profilo adesivo POR 15x8	
0300138	Micro contatto magnetico 1NO +0800142	
0300702	Pressacavo PG16	
0300703	Controdado PG16 "HEICO"	
0400045	Piastra supp.lav.risc.L20/L23/L25	
0400111	Traverso colonna sollev. 01524L 1211	
0400203	Coperchio cassetta ELLE	
0400355	Pannello retro L24-L25 1212	
0400360	Guida cestello L23-015/24L-L25	
0400367	Supporto cesto guida ang/estraibile 8098	
0400370	Fermo cestello ELLE	
0400408	Vasca a sedia L25	
0400593	Pannello coibentazione vasca L25 7269	
0400594	Pannello laterale DX basam. L20-L25 7383	
0400595	Pannello laterale SX basam.L20/L25 7462	
0405051	Pannello comando L25 imbutito 7291	
0406008	Supporto micro vasca ELLE 2871	
0406394	Traverso supporto boiler L25 7277-04	
0406409	Traverso rinforzo SX basamento L25 7583	
0406451	Squadretta guida estraibile L25 8093	
0406572	Traverso verticale vasca ELLEVST 8105	
0800045	Piedino inox 2"x160 100x85x2,5	
0800142	Magnete rett. NEODIMIO M303NA "L25"	
0800164	Boccola dosatore risciacquo	
0800173	Cerniera pannello anteriore ELLE	
0800415	Fune tirante quadro comando ELLE	

lamber	DOSATORI - DOSEURS DISPENSERS - DOSIERGERÄTE-DOSIFICADORES	MOD. A410-ek	TAV. 10 D ED. 07/2012

TAV. 10 DI 10

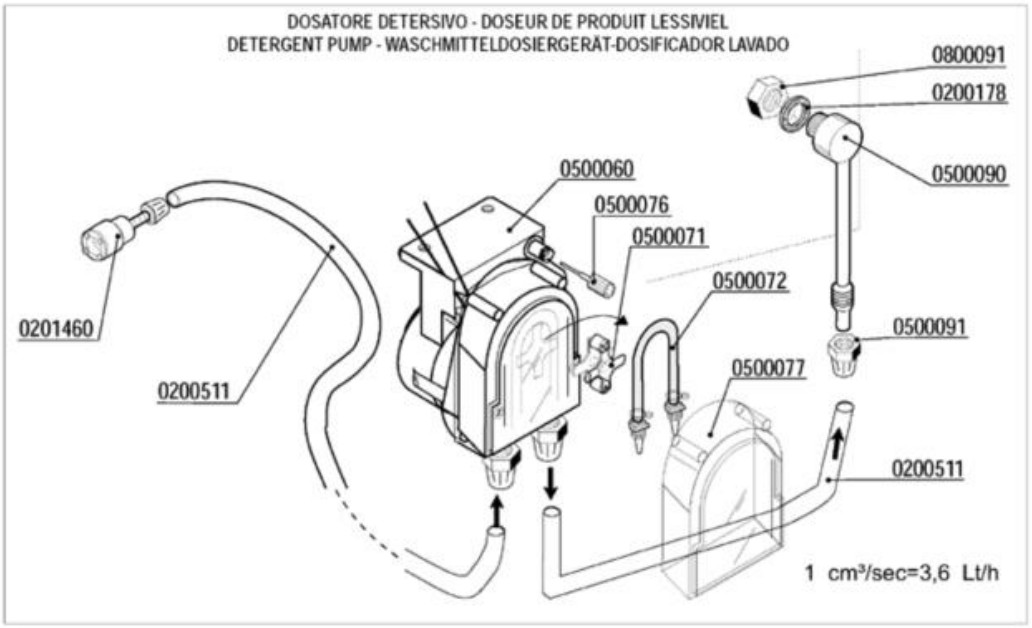

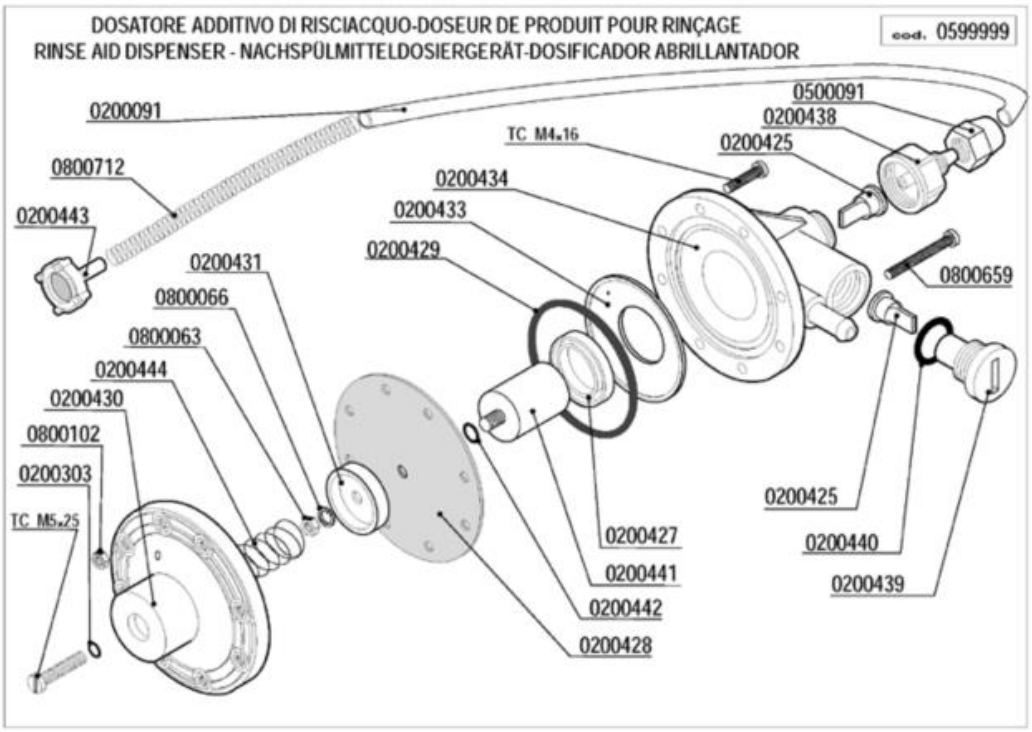

Codice	Descrizione	
0200091	Tubo cristallo PP 4x6	
0200178	Guarnizione piana 19x12x2 Rif.121	
0200303	OR 2021 ugelli risciacquo mescola FDA	
0200425	Valvola Dosatore Brillantante	
0200427	Anello MIN VITON Dosatore Idrico 3000	
0200428	Membrana Dosatore Idrico mod.3000	
0200429	OR 3218 Dosatore Idrico mod.3000	
0200431	Rosetta guida molla dos.idrico mod.3000	
0200433	Flangia interna dosatore idrico mod.3000	
0200434	Corpo dosatore idrico mod.3000	
0200438	Raccordo aspirazione dos.idrico 3000	
0200439	Tappo portavalvola dos.idrico 3000	
0200440	Guarnizione OR 3056 dos.idrico 3000	
0200441	Kit pistone completo dos.idrico 3000	
0200442	OR 2025 Dosatore Idrico 3000	
0200443	Filtro fondo dos.idrico 3000	
0200511	Tubo PVC cristallo 4x6 rosso (detersivo)	
0201460	Filtro inox di fondo dosatore lavaggio	
0500060	Dosatore detersivo tempo pausa F92	
0500071	Croce portarullini peristaltica 1PRL001	
0500072	Tubo SANTOPRENE peris.ET. new model	
0500076	Manopola trimmer dostore 403307	
0500077	Coperchio peristaltica PDP F ET.	
0500090	Iniettore inox detersivo 2101/2103/1821	
0500091	Dado PVC iniettore detersivo 2102	
0599999	Dosatore brillantante MOD.3000	
0800063	Dado inox M6	
0800066	Rondella grower inox diam.6	
0800091	Dado inox M12	
0800102	Dado inox M4	
0800659	Vite inox TCTCR M4x40	
0800712	Molla inox 160mm per tubo brillantante	