**RECAMBIOS**
**MSP-150-4C**
9/06/2008

COD. 148111140000

| N. | CODIGO | DENOMINACION | CANTIDAD |
|---|---|---|---|
| | | | |
| 1 | 6003010326 | DESAG COMPL 3/4 GRIS+TUERCA | 1 |
| 2 | 6003010262 | TAPON DESAGÜE DE 3/4 CIEGO | 1 |
| 3 | 6003010327 | JUNTA GOMA DESAGÜE 3/4 | 1 |
| 4 | M181010393 | ENCIM.MSP-150 PETO | 1 |
| 5 | M109170858 | PROTECT.TRASER.MSP150 | 1 |
| 6 | 6033090086 | JUEGO TAPETAS ENCIM.ZAMAK | 1 |
| 7 | M109050260 | SOPOR.SUP.PUERTAS MSP-150 | 1 |
| 8 | 6007050017 | PATA REGULAB ARM GASTRO | 4 |
| 9 | 6025050010 | TORN 4.8x25 ZINC DIN 7981 | 16 |
| 15 | M177010059 | REJILL.CUAD.MANDOS MSP | 1 |
| 16 | M109050532 | PROTECC.INST.ELECT.FAGOR | 1 |
| 17 | 6033090090 | SOPORTE ZAMAK GIRO REJILLA | 1 |
| 18 | 6033090064 | EJE30x10VARIL INOX ROSC.INT M6 | 1 |
| 19 | M177010065 | CHAP.CUAD.MAND.FAG. | 1 |
| 20 | 6023010408 | PEG.CUAD.FAGOR REFR.347,5X60 | 1 |
| 21 | M173010068 | UD.COND.MSP,MPP150,MFP135 | 1 |
| 22 | 6021010004 | COMPR.FR-7,5-G R134A | 1 |
| 23 | 6029020002 | CONDENSADOR 9x2 | 1 |
| 24 | 6021050002 | VENTILADOR 10W PATA PALA 220V | 1 |
| 25 | 6021310003 | VALVULA OBUS COMPLETA RF.HB-1S | 1 |
| 26 | 6047010003 | FILTRO DESHIDRAT.40GR 1/4X1/4 | 1 |
| 27 | M107010037 | SERP.EV.AUTOM.1/4 PINT.150,200 | 1 |
| 28 | 6003010023 | BANDEJA EVAPORACION AUTOMÁTICA | 1 |
| 29 | M109250127 | OMEGA COND.9X2-REJ.MESAS-ARMAR | 1 |
| 30 | M177130026 | CUAD ELEC.BAJOS FRIO | 1 |
| 31 | 6021130001 | INT.BIP.AMB.O/I CONTAC.REFORZ. | 1 |
| 32 | 6021350018 | TERMOS REFRI CAREL PYCO1RN515 | 1 |
| 33 | 6021410028 | INST.ELE.MESA REF.CARE | 1 |
| 34 | M171010067 | UD.EVAPORAT.MSP-150 | 1 |
| 35 | 6029010088 | BAT.6T3R330A4SMFP06 C/TUB PIN | 1 |
| 36 | M109050033 | PROT SONDA 175x49 | 1 |
| 37 | 6003010181 | REJ.RESP.GRUPO 387X280POLICARB | 1 |
| 38 | M109170829 | BASE PATAS MSP/FMP/MMC | 1 |
| 39 | 6003010033 | DESA.1/2 PULG.CUELL CORT+TUERC | 1 |
| 42 | M171010065 | GAVET+REJILL+VENTILAD MSP | 1 |
| 43 | 6021050001 | VENTIL.EVAPOR.5W ARO/TIRO FORZ | 1 |

| | | | |
|---|---|---|---|
| 44 | 6003010035 | REJILLA PROTECCION VENTILADOR | 1 |
| 46 | 6025090027 | TORN M6X10 INOX EXAGONAL | 1 |
| 48 | 6003010417 | TUBO DESAG.BUFLEX D.INT=17MM | 1 |
| 49 | 6003010068 | PISACABLES DE 90º | 1 |
| 50 | 6021390006 | MANG 3X1X2500 BL. SCHUKO 3T | 1 |
| 51 | M109050277 | CREMALLERA MARCO PUERTA MSP CAJ. | 4 |
| 52 | M109050278 | CREMA.IZDA. RESP. MSP-CAJ | 2 |
| 53 | M169120097 | CAJON MSP 1/2 | 3 |
| 54 | 6045010118 | BURLETE 460x265 CAJON 1/2 MSP | 4 |
| 55 | 6033050007 | GUIA DE ACERO L4450 BRILLO (JUEGO) | 4 |
| 56 | M169120099 | CAJON MSP 1/2 LADO GRUPO | 1 |
| 57 | M109050280 | CREMALLERA DCHA. L.GRUPO MSP CAJ | 2 |

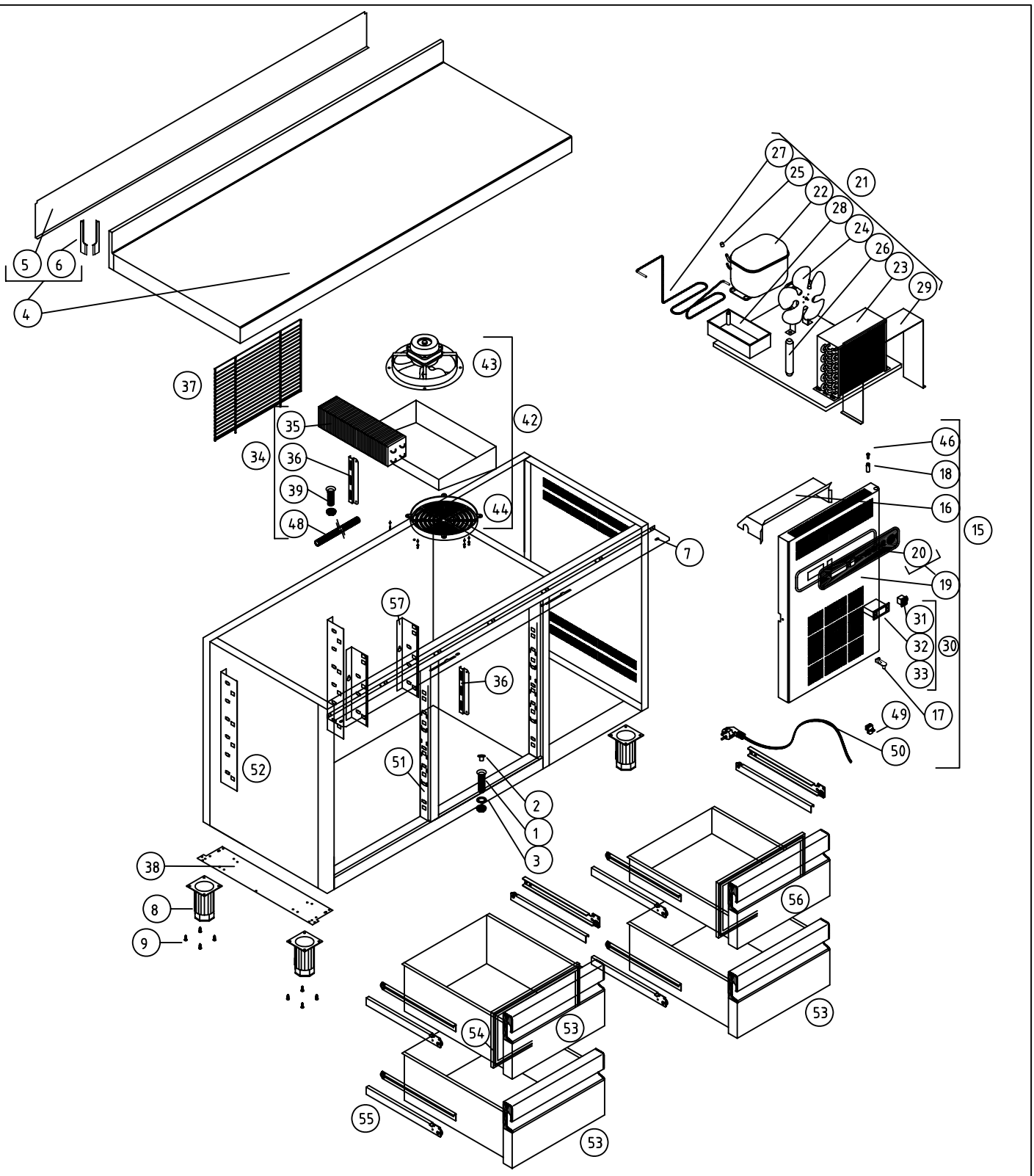


M1 MESAS FRÍAS

COD. PIEZA: 148111140000

COTAS SIN TOLERANCIA DIN 7168-f

Material: MATERIAL ESPESOR

SUSTITUYE A: .

Acabado: ACABADO

SUSTITUIDO POR: .

| ANGULAR | GRADO TOLERANCIA | FINO | MEDIO | GRUESO |
|---|---|---|---|---|
| | HASTA 10 mm | ±1° | | ±1° 30' |
| | MAS DE 10 A 50 mm | ±30' | | ±50' |
| | MAS DE 50 A 120 mm | ±20' | | ±25' |
| | MAS DE 120 A 400 mm | ±10' | | ±15' |
| | MAS DE 400 mm | ±5' | | ±10' |

| LINEAL | GRADO TOLERANCIA | FINO | MEDIO | GRUESO |
|---|---|---|---|---|
| | HASTA 3 mm | ±0,05 | ±0,10 | ±0,15 |
| | MAS DE 3 A 6 mm | ±0,05 | ±0,10 | ±0,20 |
| | MAS DE 6 A 30 mm | ±0,10 | ±0,20 | ±0,50 |
| | MAS DE 30 A 120 mm | ±0,15 | ±0,30 | ±0,80 |
| | MAS DE 120 A 400 mm | ±0,20 | ±0,50 | ±1,20 |
| | MAS DE 400 A 1000 mm | ±0,30 | ±0,80 | ±2,00 |
| | MAS DE 1000 A 2000 mm | ±0,50 | ±1,20 | ±3,00 |

COMÚN A

| MODELO | Ud. | MODELO | Ud. | MODELO | Ud. | MODELO | Ud. | MODELO |
|---|---|---|---|---|---|---|---|---|
| MSP-150-4C | 1 | | | | | | | |
| | | | | | | | | |
| | | | | | | | | |

| A4 | Nombre | Fecha |
|---|---|---|
| Dibujado | JJVM | 25/04/2008 |
| Modificado | . | . |

FAGOR

F A G O F R I

Escala 1:22

RECAMBIOS MSP-150-4C

Código máquina: CODIGO