DESPIECE TECNICO

Secadoras
Dryers
Secheuses
Trockners
Essiccatoi

SERIE "SR"- MP/PSM

Modelos:

SR- 32 MP-PSM

January 2013 Enero

FAGOR

Fagor Industrial

ANALOGIC BODY / MUEBLE ANALOGICO / CARROZZERIA ANALOGICO / ENSEMBLE ANALOGIC / ANALOGKASTEN

Pos.	Código	32	Description	Descripción	Descrizione	Désignation	Bezeichnung
1	DO00D30220	1	Ceiling left 32	Techo Izquierdo 32	Coperchio sinistra 32	Plafond gauche 32	Plafond linker 32
2	DO00D30221	1	Ceiling right 32	Techo derecho 32	Coperchio droit 32	Plafond 32	Plafond gradlining 32
3	DO00D3009.	1	Back superior lid	Tapa posterior superior	Schiena superiore	Couvercle arrière supérieur	Oberer hinterdeckel
4	DO00D30093	1	Back inferior lid	Tapa posterior inferior	Schiena inferiore	Couvercle arrière inférieur	Unterer hinterdeckel
5	DO1BC03036	4	Levelling feet	Pies nivelación	Piedini regolabili	Pieds de nivellement	Nivellierfüsse
6	DO80D30133	1	Fluff filter	Filtro borra	Filtro aria	Filtre bourre	Flugfilter
7	DO07D30038	1	Front panel	Tapa frontal	Panello frontale	Panneau frontale	Mitteldeckel
8	DO07D30069	1	Fluff filter lid	Tapa filtro borra	Panello ispezione filtro	Couvercle filtre bourre	Flugfilterdeckel
9	DO1FB03060	2	Fluff filter lid handle	Tirador tapa filtro borra	Maniglia pannello filtro	Poignée couvercle filtre bourre	Griff des flugfilterdeckels
10	DO1BC03225	2	Clip lock	Cierre clip	Clip serratura	Serrure clip	Verriegelung
11	DO1BC03224	2	Receptacle clip	Receptáculo clip	Clip contenitore	Réceptacle clip	Uhrengehaeuse
12	DO1FB02233	1	Door magnet Ø13	Imán puerta Ø13	Oblò magnete Ø13	Magnetique porte Ø13	Türmagnet Ø13
13	DO00V02170	2	Reed Cylinder sensor Support	Soporte Sensor reed	Reed cylinder sensore sostengo	Reed capteur support	Reed aufnehmer ständer
14	DO1DG11734	2	Reed Cylinder sensor	Sensor reed cilíndrico	Reed cylinder sensore	Reed capteur	Reed aufnehmer
15	DO1DK13104	1	Emergency push-button	Pulsador paro emergencia	Pulsante emergenza completo	Bouton d'urgence	Notstoppdruckknopf
16	DO1DK13106	1	Emergency stop adhesive	Anagrama paro emergencia	Targa "Emergency Stop"	Anagramme arrêt d'urgence	Notstoppanagramm
17	DO00D30053	1	Inlet hoop	Aro refuerzo entrada	Anello circolare carico oblò	Cercle entrée	Eingangsverstärkungsring
18	DO1DI13315	1	Clock with delay 60"	Reloj con retardador de 60"	Orologio con fa ritardare 60"	Horloge avec retardateur 60"	Zeituhr verzögerung 60"
19	DO1DG11130	1	Thermostat cap. 2,9 M.INV 90º	Termostato cap. 2,9 M.INV 90º	Termostato cap. 2,9 M.INV 90º	Thermostat cap. 2,9 M.INV 90º	Thermostat Kap. 2,9 M INV 90º
20	DO1BE7130L	1	Rubber profile	Perfil goma tapa filtro	Profilo in gomma	Profil de caoutchoue	Gummiprofil
21	DO1DK13252	1	Main switch	Interruptor general	Interruttore generale	Interrupteur général	Hauptschalter
22	DO1DK13111	1	Reset button (Gas)	Pulsador rectangular (Gas)	Pulsante reset (Gas)	Bouton reset (Gaz)	Rechtekiger reset-druckknopf (Gas)
23	DO00D30194	1	Support of main switch	Soporte interruptor general	Sostegno interruttore generale	Support du iterrupteur général	Ständer für den hauptschalter
24	DO1DG11154	1	Safety thermostat 180º	Termostato seguridad 180º	Termostato sicurezza 180º	Thermostat sécurité 180º	Sicherheitsthermostat 180º
25	DO1DL14315	2	Red pilot D13	Piloto D13 rojo	Pilota D13 rosso	Pilote D13 rouge	Warnlampe rot D13
26	DO1DL15029	1	Caps top PG-29 (Electric)	Prensa estopa PG-29 (Electrico)	Passa cavo PG-29 (Electric)	Passe fil electrique PG-29 (Électrique)	Anschlussleitung PG-29 (Elektrische)
26	DO1DL15021	1	Caps top PG-16 (Gas-Steam)	Prensa estopa PG-16 (Gas-Vapor)	Passa cavo PG-16 (Gas-Vapore)	Passe fil electrique PG-16 (Gaz-Vapore)	Anschlussleitung PG-16 (Gas-dampfheizung)
27	DO1DG11154	1	Safety thermostat 180º	Termostato seguridad 180º	Termostato sicurezza 180º	Thermostat sécurité 180º	Sicherheitsthermostat 180º
28	DO07D30040	1	Analogical lid	Tapa portamandos analogica	Panello	Couvercle	Deckel
29	DO1DK13240	1	Green light push-button	Pulsador bipolar luminoso verde	Pulsante luce verde	Pulsateur bipolaire luminoux vert	Grünleuchtender bipolarer druckknopf
30	DO1BJ07520	2	Thermostat timer	Mando reloj/termostato	Comando orologio/termostato	Pouvoir horloge/thermostat	Thermostat-zeitregler
31	DO1DL14313	1	Green pilot D13	Piloto D13 verde	Pilota D13 verde	Pilote D13 vert	Warnlampe grün D13
32	DO1FB02235	2	Door magnet Ø20	Imán puerta Ø20	Oblò magnete Ø20	Magnetique porte Ø20	Türmagnet Ø20

ANALOGIC BODY
MUEBLE ANALÓGICO
CARROZZERIA ANALOGICO
ENSEMBLE ANALOGIC
ANALOGKASTEN

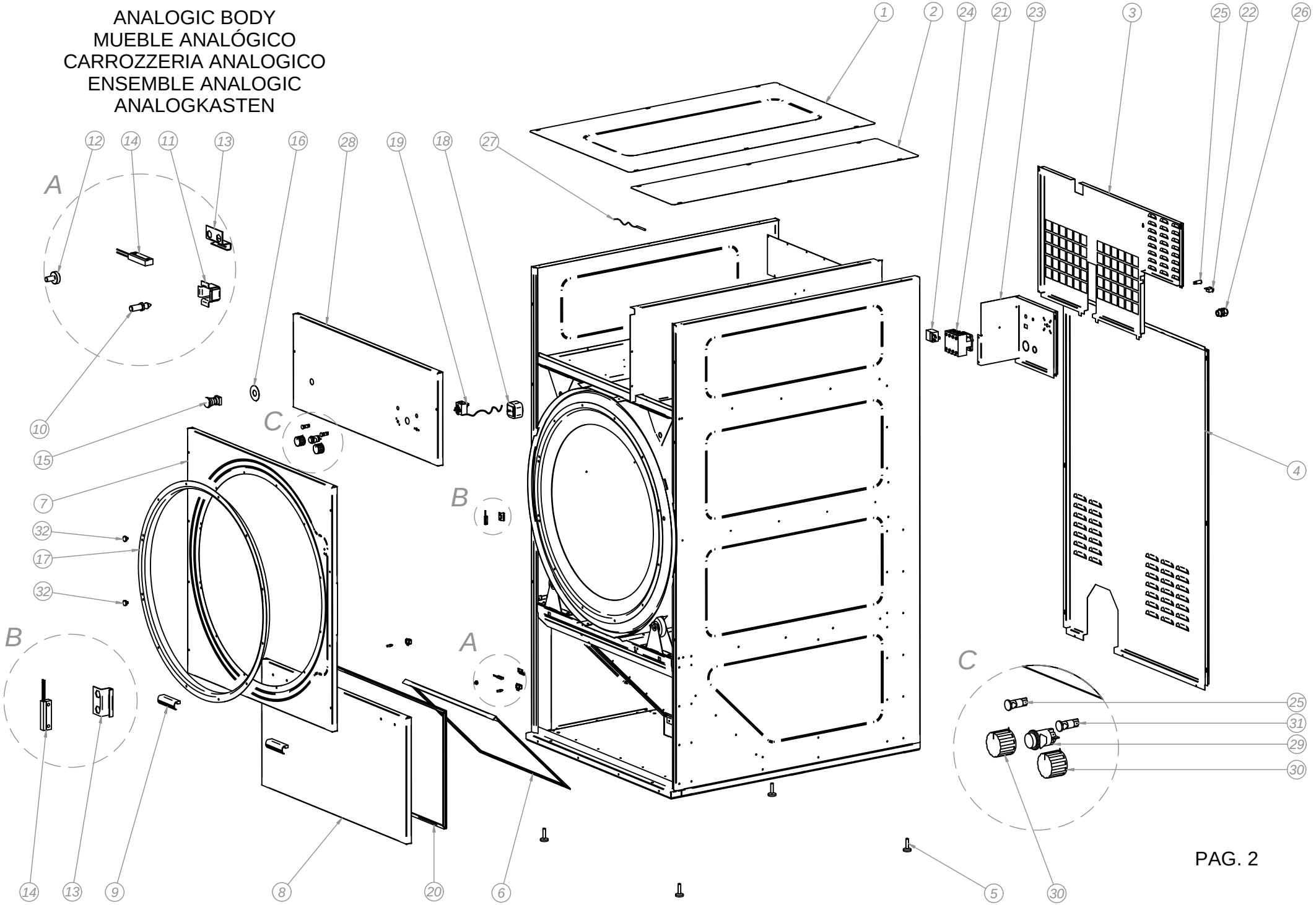

DIGITAL BODY / MUEBLE DIGITAL / CARROZZERIA DIGITAL / MEUBLE DIGITAL / DIGITALKASTEN

Pos.	Código	32	Description	Descripción	Descrizione	Désignation	Bezeichnung
1	DO00D30220	1	Ceiling left	Techo Izquierdo	Coperchio sinistra	Plafond gauche	Plafond linker
2	DO00D30221	1	Ceiling right	Techo derecho	Coperchio droit	Plafond	Plafond gradlining
3	DO00D3009.	1	Back superior lid	Tapa posterior superior	Schiena superiore	Couvercle arrière supérieur	Oberer hinterdeckel
4	DO00D30093	1	Back inferior lid	Tapa posterior inferior	Schiena inferiore	Couvercle arrière inférieur	Unterer hinterdeckel
5	DO1BC03036	4	Levelling feet	Pies nivelación	Piedini regolabili	Pieds de nivellement	Nivellierfüsse
6	DO80D30133	1	Fluff filter	Filtro borra	Filtro aria	Filtre bourre	Flugfilter
7	DO07D30038	1	Front panel	Tapa frontal	Panello frontale	Panneau frontale	Mitteldeckel
8	DO07D30069	1	Fluff filter lid	Tapa filtro borra	Panello ispezione filtro	Couvercle filtre bourre	Flugfilterdeckel
9	DO1FB03060	2	Fluff filter lid handle	Tirador tapa filtro borra	Maniglia pannello filtro	Poignée couvercle filtre bourre	Griff des flugfilterdeckels
10	DO1BC03225	2	Clip lock	Cierre clip	Clip serratura	Serrure clip	Verriegelung
11	DO1BC03224	2	Receptacle clip	Receptáculo clip	Clip contenitore	Réceptacle clip	Uhrengehaeuse
12	DO1FB02233	1	Door magnet Ø13	Imán puerta Ø13	Oblò magnete Ø13	Magnetique porte Ø13	Türmagnet Ø13
13	DO00V02170	2	Reed Cylinder sensor Support	Soporte Sensor reed	Reed cylinder sensore sostengo	Reed capteur support	Reed aufnehmer ständer
14	DO1DG11734	2	Reed Cylinder sensor	Sensor reed cilíndrico	Reed cylinder sensore	Reed capteur	Reed aufnehmer
15	DO1DK13104	1	Emergency push-button	Pulsador paro emergencia	Pulsante emergenza completo	Bouton d'urgence	Notstoppdruckknopf
16	DO1DK13106	1	Emergency stop adhesive	Anagrama paro emergencia	Targa "Emergency Stop"	Anagramme arrêt d'urgence	Notstoppanagramm
17	DO00D30053	1	Inlet hoop	Aro refuerzo entrada	Anello circolare carico oblò	Cercle entrée	Eingangsverstärkungsring
18	DO1BH07458	1	Stiker	Stiker	Stiker	Stiker	Stiker
19	DO00D30223	1	Support of MP microprocessor	Soporte microprocesador MP	Sostegno microprocessore MP	Support du microprocesseur	Ständer für den Mikroprozesser MP
20	DO1DH12206	1	MP microprocessor	Microprocesador MP	Microprocessore MP	Microprocesseur MP	Mikroprozessor MP
21	DO1DK13252	1	Main switch	Interruptor general	Interruttore generale	Interrupteur général	Hauptschalter
22	DO1DK13111	1	Reset button (Gas)	Pulsador rectangular (Gas)	Pulsante reset (Gas)	Bouton reset (Gaz)	Rechtekiger reset-druckknopf (Gas)
23	DO00D30194	1	Support of main switch	Soporte interruptor general	Sostegno interruttore generale	Support du iterrupteur général	Ständer für den hauptschalter
24	DO1DG11154	1	Safety thermostat 180º	Termostato seguridad 180º	Termostato sicurezza 180º	Thermostat sécurité 180º	Sicherheitsthermostat 180º
25	DO1DL14315	1	Red pilot D13	Piloto D13 rojo	Pilota D13 rosso	Pilote D13 rouge	Warnlampe rot D13
26	DO1DL15029	1	Caps top PG-29 (Electric)	Prensa estopa PG-29 (Electrico)	Passa cavo PG-29 (Electric)	Passe fil electrique PG-29 (Électrique)	Anschlussleitung PG-29 (Elektrische)
26	DO1DL15021	1	Caps top PG-16 (Gas-Steam)	Prensa estopa PG-16 (Gas-Vapor)	Passa cavo PG-16 (Gas-Vapore)	Passe fil electrique PG-16 (Gaz-Vapore)	Anschlussleitung PG-16 (Gas-dampfheizung)
27	DO1DG11154	1	Safety thermostat 180º	Termostato seguridad 180º	Termostato sicurezza 180º	Thermostat sécurité 180º	Sicherheitsthermostat 180º
28	DO1BE7130L	1	Rubber profile	Perfil goma tapa filtro	Profilo in gomma	Profil de caoutchoue	Gummiprofil
29	DO07D30040	1	Controler lid	Tapa portamandos digital	Panello	Couvercle	Deckel
30	DO1FB02235	2	Door magnet Ø20	Imán puerta Ø20	Oblò magnete Ø20	Magnetique porte Ø20	Türmagnet Ø20

DIGITAL BODY
MUEBLE DIGITAL
CARROZZERIA DIGITAL
ENSEMBLE DIGITAL
DIGITALKASTEN

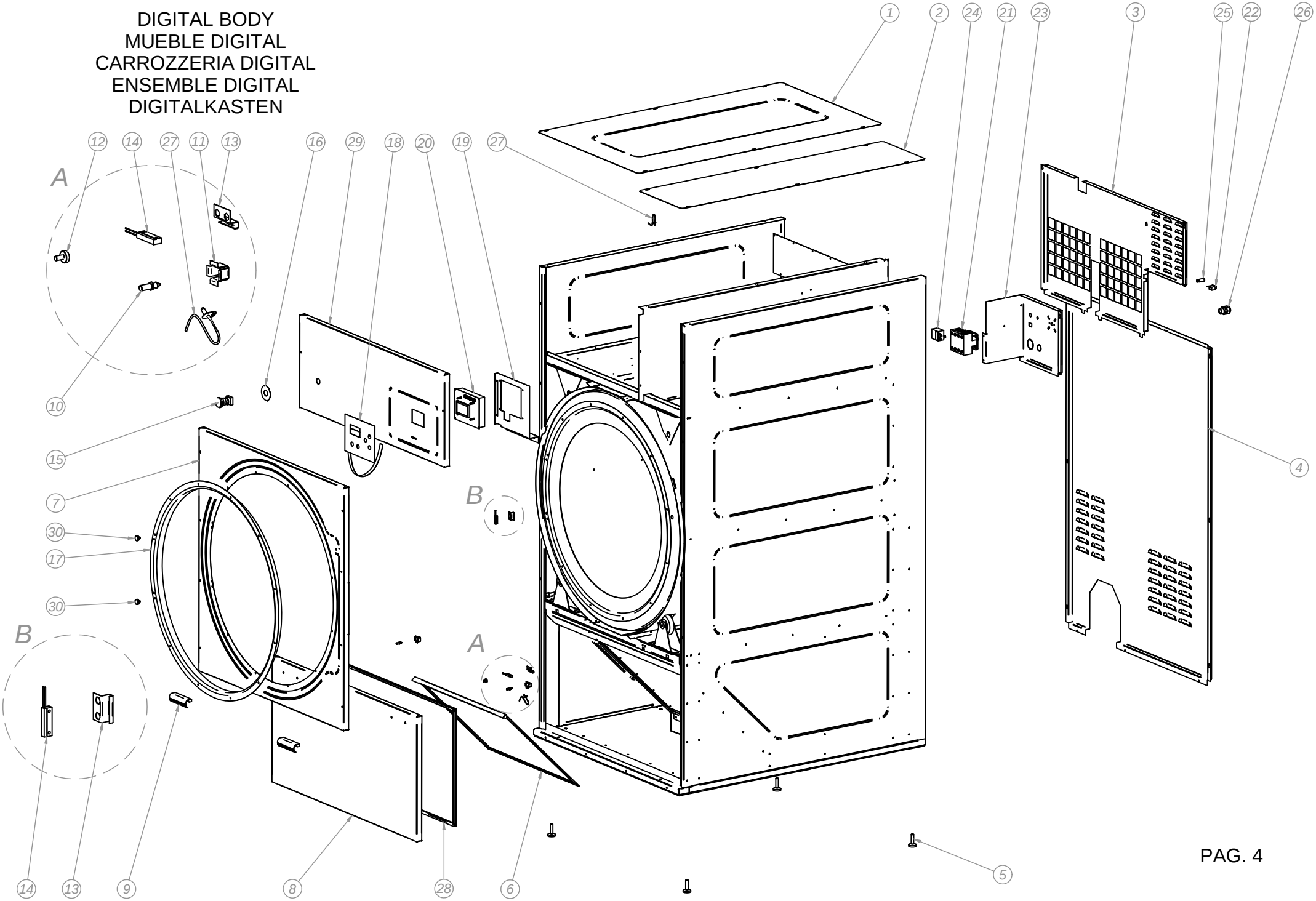

ANALOGIC ELECTRIC BOX / CUADRO ELÉCTRICO ANALÓGICO / QUADRO ELETTRICO ANALOGICO / TABLEAU ELECTRIQUE ANALOGIC / ANALOGSCHALTTAFEL
ELECTRICAL HEATING / CALEFACCION ELECTRICA / RISCALDAMENTO ELETTRICO / CHAUFFAGE ELECTRIQUE / ELEKTRISCHE HEIZUNG

Pos.	Código	Cant.	Description	Descripción	Descrizione	Désignation	Bezeichnung
1	DO00D30118	1	Electric box	Cuadro eléctrico	Piastra porta cablaggio	Tableau électrique	Schalttafel
2	DO000Y0043	1	Din Rail	Carril Din	Din Rail	Rail Din	Din Rail
3	DO1DC00002	1	Frequency control 0,75 kW	Variador frecuencia 0,75 kW	Variatore di frequenza 0,75kW	Variateur fréquence 0,75 kW	Frequenzumformer 0,75 kW
4	DO1DF10131	1	Fan contactor	Contactor ventilador	Mini contattore	Contacteur ventilateur	Schaltschutz ventilator
5	DO1DF10136	1	Resistors contactor	Contactor resistencias	Contattore resistenze	Contacteur résistances	Schaltschutz Widerständ
6	DO1DI12320	1	Timer 4 functions	Temporizador 4 funciones	Funzioni del temporizzatore	Temporisateur	Funktionen des timers
7	DO1DL14150	4	Connection boxes 4/6 mm	Regleta conexión 4/6 mm	Connettore plastica 4/6 mm	Réglette connexion 4/6 mm	Anschlussleiste 4/6 mm
8	DO1DL14156	1	Boxes lid 4/6 mm	Tapa regleta 4/6 mm	Fianco di chiusura 4/6 mm	Plateau réglette 4/6 mm	Deckel f. Anschlussleiste 4/6 mm
9	DO1DL14203	2	Fuse housing lane 35	Portafusible carril 35	Portafusibile 8,5x31,5	Porte-fusible rail 35	Sicherungshalter schiene 35
10	DO1DL14282	1	Fuse cartridge 6Amp	Cartucho fusible 6Amp	Fusibile ceramica 6Amp	Cartouche fusible 6Amp	Sicherungspatrone 6Amp
11	DO1DL14280	1	Fuse cartridge 2Amp	Cartucho fusible 2Amp	Fusibile ceramica 2Amp	Cartouche fusible 2Amp	Sicherungspatrone 2Amp
12	DO1DC01050	2	Universal RC filter 220V	Filtro RC universal 220V	Filtro RC 220V	Filtre RC universel 220V	Universal RC Filter 220V
13	DO1DL14162	1	End stop	Tope final	Terminale plastica	Arrêtoir final	Endstopp

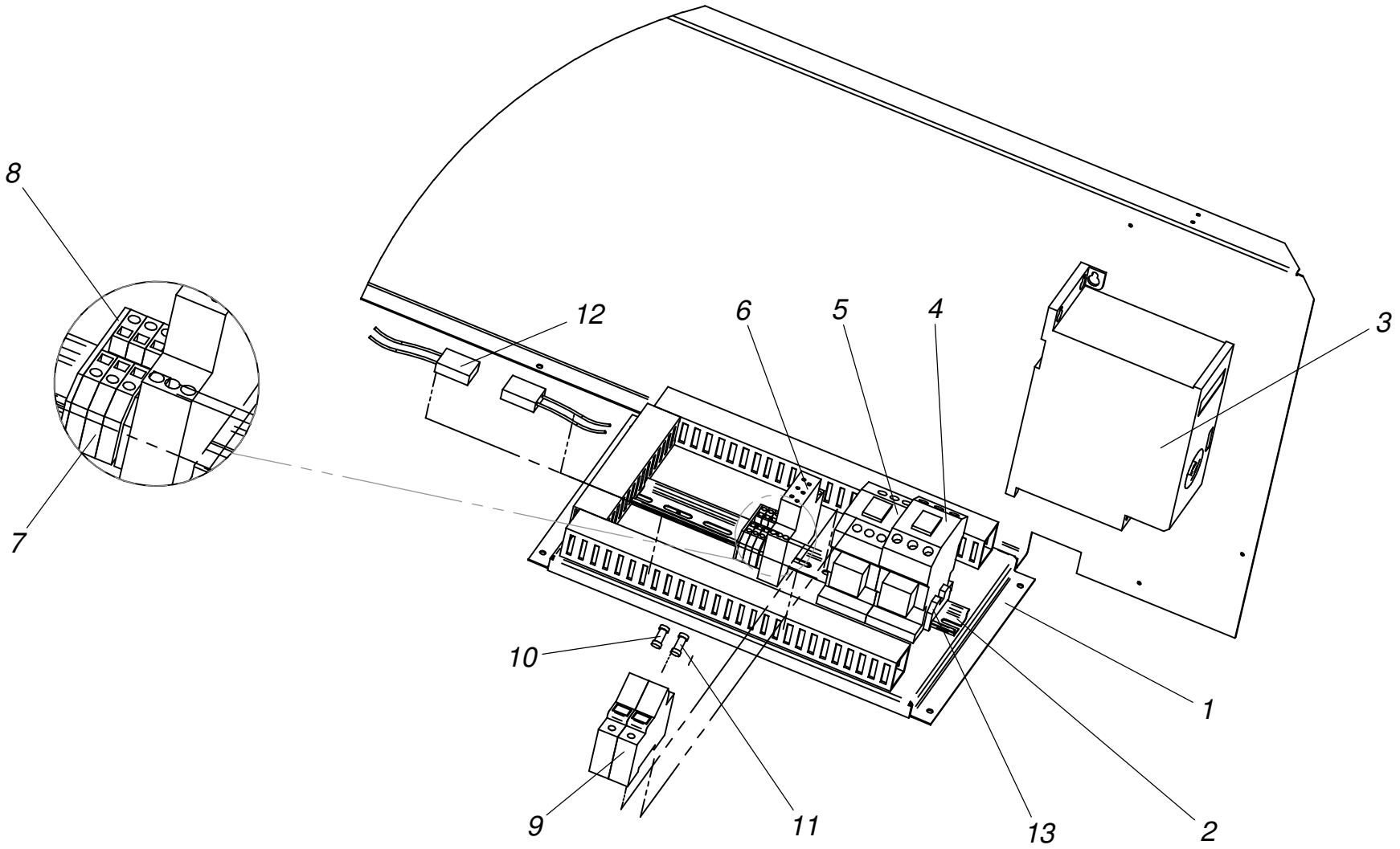
8
12
6
5
4
3
7
10
1
9
11
13
2

ANALOGIC ELECTRIC BOX / CUADRO ELÉCTRICO ANALÓGICO / QUADRO ELETTRICO ANALOGICO / TABLEAU ELECTRIQUE ANALOGIC / ANALOGSCHALTTAFEL
GAS-STEAM HEATING / CALEFACCION GAS-VAPOR / RISCALDAMENTO GAS-VAPORE / CHAUFFAGE GAZ-VAPEUR / GAS-DAMPFHEIZUNG

Pos.	Código	Cant.	Description	Descripción	Descrizione	Désignation	Bezeichnung
1	DO00D30118	1	Electric box	Cuadro eléctrico	Piastra porta cablaggio	Tableau électrique	Schalttafel
2	DO000Y0043	1	Din Rail	Carril Din	Din Rail	Rail Din	Din Rail
3	DO1DC00002	1	Frequency control 0,75 kW	Variador frecuencia 0,75 kW	Variatore di frequenza 0,75kW	Variateur fréquence 0,75 kW	Frequenzumformer 0,75 kW
4	DO1DF10131	1	Fan contactor	Contactor ventilador	Mini contattore	Contacteur ventilateur	Schaltschutz ventilator
5	DO1DI12320	1	Timer 4 functions	Temporizador 4 funciones	Funzioni del temporizzatore	Temporisateur	Funktionen des timers
6	DO1DL14156	1	Boxes lid 4/6 mm	Tapa regleta 4/6 mm	Fianco di chiusura 4/6 mm	Plateau réglette 4/6 mm	Deckel f. Anschlussleiste 4/6 mm
7	DO1DL14150	6	Connection boxes 4/6 mm	Regleta conexión 4/6 mm	Connettore plastica 4/6 mm	Réglette connexion 4/6 mm	Anschlussleiste 4/6 mm
8	DO1DL14203	2	Fuse housing lane 35	Portafusible carril 35	Portafusibile 8,5x31,5	Porte-fusible rail 35	Sicherungshalter schiene 35
9	DO1DL14282	1	Fuse cartridge 6Amp	Cartucho fusible 6Amp	Fusibile ceramica 6Amp	Cartouche fusible 6Amp	Sicherungspatrone 6Amp
10	DO1DL14280	1	Fuse cartridge 2Amp	Cartucho fusible 2Amp	Fusibile ceramica 2Amp	Cartouche fusible 2Amp	Sicherungspatrone 2Amp
11	DO1DC01050	2	Universal RC filter 220V	Filtro RC universal 220V	Filtro RC 220V	Filtre RC universel 220V	Universal RC Filter 220V
12	DO1DL14162	1	End stop	Tope final	Terminale plastica	Arrêtoir final	Endstopp

GAS-STEAM HEATING / CALEFACCIÓN GAS-VAPOR / RISCALDAMENTO GAS-VAPORE / CHAUFFAGE GAZ-VAPEUR / GAS-DAMPFHEIZUNG

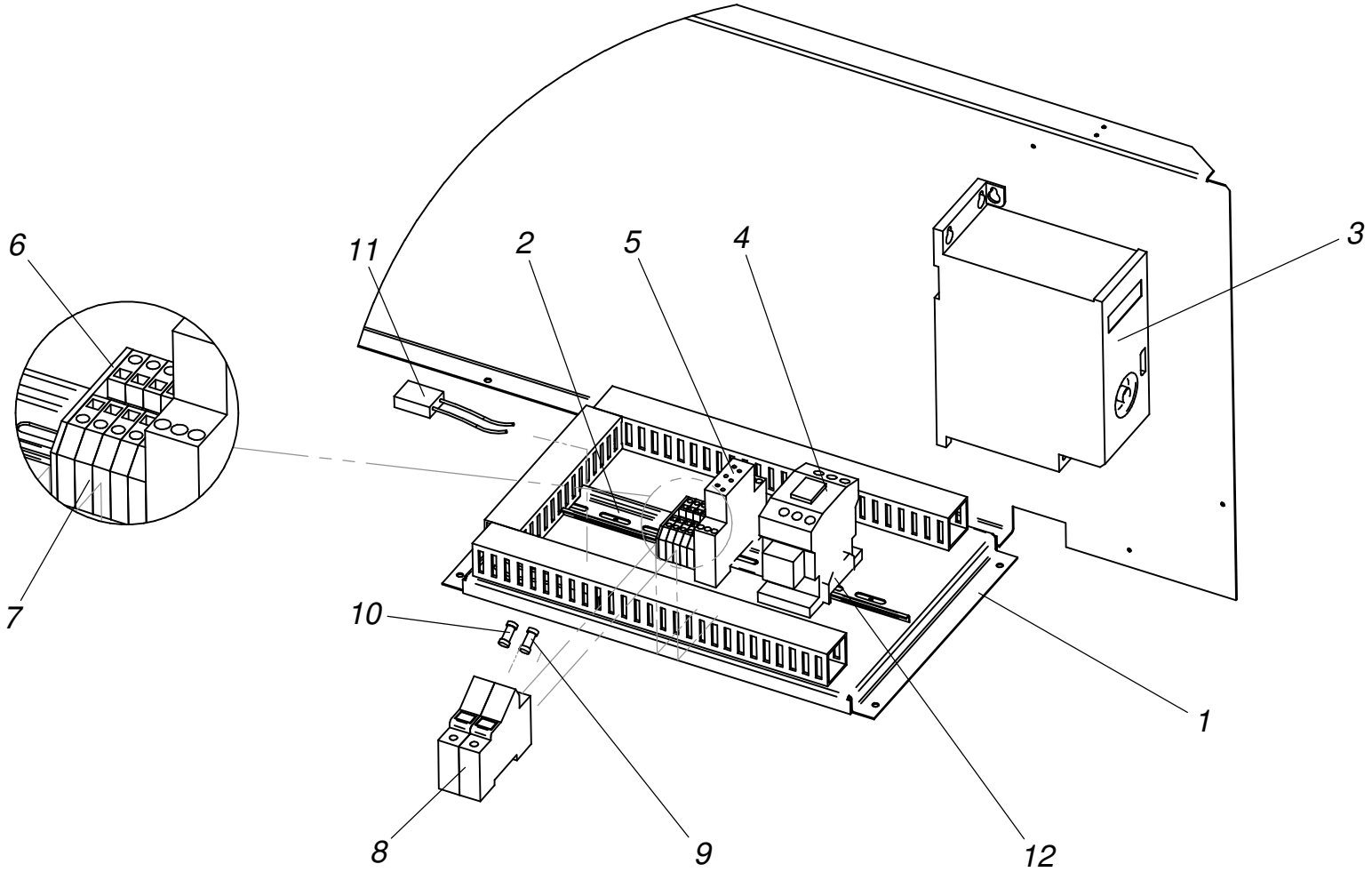

DIGITAL ELECTRIC BOX / CUADRO ELECTRICO DIGITAL / QUADRO ELETTRICO / TABLEAU ELECTRIQUE DIGITAL / DIGITALSCHALTTAFEL
ELECTRICAL HEATING / CALEFACCION ELECTRICA / RISCALDAMENTO ELETTRICO / CHAUFFAGE ELECTRIQUE / ELEKTRISCHE HEIZUNG

Pos.	Código	Cant.	Description	Descripción	Descrizione	Désignation	Bezeichnung
1	DO00D30118	1	Electric box	Cuadro eléctrico	Piastra porta cablaggio	Tableau électrique	Schalttafel
2	DO000Y0043	1	Din Rail	Carril Din	Din Rail	Rail Din	Din Rail
3	DO1DC00002	1	Frequency control 0,75 kW	Variador frecuencia 0,75 kW	Variatore di frequenza 0,75kW	Variateur fréquence 0,75 kW	Frequenzumformer 0,75 kW
4	DO1DC01050	2	Universal RC filter 220V	Filtro RC universal 220V	Filtro RC 220V	Filtre RC universel 220V	Universal RC Filter 220V
5	DO1DF10131	1	Fan contactor	Contactor ventilador	Mini contattore	Contacteur ventilateur	Schaltschutz ventilator
6	DO1DF10136	1	Resistors contactor	Contactor resistencias	Contattore resistenze	Contacteur résistances	Schaltschutz Widerständ
7	DO1DL14150	4	Connection boxes 4/6 mm	Regleta conexión 4/6 mm	Connettore plastica 4/6 mm	Réglette connexion 4/6 mm	Anschlussleiste 4/6 mm
8	DO1DL14156	1	Boxes lid 4/6 mm	Tapa regleta 4/6 mm	Fianco di chiusura 4/6 mm	Plateau réglette 4/6 mm	Deckel f. Anschlussleiste 4/6 mm
9	DO1DL14203	2	Fuse housing lane 35	Portafusible carril 35	Portafusibile 8,5x31,5	Porte-fusible rail 35	Sicherungshalter schiene 35
10	DO1DL14282	1	Fuse cartridge 6Amp	Cartucho fusible 6Amp	Fusibile ceramica 6Amp	Cartouche fusible 6Amp	Sicherungspatrone 6Amp
11	DO1DL14280	1	Fuse cartridge 2Amp	Cartucho fusible 2Amp	Fusibile ceramica 2Amp	Cartouche fusible 2Amp	Sicherungspatrone 2Amp
12	DO1DH12229	1	Source of electricity	Fuente alimentación	Alimentatore	Alimetation électrique	Netzteil
13	DO1DL14162	1	End stop	Tope final	Terminale plastica	Arrêtoir final	Endstopp

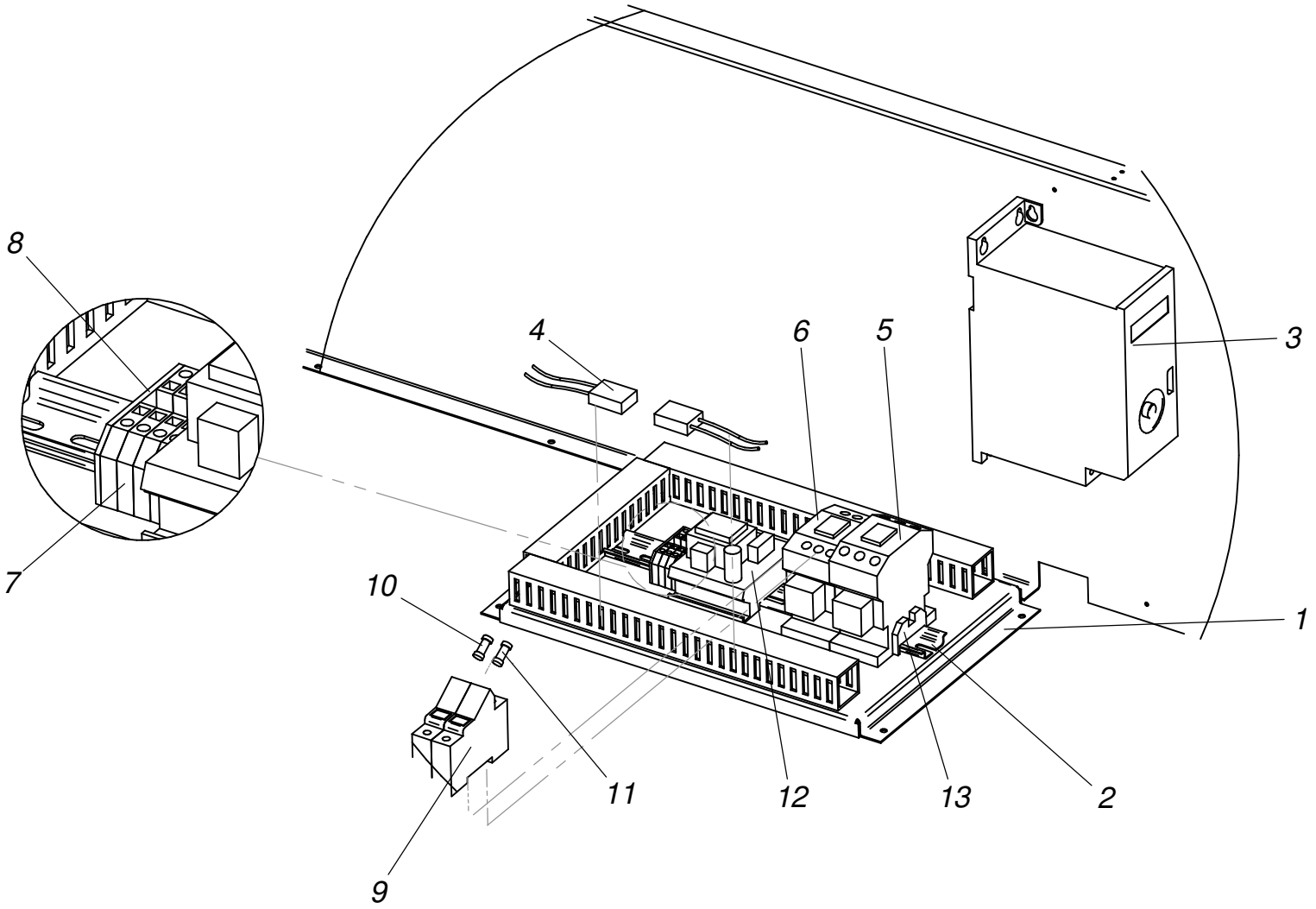
8
7
4
6
5
3
10
1
11
12
13
2
9

DIGITAL ELECTRIC BOX / CUADRO ELECTRICO DIGITAL / QUADRO ELETTRICO / TABLEAU ELECTRIQUE DIGITAL / DIGITALSCHALTTAFEL

GAS-STEAM HEATING / CALEFACCION GAS-VAPOR / RISCALDAMENTO GAS-VAPORE / CHAUFFAGE GAZ-VAPEUR / GAS-DAMPFHEIZUNG

Pos.	Código	Cant.	Description	Descripción	Descrizione	Désignation	Bezeichnung
1	DO00D30118	1	Electric box	Cuadro eléctrico	Piastra porta cablaggio	Tableau électrique	Schalttafel
2	DO000Y0043	1	Din Rail	Carril Din	Din Rail	Rail Din	Din Rail
3	DO1DC00002	1	Frequency control 0,75 kW	Variador frecuencia 0,75 kW	Variatore di frequenza 0,75kW	Variateur fréquence 0,75 kW	Frequenzumformer 0,75 Kw
4	DO1DF10131	1	Fan contactor	Contactor ventilador	Mini contattore	Contacteur ventilateur	Schaltschutz ventilator
5	DO1DH12229	1	Source of electricity	Fuente alimentación	Alimentatore	Alimetation électrique	Netzteil
6	DO1DL14156	1	Boxes lid 4/6 mm	Tapa regleta 4/6 mm	Fianco di chiusura 4/6 mm	Plateau réglette 4/6 mm	Deckel f. Anschlussleiste 4/6 mm
7	DO1DL14150	10	Connection boxes 4/6 mm	Regleta conexión 4/6 mm	Connettore plastica 4/6 mm	Réglette connexion 4/6 mm	Anschlussleiste 4/6 mm
8	DO1DL14203	2	Fuse housing lane 35	Portafusible carril 35	Portafusibile 8,5x31,5	Porte-fusible rail 35	Sicherungshalter schiene 35
9	DO1DL14282	2	Fuse cartridge 6Amp	Cartucho fusible 6Amp	Fusibile ceramica 6Amp	Cartouche fusible 6Amp	Sicherungspatrone 6Amp
10	DO1DL14280	2	Fuse cartridge 2Amp	Cartucho fusible 2Amp	Fusibile ceramica 2Amp	Cartouche fusible 2Amp	Sicherungspatrone 2Amp
11	DO1DC01010	1	Feeding filter	Filtro alimentación	Filtro di linea	Filtre alimentation	Zuführungsfilter
12	DO1DL14162	1	End stop	Tope final	Terminale plastica	Arrêtoir final	Endstopp

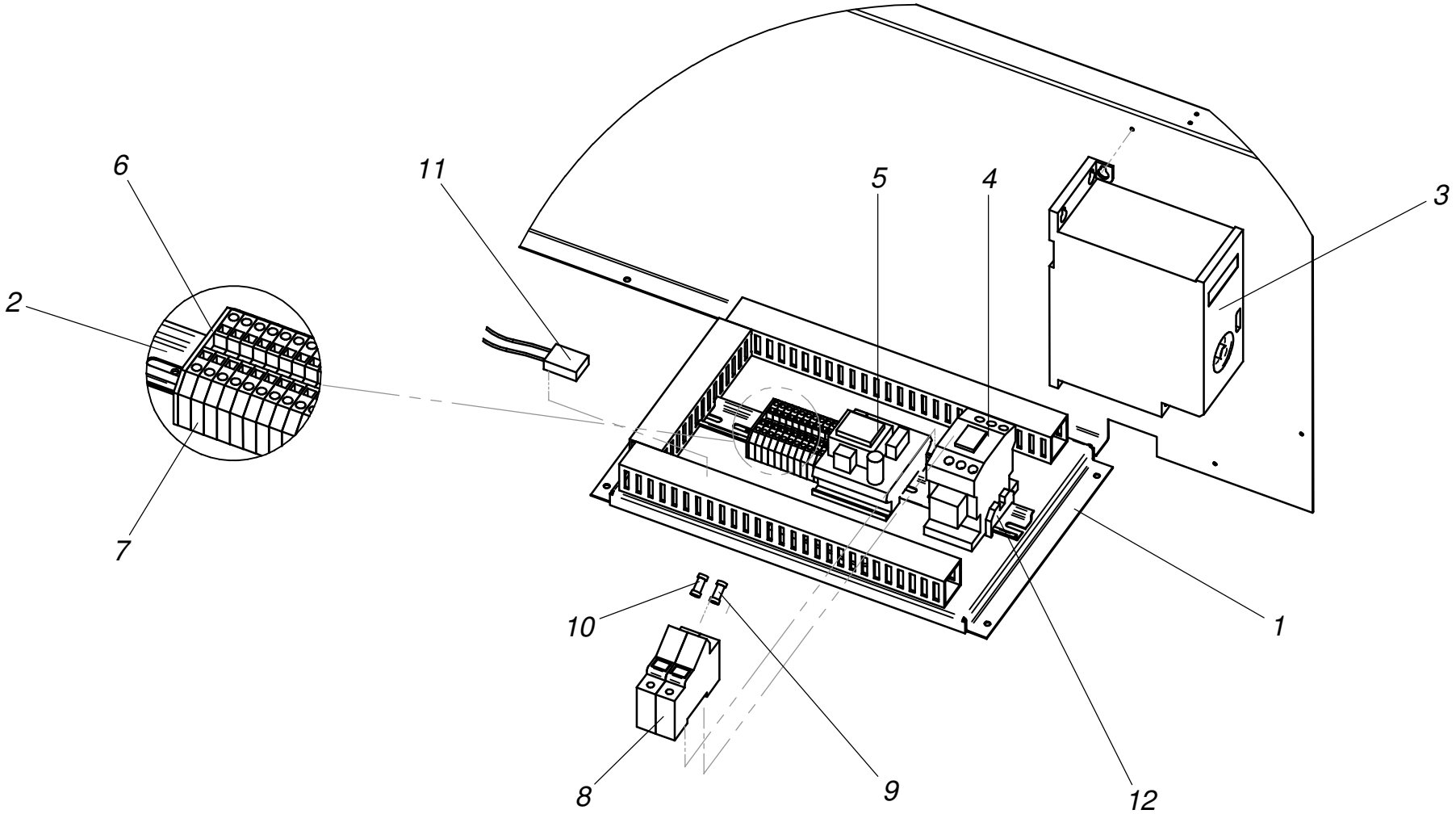
6
11
5
4
3
2
7
10
1
8
9
12

ELECTRICAL HEATING / BATERIA ELECTRICA / BATTERIA ELETTRICA / CHAUFFAGE ELECTRIQUE / ELEKTRISCHE HEIZUNG

Pos.	Código	Cant.	Description	Descripción	Descrizione	Désignation	Bezeichnung
1	DO00D33010	1	Electric battery front cover	Tapa frontal	Panello frontale batteria elettrica	Face avant batterie électrique	Elektrische batterie frontplatte
2	DO00D33022	3	Resistor front support	Soporte delantero resistencias	Sostegno resistenza frontale	Support avant de résistances	Unterstützung vor Widerstand
3	DO1AC02259	18	Resistor 2000 W	Resistencia 2000 W	Resistenza 2000 W	Résistance 2000 W	Widerstand 2000 W
4	DO00D30111	3	Resistor backplate	Soporte trasero resistencias	Sostegno resistenza posteriore	Support arrière de résistances	Backplate resistor
5	DO00D33011	1	Electric battery back cover	Tapa posterior	Panello posteriore batteria elettrica	Couvercle postérieur batterie électrique	Akkuabdeckung wieder
6	DO00D33113	2	Electric battery side cover	Tapa lateral	Panello laterale batteria elettrica	Côté couvercle de la batterie	Elektrische Batterie seitliche Abdeckung

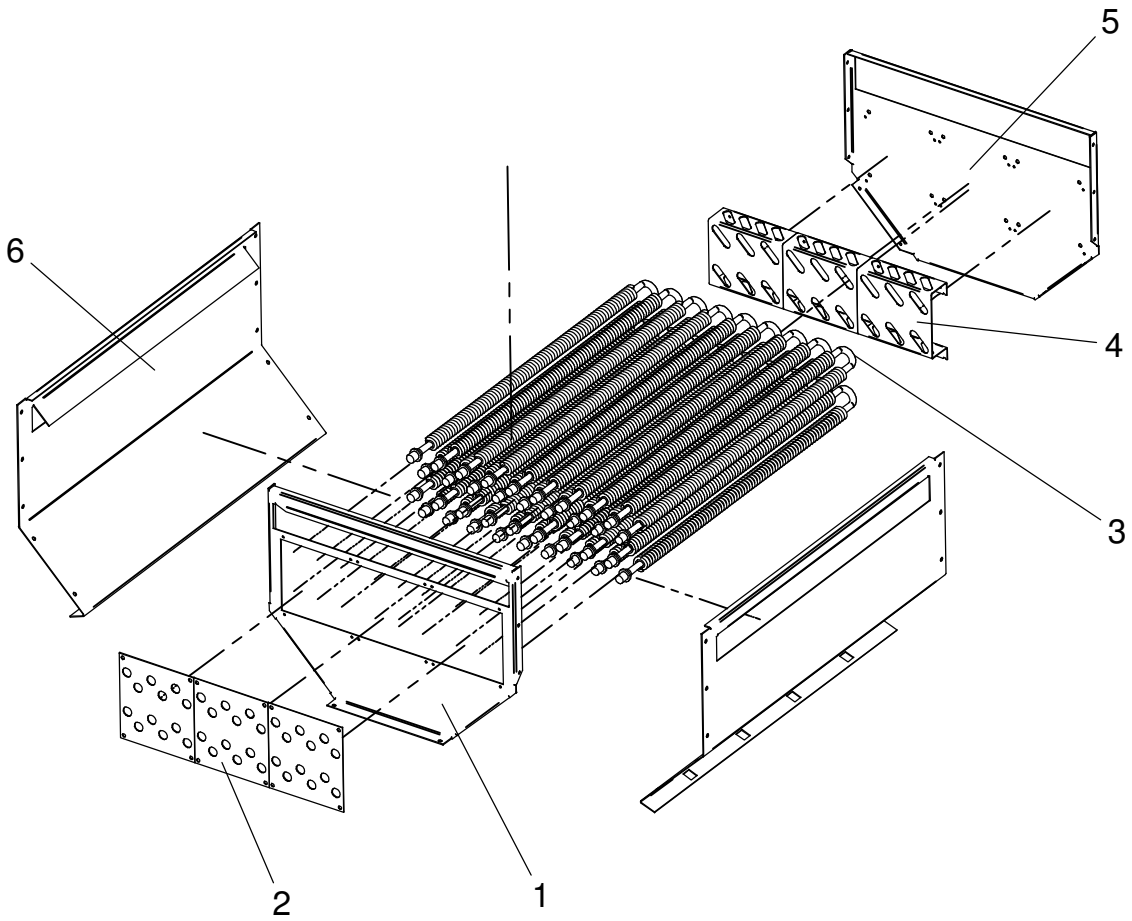
5
6
4
3
2
1

GAS HEATING / BATERIA GAS / BATTERIA GAS / CHAUFFAGE GAZE / GASHEIZUNG

Pos.	Código	Cant.	Description	Descripción	Descrizione	Désignation	Bezeichnung
1	DO00D34052	1	Rigth panel	Lateral derecho	Panello dritto	Panneau droit	Reche tafel
2	DO00D34055	1	Front panel	Pared anterior	Panello anteriore	Panneau antérieur	Vortafel
3	DO00D34054	1	Left panel	Lateral izquierdo	Panello sinistro	Panneau gauche	Linke tafel
4	DO00D34051	1	Back panel	Pared posterior	Panello posteriore	Panneau postérieur	Rücktafel
5	DO00D34053	1	Mid panel	Seaparador bateria gas	Panello intermedio	Séparateur gaz	Zwischentafel
6	DO00D30112	1	Inlet air hatch	Registro entrada aire	Coperchio entata aria	Couvercle entreé air	Lufteintritthäppchen
7	DO00D34029	1	Gas burner suport	Soporte quemador gas	Sopporto bruciatore	Support brûleur gaz	Gasbrennerhalter
8	DO00D34033	1	Battery window	Ventana bateria	Finestra batteria	Fenêtre chauffage	Fenster Gasheizung
9	DO00V04011	1	Electrode support	Soporte electrodos	Sostegno elettrodi gas	Support electrode	Elektrodenhalter
10	DO00D34031	1	Electrovalve circuit support	Soporte electroválvula	Sostegno elettrovalvola	Support electrovanne	Elektroventilslager
11	DO80D34030	1	Gas collector	Colector de gas	Collectore gas	Collecteur gaz	Gaskollector
12	DO1AB01415	1	Gas electrovalve	Electroválvula gas	Elettrovalvola gas	Electrovanne gaz	Elektroventil f.gas
13	DO1AB01416	1	Ionization circuit	Circuito ionización	Circuito ionizzazione	Circuit ionisation	Ionisationskreis
14	DO1AB01419	2	Coupling	Racor	Acopiamiento	Accouplement	Kupplung
15	DO50782802	1	1/2" connector	Conector 1/2"	Connettore 1/2"	Conecteur 1/2"	Stecker 1/2"
16	DO1AB01669	2	Injector 4,2 mm (Natural gas)	Inyector 4,2 mm (Gas natural)	Ugello gas metano 420	Injecteur 4,2 mm (gaz naturel)	Injektor 4,2 mm (Erdgas)
16	DO1AB01667	2	Injector 2,7 mm (GLP)	Inyector 2,7 mm (Gas propano)	Ugello gas GLP 270	Injecteur 2,7 mm (gaz propane)	Injektor 2,7 mm (Propangas)
17	DO1T422171	2	Aluminum washer	Arandela aluminio	Rondella in alluminio	Rondelle d'aluminium	Aluminium Unterlegscheibe
18	DO1AB01671	2	Support injector	Porta inyector	Supporto ugello	Support injecteur	Injektorhalter
19	DO1AB01490	2	Electrode support	Electrodo	Elettrodo	Electrode	Elektrode
20	DO1DK00002	2	Electrode conector	Terminal electrodos	Connettore elettrodo	Connecteur electrode	Elektrodenanschluss
21	DO1DO02030	0,8	Electrode cable	Cable para bujía	Cavo alta tensione	Cable elctrode	Kable für elektrode
22	DO1DG11154	1	Safety Thermostat 180º	Termostato seguridad 180º	Termostato sicurezza 180º	Thermostat sécurité 180º	Sicherheitsthermostat 180º
23	DO1AB01625	2	Gas burner	Quemador gas	Bruciatore gas	Brûleur gaz	Gasbrenner

GAS HEATING / BATERIA GAS / BATTERIA GAS / CHAUFFAGE GAZ / GASHEIZUNG

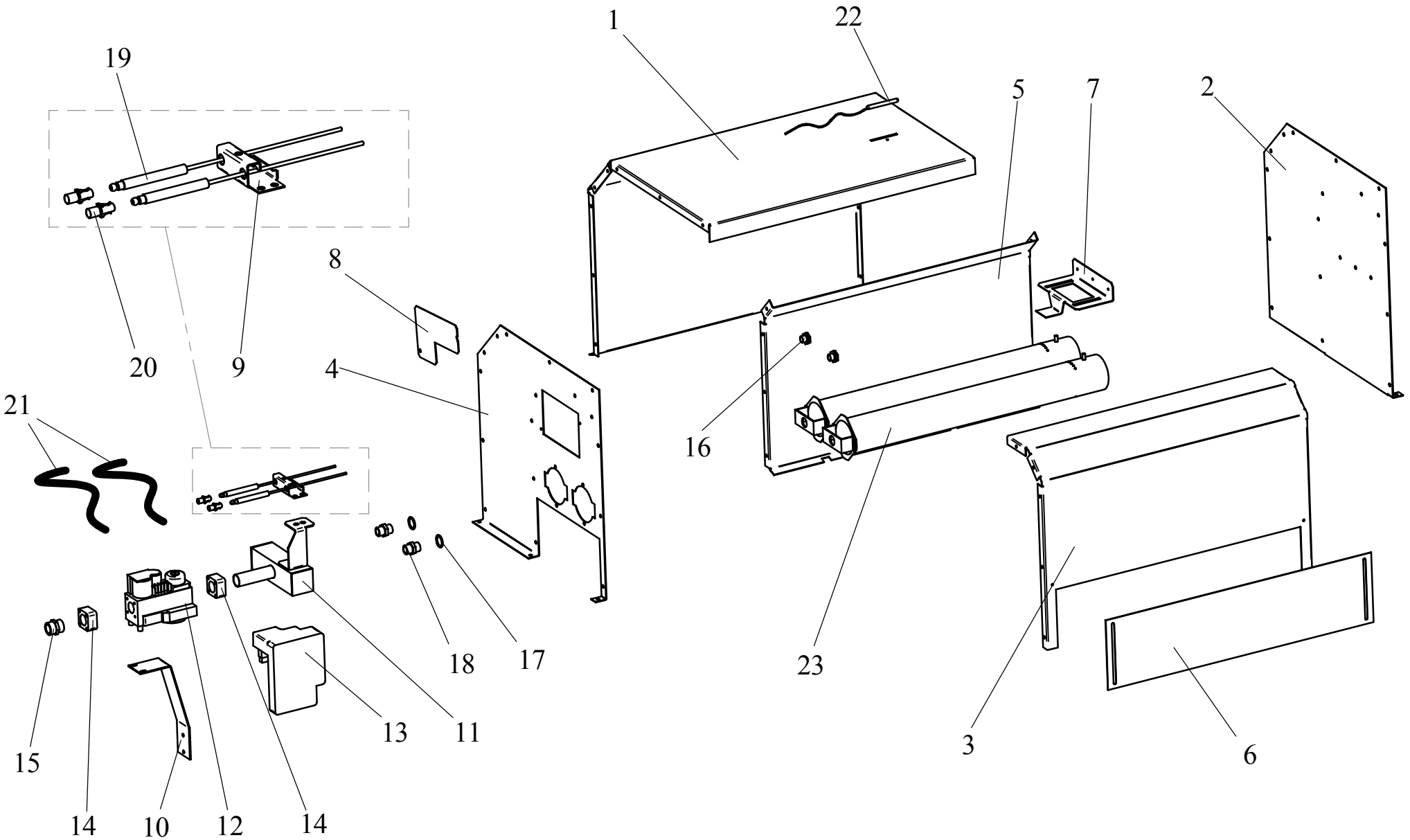

DOOR / PUERTA / PORTA / PORTE / TÜR

Pos.	Código	32	Description	Descripción	Descrizione	Désignation	Bezeichnung
1	DO00D320 12	1	Door body	Cuerpo de la puerta	Oblò corpo	Corps porte	Tür Kegel
2	DO00D32022	1	Hidden hinge	Soporte bisagra	Cerniera oblò	Charnière cachée	Scharnier versteckt
3	DO1FB03044	1	Fix hinge	Bisagra fija	Cerniera fissa	Charnière fixe	Scharnier fixe
4	DO1FB03045	2	Movable hinge	Bisagra móvil	Cerniera mobile	Charnière mobile	Scharnier kamm
5	DO00D32061	1	Lid handle	Tirador	Maniglia	Poiguée	Friff
6	DO1BG06063	1	Front door glass	Cristal frontal	Frontale vetro oblò	Frontale Vitrage porte	Vorderansicht Türglas
7	DO1BG06062	1	Back door glass	Cristal posterior	Schiena vetro oblò	Arrière vitrage porte	Unterer türglas
8	DO00V02150	1	Ring magnet	Ángulo soporte imán	Supporto magnetico	Support magnétique	magnethaltering
9	DO1FB02233	1	Magnet Ø13	Imán Ø13	Magnet Ø13	Aimant Ø13	Magnet Ø13
10	DO1BC03227	2	Fitting Ø10,8x15	Casquillo Ø10,8x15	Boccola Ø10,8x15	Fourreau Ø10,8x15	Buchse Ø10,8x15
11	DO00D32050	2	Door pin	Pasador bisagra	Perno di oblò fissaggio	Tourillon de fixation porte	Befestigungszapfen
12	DO00V00201	2	Stop magnet	Tope imán	Scontro magnet	Butée magnétique	Anschlag magnet
13	DO1BE03603	1	Rubber profile	Perfil de goma	Profilo in gomma	Profil de caoutchouc	Gummiprofil
14	DO1TO60351	8	Screw DIN 603 m5x10	Tornillos DIN 603 m5x10	Vite DIN 603 m5x10	Visser DIN 603 m5x10	Schraube DIN 603 m5x10

DOOR
PUERTA
PORTA
PORTE
TÜR

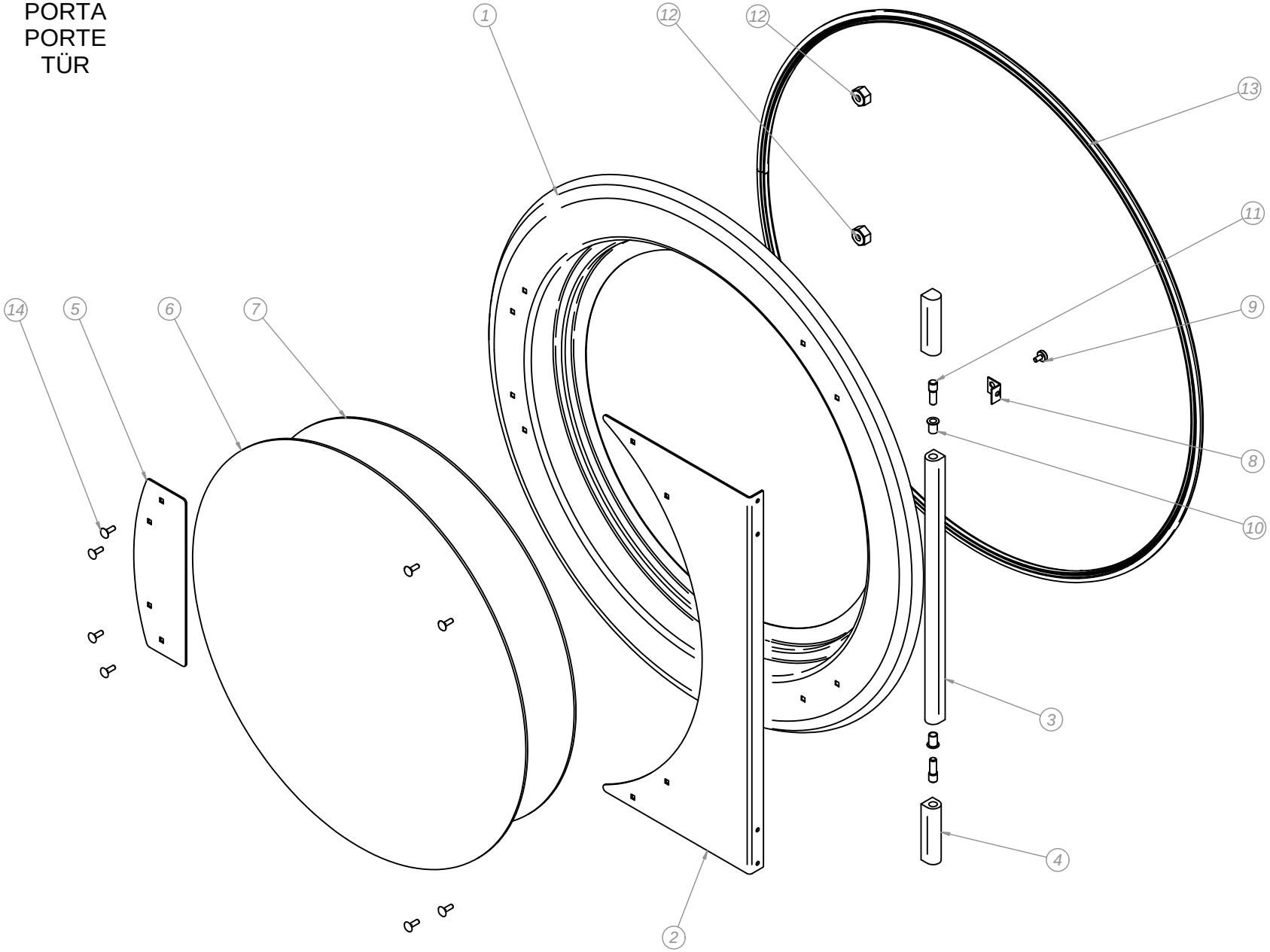

EXHAUST / VENTILACION / ASPIRAZIONE / VENTILATION / LÜFTUNG

Pos.	Código	Cant.	Description	Descripción	Descrizione	Désignation	Bezeichnung
1	DO1DE08317	1	Centrifugal fan	Ventilador centrífugo	Motoventilatore	Ventilateur centrifuge	Zentrifugalventilator
1	DO1DE08315	1	Centrifugal fan III	Ventilador centrífugo III	Motoventilatore III	Ventilateur centrifuge III	Zentrifugalventilator III
2	DO00V00117	1	Fan protection	Rejilla ventilador	Griglia ventilatore	Protecteur ventilateur	Ventilatorgitter
3	DO00V20125	1	Fan support	Soporte ventilador	Sostegno ventilatore	Soutien ventilateur	Unterstützung Ventilator

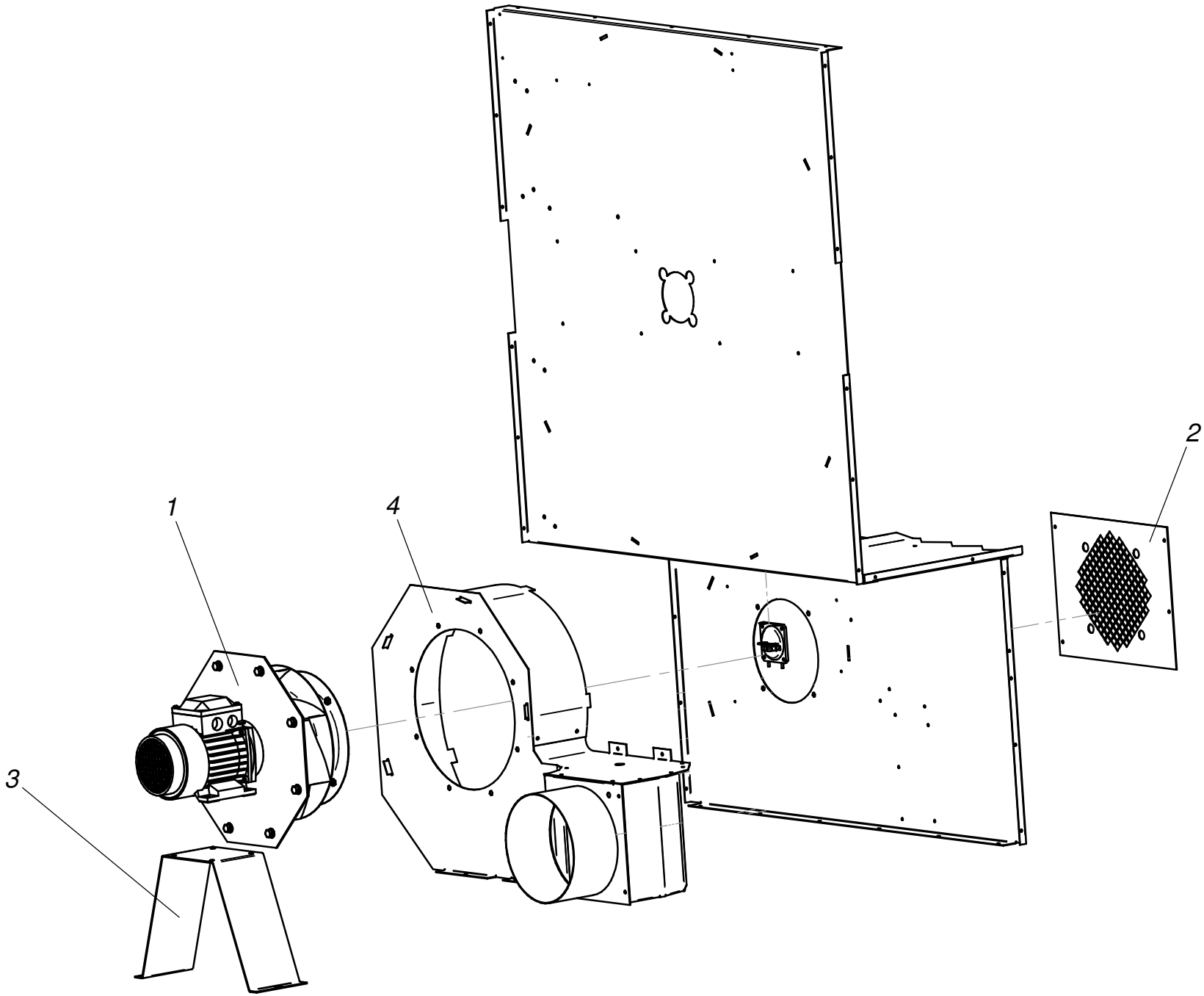
1
2
3
4

DRUM / TAMBOR / CESTO / TAMBOUR / TROMMEL

Pos.	Código	Cant.	Description	Descripción	Descrizione	Désignation	Bezeichnung
1	DO80D31001	1	Axle-radium set	Conjunto ejes-radios tambor	Albero completo du raggie	Ensemble axe-rayons	Achse-Speicher-Satz
2	DO80D31017	1	Drum	Tambor	Cesto	Tambour	Trommel
3	DO00D31004	3	Drum Spacer	Distanciador tambor	Distanziatore cesto	Spacer drum	Spacer trommel
4	DO00D31011	1	Bearing ring	Aro de Rodamiento	Anello di cuscinetto	Bage de roulament	Lagerring
5	DO80D31017	3	Axle drum suspender m-12	Conjunto tirantes tambor M-12	Albero tirante cesto M-12	Ensemble tenseur tambour M-12	Set trommelspannvorrichtung m-12
6	DO1TW00012	3	Nut M-12 DIN 936	Tuerca M-12 DIN 936	Dado M-12 DIN 936	Écrou M-12 DIN 936	Nuss M-12 DIN 936
7	DO1TN00012	3	Nut M-12 DIN 934	Tuerca M-12 DIN 934	Dado M-12 DIN 934	Écrou M-12 DIN 934	Nuss M-12 DIN 934
8	DO1TV00012	3	Washer M-12 DIN 127	Arandela M-12 DIN 127	Rondella M-12 DIN 127	Rondelle M-12 DIN 127	Scheibe M-12 DIN 127

DRUM / TAMBOR / CESTO / TAMBOUR / TROMMEL

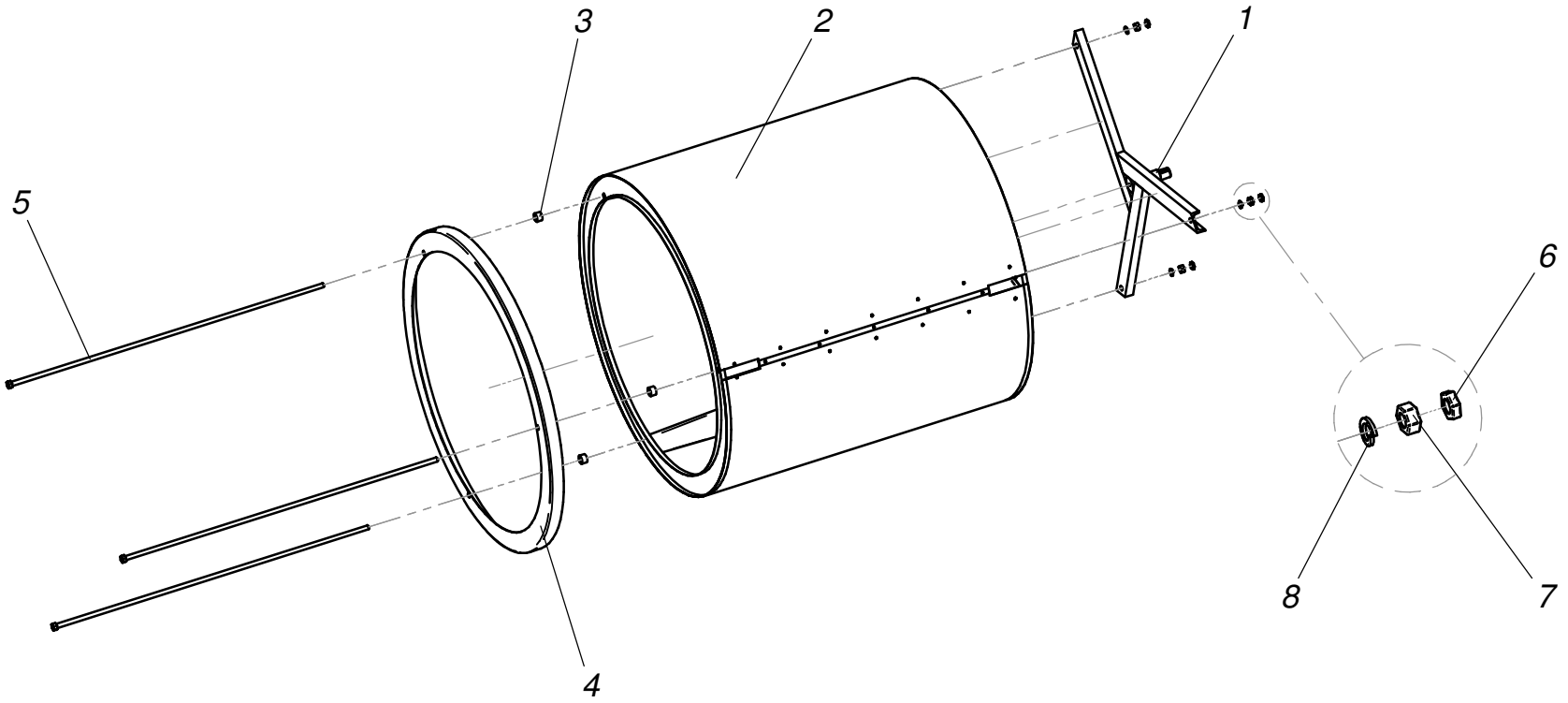

DRIVE / TRANSMISION / TRANSMISSIONE / TRANSMISSION / ÜBERTRAGUNG

Pos.	Código	Cant.	Description	Descripción	Descrizione	Désignation	Bezeichnung
1	DO1DC07054	1	Motor	Motor	Motore	Moteur	Motor
2	DO1JC70124	1	Driver pulley	Polea Motriz	Puleggia di guida	Poulie motrice	Antriebsriemenscheibe
3	DO1BA82489	1	Belt Poly-V	Correa Poy-V	Cinghia Poly-V	Courroie Poly-V	Bügel Poly-V
4	DO1JC70124	1	Driven pulley	Polea conducida	Puleggia condotta	Poulie entraînée	Abtriebscheibe
5	DO80D66010	1	Drum set	Conjunto tambor	Cesto	Ensemble tambour	Trommel Kompl.
6	DO00D30098	1	Motor support	Soporte motor	Supporto motore	Support moteur	Motor-Unterstützung
7	DO00D30020	1	Bearing support	Soporte rodamiento	Piastra supporto sede cuscinetti	Support roulement	Lagersitz
8	DO1ED04207	1	Bearing UCFC 207	Rodamiento UCFC 207	Cuscinetto UCFC 207	Roulement UCFC 207	Lager UCFC 207
9	DO1GX05520	1	Key 5x5x20	Chaveta 5x5x20	Chiavetta 5x5x20	Clavette 5x5x20	Keil 5x5x20
10	DO1GX08725	1	Key 8x87x25	Chaveta 8x7x25	Chiavetta 8x7x25	Clavette 8x7x25	Keil 8x7x25
11	DO1TA00520	1	Screw Din 933 M-5	Tornillo Din 933 M-5	Vite Din 933 M-5	Vis Din 933 M-5	Schraube Din 933 M-5
12	DO1TM00008	1	Washer M-8 Din 125	Arandela M-8 Din 125	Rondella M-8 Din 125	Rondelle M-8 Din 125	Scheibe M-8 Din 125
13	DO1Z030100	1	Washer	Arandela	Rondella	Rondelle	Scheibe
14	DO1TV00006	1	Washer M-6 Din 127	Arandela M-6 Din 127	Rondella M-6 Din 127	Rondelle M-6 Din 127	Scheibe M-6 Din 127
15	DO1TA00820	1	Screw Din 933 M-8	Tornillo Din 933 M-8	Vite Din 933 M-8	Vis Din 933 M-8	Schraube Din 933 M-8
16	DO1TV00008	1	Washer M-8 Din 127	Arandela M-8 Din 127	Rondella M-8 Din 127	Rondelle M-8 Din 127	Scheibe M-8 Din 127
17	DO1Z040083	1	Washer	Arandela	Rondella	Rondelle	Scheibe
18	DO1TA01045	1	Screw Din 933 M-10x45	Tornillo Din 933 M-10x45	Vite Din 933 M-10x45	Vis Din 933 M-10x45	Schraube Din 933 M-10x45
19	DO1TV00010	1	Washer M-10 Din 127	Arandela M-10 Din 127	Rondella M-10 Din 127	Rondelle M-10 Din 127	Scheibe M-10 Din 127

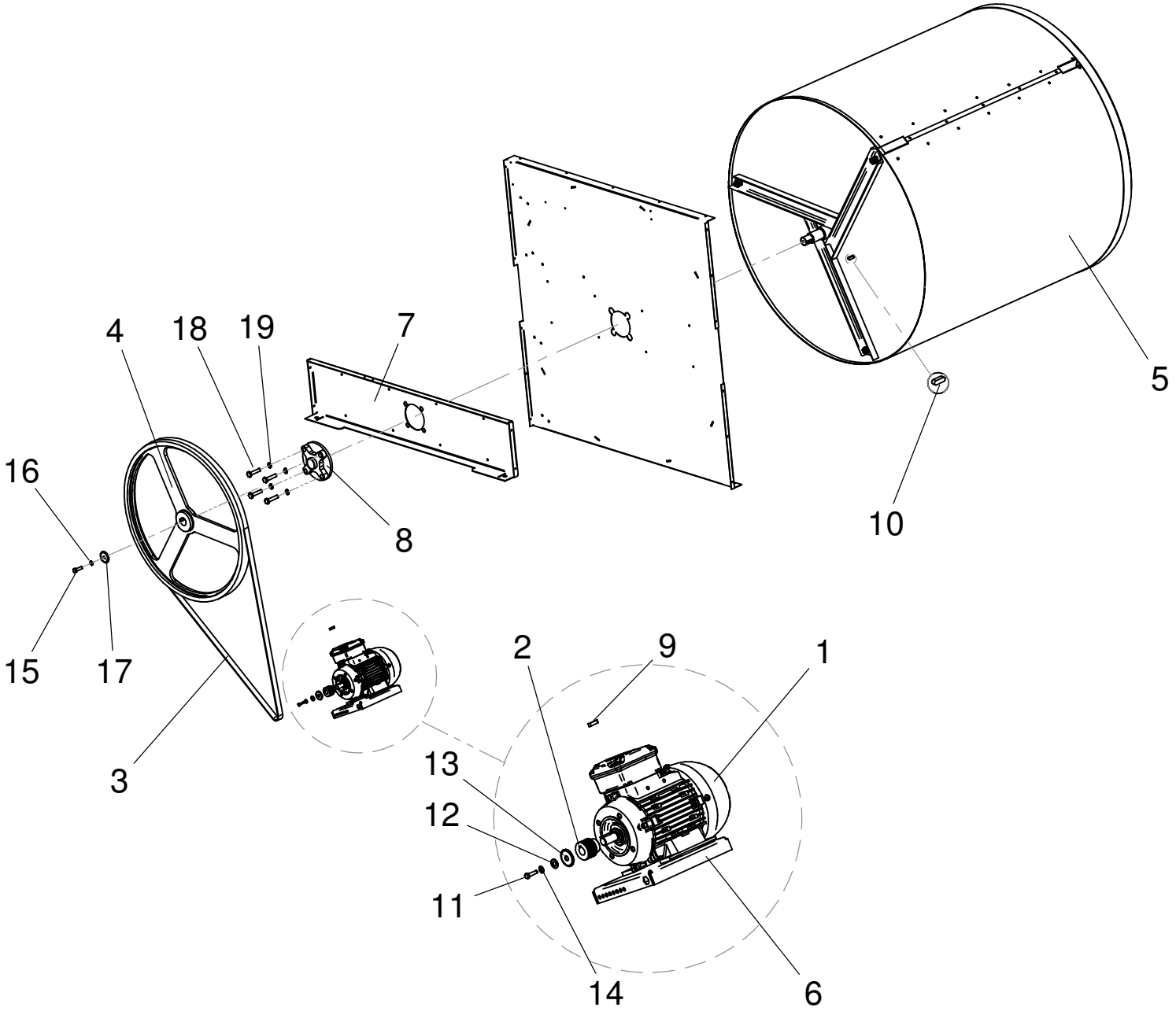
4
18
19
7
5
16
8
10
15
17
2
9
1
3
13
12
11
14
6