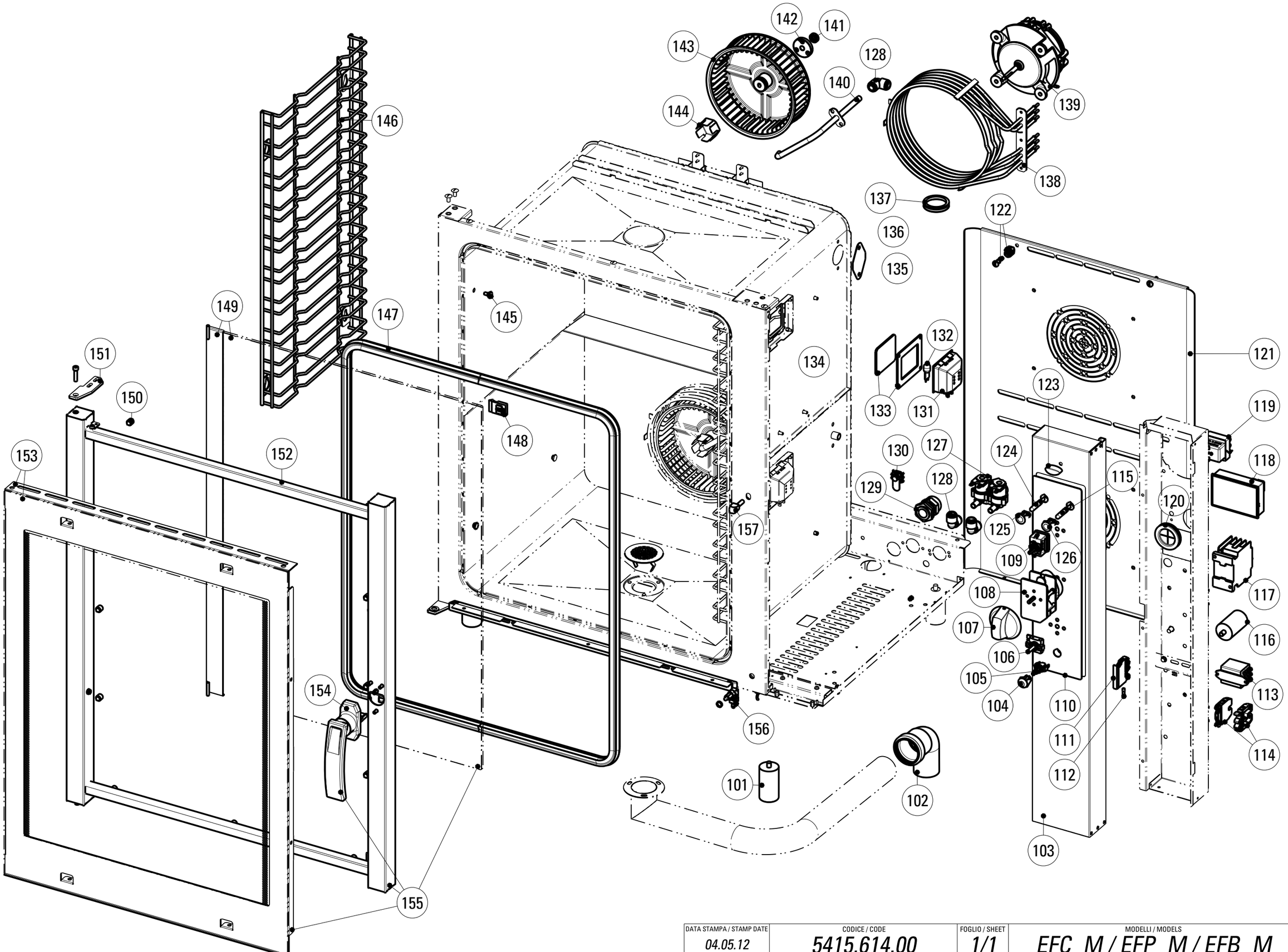

DATA STAMPA / STAMP DATE	CODICE / CODE	FOGLIO / SHEET	MODELLI / MODELS
04.05.12	*5415.614.00*	*1/1*	*EFC_M / EFP_M / EFB_M*

CODICI RICAMBIO PER FINITO / SPARE PARTS FOR THE FINISHED PRODUCT

Aggiornato al/Updated to 27/11/17

Artic./Item	Descrizione/Description	Modello/Model
951603	**FORNO ELETTRICO MISTO, VAPORE DIRETTO, ELETTROMECCANICO, 10 TEGLIE GN1/1** **ELECTRIC COMBI OVEN, DIRECT STEAM, ELECTROMECHANICAL CONTROL, 10XGN1/1 TRAYS**	**EFC10M**

Cons./Recom.	Pos./Posit.	Ricambio/Replacement			Prezzo/Price List
	00297000	RC00297000	PASSACAVO	FAIRLEAD	3,97
	01968000	RC01968000	FILTRO ANTIDISTURBO 240VCA	SNUBBER 240VCA	30,85
	02127000	RC02127000	SONDA TEMPERATURA FORNI "M"	"M" OVENS TEMPERATURE PROBE	21,21
	02134000	RC02134000	PROTEZIONE TUBO SCARICO FORNI	DRAIN PIPE PROTECTION	20,66
	02138000	RC02138000	FIANCO FORNO 10GN1/1	10GN1/1 OVEN SIDE	71,93
	02146000	RC02146000	SUPPORTO SR16 11.1297		
	02167000	RC02167000	BACINELLA VETRO INTERNO GN "M"		49,73
	101	RC01854000	PIEDINO H.70 FORNI	H.70 OVEN FOOT	16,97
	102	RC01926000	CURVA 87G30' HTB50	ELBOW	9,73
	103	RC01908000	CRUSCOTTO STAMPATO "M" FORNI 10 TEGLIE	10 TRAYS "M" OVENS PRINTED CONTROL PANEL	94,76
	104	RC02016000	TASTO LISCIO SR16 11.1310	BUTTON	4,93
*	105	RC01960000	INTERRUTTORE SR.CM NO H1012	SWITCH SR.CM NO H1012	7,81
	106	RC01890000	SELETTORE FORNO "M"	"M" OVEN SWITCH	14,52
	107	RC01941000	MANOPOLA ELETTRICA FORNI	OVENS ELECTRIC KNOB	7,23
	108	RC01888000	CONTAMINUTI 120' 2 CONTATTI FORNI EFC_M	2 CONTACTS TIMER FOR OVEN EFC_M	60,28
*	109	RC01958000	TERMOSTATO DI LAVORO FORNO	WORKING THERMOSTAT 300°	24,70
	110	RC01945000	TARGA TECNOINOX "M" FORNI GN/PAST	TECNOINOX "M" PLATE	23,99
	111	RC01962000	PORTAFUSIBILE 5X20 SEZ.4MMQ BARRA DIN	FUSEHOLDER 5X20 SECTION 4MM2	17,01
*	112	RC01861000	FUSIBILE IN VETRO 5X20 4A 250V	5X20 4A 250V GLASS FUSE	3,90
	113	RC00774000	RELE'	RELAY	45,34
	114	RC01448000	MORSETTIERA INDUSTRIALE TRIFASE	CONNECTING BLOCK	31,00
*	115	RC01782000	LAMPADA SEGN.NEON FASTON VERDE 230V	GREEN NEON LAMP 230V	6,09
*	117	RC00006209	TELERUTTORE 25A	REMOTE CONTROL SWITCH	85,29

L'azienda si riserva il diritto di apportare ulteriori aggiornamenti senza preavviso. / The data may be updated without prior warning

Artic./Item | Descrizione/Description | Modello/Model

951603 | **FORNO ELETTRICO MISTO, VAPORE DIRETTO, ELETTROMECCANICO, 10 TEGLIE GN1/1**
ELECTRIC COMBI OVEN, DIRECT STEAM, ELECTROMECHANICAL CONTROL, 10XGN1/1 TRAYS | **EFC10M**

Cons./Recom.	Pos./Posit.	Ricambio/Replacement			Prezzo/Price List
	118	RC01961000	SCHEDA INVERSORE-UMIDIFICATORE-SELETTORE	REVERSING/HUMIDIFIER/SELECTOR BOARD	72,04
*	119	RC01864000	TERMOSTATO SICUREZZA 360°C -25K	360°C-25K SECURITY THERMOSTAT	89,75
	120	RC01943000	PASSACAVO DI.38	CABLE GLAND	17,80
	121	RC01910000	DEFLETTORE FORNI EF_10_	10GN1/1 OVENS DEFLECTOR	105,88
	122	RC02012000	VITE 1/4 GIRO "DZUS"	1/4 TURNING SCREW	16,10
	123	RC01942000	MANOPOLA APERTURA SFIATO MECC.FORNI	OVENS VENT OPENING KNOB	6,50
*	124	RC00052000	LAMPADA SEGN.NEON FASTON ARANCIO 230V	SIGNAL LAMP	5,19
	125	RC02014000	GEMMA ARANCIONE SR16 11.1331	ORANGE INDICATOR LIGHT	4,93
	126	RC02015000	GEMMA VERDE SR16 11.1332	GREEN INDICATOR LIGHT	4,93
	127	RC01841000	ELETTROV. IN 3/4 - OUT 2VIE	SOLENOID VALVE IN 3/4 - OUT 2 WAYS	23,05
	128	RC01922000	RACCORDO J.G.90° D.10 PM0310E	PIPE 90° D.10	15,29
	129	RC01055000	PRESSACAVO PG21 CON DADO	CABLE GLAND WITH NUT	9,16
	130	RC00304000	MORSETTO EQUIPOTENZIALE COMPLETO	EQUIPOTENTIAL CONNECTING BLOCK	6,62
	131	RC01957000	CALOTTA CON LAMPADA G9 40W	25W G9 LAMP COVER	9,59
*	132	RC01856000	LAMPADA ALOGENA 230V 40W	HALOGEN LAMP 230V 40W	10,64
	133	RC01855000	GUARNIZIONE+VETRO CALOTTA LAMPADA	GASKET + LAMP GLASS COVER	25,23
	134	RC01919000	ASTA ROTAZIONE FARFALLA SF.FORNI GN	OVENS VENT THROTTLE TURNING AXLE	22,71
	135	RC01971000	RACCORDO E BICONO D6 SIT	CONNECTION AND OLIVE D6	5,78
	136	RC02018000	FARFALLA SFIATO MECC. D.40 FORNI	D40 MECH. OVENS VENT THROTTLE	6,55
	137	RC01939000	GUARNIZIONE V-RING D.40 NBR	D.40 NBR V-RING GASKET	5,57
*	138	RC01844000	RESISTENZA 230V 8000W FORNO VENT.	230V 8KW HEATING ELEMENT	123,39
	139	RC01843000	MOTORE 230V 50HZ 0,25KW DOPPIA VELOCITÀ	DOUBLE SPEED MOTOR 230V 50HZ 0,25KW	193,38
	140	RC01972000	ASSIEME TUBO UMIDIFICATORE FORNI EF_	EF_ OVENS HUMIDIFIER TUBE ASSEMBLY	24,42

L'azienda si riserva il diritto di apportare ulteriori aggiornamenti senza preavviso. / The data may be updated without prior warning

Artic./Item | Descrizione/Description | Modello/Model

951603 | **FORNO ELETTRICO MISTO, VAPORE DIRETTO, ELETTROMECCANICO, 10 TEGLIE GN1/1**
ELECTRIC COMBI OVEN, DIRECT STEAM, ELECTROMECHANICAL CONTROL, 10XGN1/1 TRAYS | **EFC10M**

Cons./Recom.	Pos./Posit.	Ricambio/Replacement			Prezzo/Price List
	141	RC01845000	ANELLO TENUTA ALBERO 8X15X5 A	8X15X5A SHAFT RING	8,01
	142	RC01920000	FLANGIA ANELLO TEN. DI.8 DE.18 H.5 FORNI	OVENS SEALING RING FLANGE DI.8 DE.18 H.5	18,44
	143	RC01846000	VENTOLA RADIALE 200X61	RADIAL FAN 200X61	68,20
	144	RC01909000	VENTOLA UMIDIFICATORE FORNI	OVENS HUMIDIFIER FAN	15,49
	145	RC01918000	PERNO AGGANCIO PARATIE M5 FORNI	OVEN RUNNERS COUPLING PIN	6,91
	146	RC01986000	REGGIGRIGLIE 10 LIV TOND. 10GN1/1 (1 PZ)	10 LEVEL ROD GRID HOLDER 10GN1/1	99,67
*	147	RC01848000	GUARNIZIONE FACCIATA FORNI 10GN1/1	10 GN1/1 OVEN FRONT GASKET	50,34
	148	RC01924000	AGGANCIO VETRO INTERNO FORNI	OVENS INTERNAL GLASS COUPLER	9,86
	149	RC01849000	VETRO INTERNO COMPLETO 10GN1/1	COMPLETE INTERNAL GLASS 10 GN1/1	110,42
	150	RC01850000	DISTANZIALE VETRO INTERNO FORNI	INNER GLASS SPACER FOR OVEN	5,14
	151	RC01907000	CERNIERA PORTA FORNI	OVENS DOOR HINGE	17,28
	152	RC01973000	ASSIEME TELAIO PORTA FORNI 10GN1/1	10GN1/1 OVENS DOOR FRAME	103,70
	153	RC01851000	VETRO ESTERNO COMPLETO 10GN1/1	COMPLETE EXTERNAL GLASS 10 GN1/1	194,56
	154	RC02007000	MANIGLIA QUADRA FORNO	OVEN SQUARE HANDLE	108,19
	155	RC02001000	PREMONTAGGIO PORTA 10GN1/1	10 GN1/1 OVEN COMPLETE DOOR	514,18
*	156	RC01853000	MICROINTERRUTTORE FORNI C/DADI	OVEN MICROSWITCH WITH NUTS	10,34
	157	RC01940000	NASELLO DI SERRAGGIO 6303-020022	CLOSING PIN 6303-020022	28,97
	158	RC02009000	FILTRO SCARICO CAMERA FORNI	OVEN CHAMBER DRAIN FILTER	19,92

L'azienda si riserva il diritto di apportare ulteriori aggiornamenti senza preavviso. / The data may be updated without prior warning