MODULAR

# MOD. 70/70 CFVE

ED. 02-09
TAV. 253.557.02

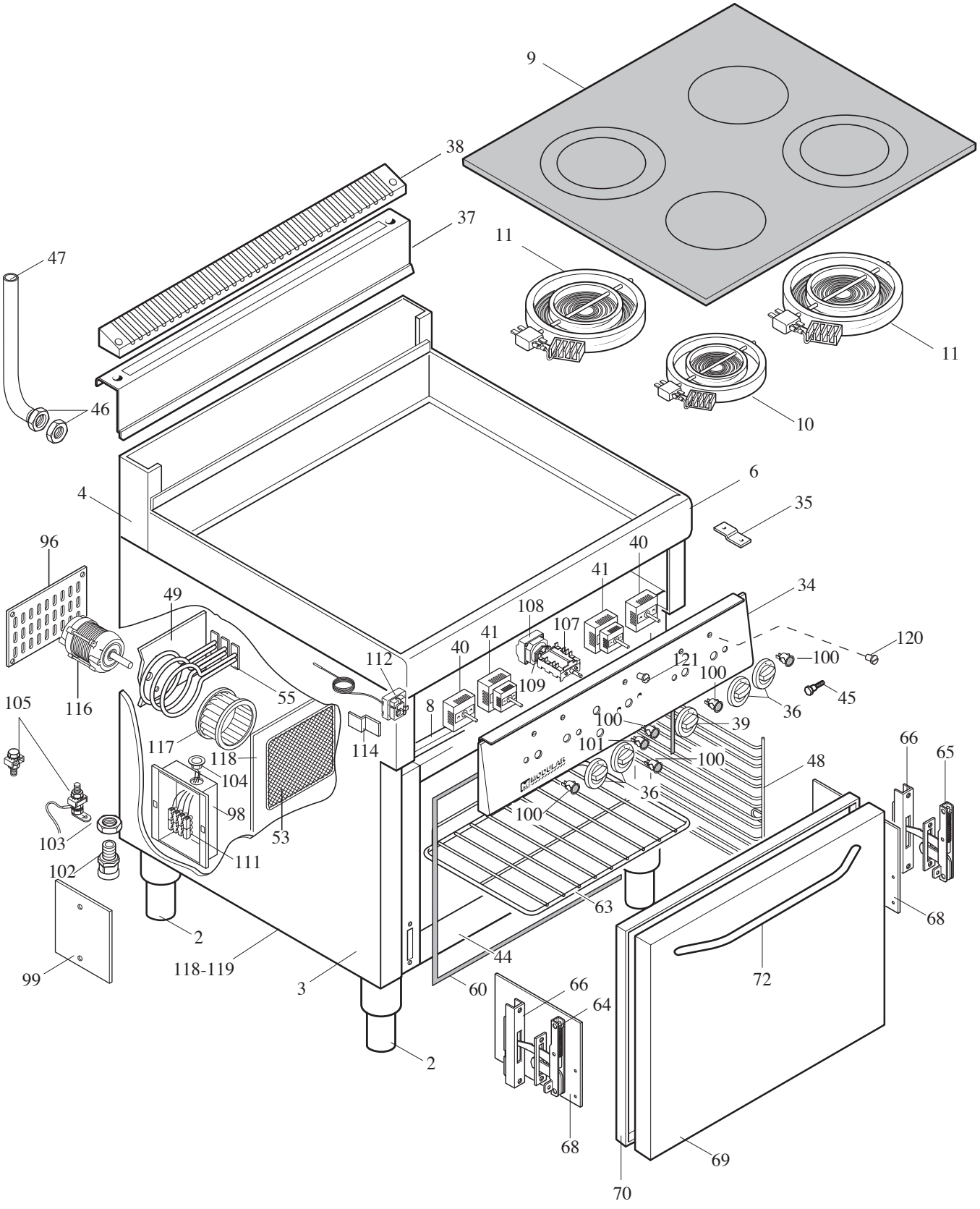

**MODULAR**

LISTA RICAMBI

cod. 253.558.02

# CUCINA VETROCERAMICA CON FORNO ELETTRICO MOD. 70/70 CFVE

ED. 02-09

| POS. | CODICE | RIF. MODIFICHE | DENOMINAZIONE | PREZZO |
|---|---|---|---|---|
| 2 | 912.033.00 | sost. il 612.014.00 dal 01/01/09 | Piede D.2" vite M10 | |
| 3 | 621.783.00 | sost. il 621.581.00 dal 01/01/09 | Involucro esterno cucina 70/70 el. | |
| 4 | 621.770.00 | sost. il 621.588.00 dal 01/01/09 | Schienale sup 70/70 | |
| 6 | 621.574.00 | sost. il 611.565.00 dal 01/01/09 | Assieme piano 70/70 PVE | |
| 8 | 622.411.00 | | Fondo top 70/70 CFG | |
| 9 | 655.001.00 | | Vetroceramico 600x560x6 | |
| 10 | 665.054.00 | | Resistenza singolo circuito 2100W 230V | |
| 11 | 665.052.00 | | Resistenza doppio circuito 2500W 230V | |
| 34 | 621.600.00 | | Cruscotto cucina 70/70 CFE | |
| 35 | 623.002.15 | | Squadretta fissaggio cruscotto | |
| 36 | 612.059.00 | sost. il 612.026.00 dal 01/01/09 | Ass. manopola reg. di energia De 72 | |
| 37 | 611.752.00 | sost. il 611.588.00 dal 01/01/09 | Ass. alzatina forata | |
| 38 | 621.923.13 | sost. il 625.097.00 dal 01/01/09 | Griglietta per alzatina 70/70 | |
| 39 | 612.053.00 | sost. il 612.019.00 dal 01/01/09 | Ass. manopola el. 50÷300°C De 72 | |
| 40 | 661.058.00 | sost. il 661.069.00 dal 01/01/09 | Reg. di energia 230V 505702 1010 | |
| 41 | 661.102.00 | sost. il 661.068.00 dal 01/01/09 | Reg. di energia DC 50.55021.100 | |
| 44 | 611.133.13 | sost. il 611.133.00 dal 15/01/03 | Ass. forno elettrico | |
| 45 | 641.013.00 | | Perno fiss. reggigriglie | |
| 46 | 673.026.00 | | Controdado 1/2"gas | |
| 47 | 631.068.00 | | Tubo scarico vapori F.C. 700 | |
| 48 | 683.015.00 | | Ass. reggigriglia per CFE | |
| 49 | 622.110.00 | | Piastra fissaggio motore F.E. | |
| 53 | 683.014.00 | | Protezione ventola (filo acciaio) | |
| 54 | 625.018.00 | | Protezione ventola (smaltato) | |
| 55 | 665.008.00 | | Resistenza forno 1260W - 230V | |
| 60 | 652.014.00 | sost. il 652.001.00 dal 15/01/03 | Guarnizione porta forno | |
| 63 | 683.016.00 | | Griglia GN 1/1 per forno elettrico | |
| 64 | 684.010.00 | | Cerniera Sx per porta forno | |
| 65 | 684.009.00 | | Cerniera Dx per porta forno | |
| 66 | 684.011.00 | sost.il 911.147.00 | Portarullino | |
| 68 | 623.032.00 | | Protezione cerniera forno | |
| 69 | 621.868.00 | sost. il 612.126.00 dal 01/01/09 | Porta forno | |
| 70 | 825.020.00 | sost. il 625.009.00 dal 01/01/09 | Controporta forno | |
| 72 | 611.926.00 | sost. il 625.104.00 dal 01/01/09 | Ass. maniglia porta forno | |
| 96 | 621.151.00 | | Chiusura forno motore | |
| 98 | 623.210.00 | | Supporto morsettiera CFE | |
| 99 | 623.454.00 | | Coperchio morsettiera CFE | |
| 100 | 663.043.00 | sost. il 663.000.00 dal 01/01/09 | Segnalatore verde 41 F2 + dente P | |
| 101 | 663.044.00 | sost. il 663.001.00 dal 01/01/09 | Segnalatore arancio 41 F2 + dente P | |
| 102 | 663.028.00 | | Pressacavo V-TEC21 202264 | |
| 103 | 663.021.00 | | Controdado PG 21 | |

**MODULAR**

LISTA RICAMBI

cod. 253.558.02

# CUCINA VETROCERAMICA CON FORNO ELETTRICO MOD. 70/70 CFVE

ED. 02-09

| POS. | CODICE | RIF. MODIFICHE | DENOMINAZIONE | PREZZO |
|---|---|---|---|---|
| 104 | 663.015.00 | | Passacavo D. 25.5 SB 1000-12 HEJCO | |
| 105 | 611.320.00 | | Montaggio viti di terra gen/equip. | |
| 107 | 661.000.00 | | Commutatore ang. 15A - 4941015.30 | |
| 108 | 661.027.00 | | Termostato forno 50÷300°C 55.34052815 | |
| 109 | 661.013.00 | | Staffa di aggancio 617078 | |
| 111 | 663.036.00 | sost. il 663.019.00 dal 01/01/09 | Morsettiera FV 173 4 poli 40A | |
| 112 | 661.045.00 | | Termostato di sicurezza 350°C EGO | |
| 114 | 623.212.00 | | Supporto termostato di sicurezza FTE | |
| 116 | 664.034.00 | sost. il 664.000.00 dal 01/01/09 | Motore asincrono 4 poli 220/240 50/60Hz | |
| 117 | 644.000.00 | | Ventola 160x60 n°44 alette | |
| 118 | 622.237.00 | | Fondo cucina forno elettrico | |
| 119 | 623.220.00 | | Protezione laterale fondo CFE | |
| 120 | 682.003.00 | | Placchetta per indice | |
| 121 | 682.004.00 | | Placchetta per indice forno | |