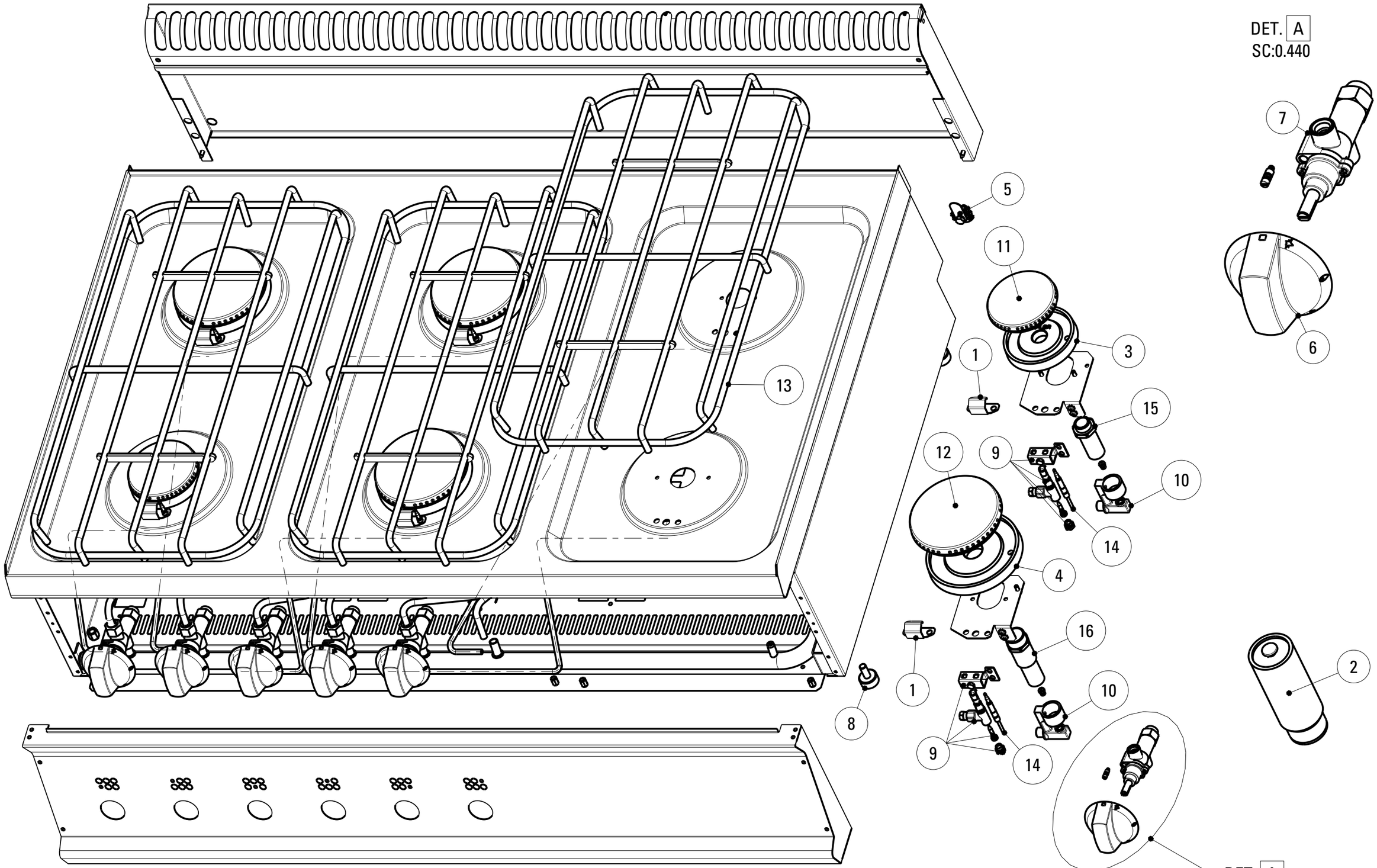

DATA STAMPA / STAMP DATE	CODICE / CODE	FOGLIO / SHEET	MODELLI / MODELS
28.11.12	*5415.715.00*	*1/1*	*EC_G7*

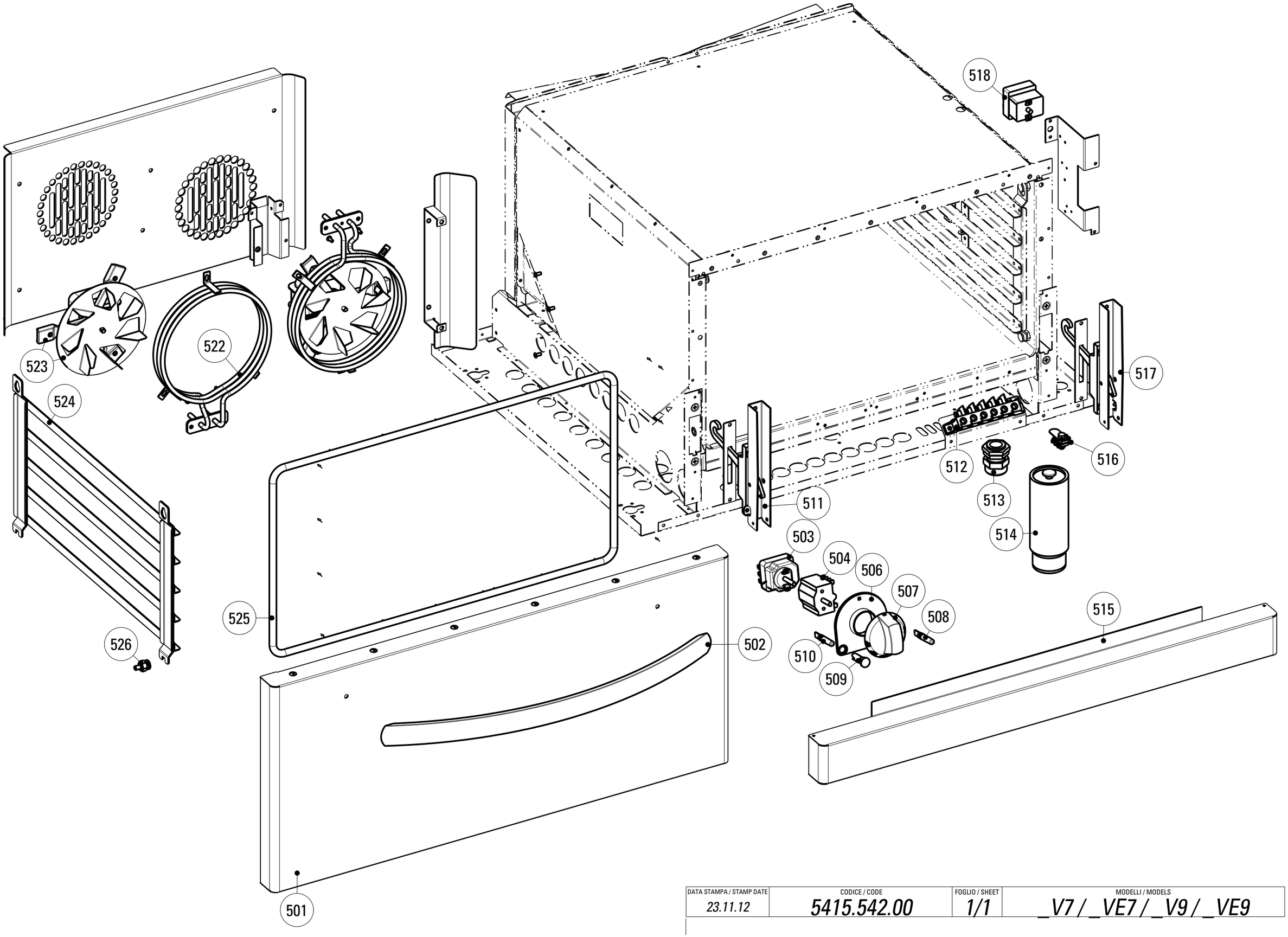

DATA STAMPA / STAMP DATE	CODICE / CODE	FOGLIO / SHEET	MODELLI / MODELS
23.11.12	*5415.542.00*	*1/1*	*_V7 / _VE7 / _V9 / _VE9*

CODICI RICAMBIO PER FINITO / SPARE PARTS FOR THE FINISHED PRODUCT

Aggiornato al/Updated to 27/11/17

Artic./Item	Descrizione/Description	Modello/Model
613060	**CUCINA GAS 4 FUOCHI CON FORNO ELETTRICO VENTILATO GN1/1** **4 BURNERS GAS RANGE WITH GN1/1 FAN ASSISTED ELECTRIC OVEN**	**EF70GV7**

Cons./Recom.	Pos./Posit.	Ricambio/Replacement			Prezzo/Price List
	01051000	RC01051000	CAMINO 700 L7	FLUE 700 L7	118,28
	01	RC02069000	TEGOLO PILOTA ECO	PILOT TILE	9,71
	03	RC01673000	CORPO BRUCIATORE 3.5KW	BURNER BODY 3.5KW	36,41
	04	RC01674000	CORPO BRUCIATORE 6KW	BURNER BODY 6KW	43,73
	05	RC00304000	MORSETTO EQUIPOTENZIALE COMPLETO	EQUIPOTENTIAL CONNECTING BLOCK	6,62
*	07	RC05001400	RUBINETTO GAS	GAS COCK	79,66
	09	RC01140000	GRUPPO PILOTA	TOP BURNER PILOT GROUP	21,40
	10	RC01677000	PORTAUGELLO BRUCIATORE TECNO70ECO	NOZZLE HOLDER	23,00
*	11	RC01671000	SPARTIFIAMMA 3.5KW	BURNER COVER 3.5KW	32,22
*	12	RC01672000	SPARTIFIAMMA 6-8KW	BURNER COVER 6KW	40,31
	13	RC02119000	SUPPORTO PENTOLE L7_ECO TONDINO	ROD PAN HOLDER L7_ECO	64,48
*	14	RC00118000	TERMOCOPPIA M9X1 L600	TERMOCOUPLE	15,56
	15	RC01675000	VENTURI PER BRUCIATORE 3.5KW	BURNER VENTURI 3.5KW	18,11
	16	RC01676000	VENTURI PER BRUCIATORE 6KW	BURNER VENTURI 6KW	22,22
	501	RC02028000	PORTA FORNO GN2/1 TECNO70	DOOR W/HANDLE	277,87
	502	RC02082000	MANIGLIA FORNO	OVEN HANDLE	55,54
*	504	RC00070000	COMMUTATORE TRIFASE	SWITCH	20,52
*	504	RC01610000	TERMOSTATO DI LAVORO FORNO	WORKING THERMOSTAT OVEN L9	82,86
	507a	RC01835000	MANOPOLA PF NERA	BLACK KNOB	9,76
	507b	RC02054000	MANOPOLA PF GRIGIA	GREY KNOB	9,05
*	508	RC00052000	LAMPADA SEGN.NEON FASTON ARANCIO 230V	SIGNAL LAMP	5,19
*	509	RC01783000	PORTALAMPADA TRASPARENTE D10	TRANSPARENT LAMP HOLDER D10	5,30
*	510	RC01782000	LAMPADA SEGN.NEON FASTON VERDE 230V	GREEN NEON LAMP 230V	6,09

L'azienda si riserva il diritto di apportare ulteriori aggiornamenti senza preavviso. / The data may be updated without prior warning

Artic./Item	Descrizione/Description	Modello/Model
613060	**CUCINA GAS 4 FUOCHI CON FORNO ELETTRICO VENTILATO GN1/1** **4 BURNERS GAS RANGE WITH GN1/1 FAN ASSISTED ELECTRIC OVEN**	**EF70GV7**

Cons./Recom.	Pos./Posit.	Ricambio/Replacement			Prezzo/Price List
	511	RC01068000	CERNIERA SX PORTA FORNO GN C/P.RULLINO	LEFT HINGE	37,51
	512	RC00194000	MORSETTIERA FV 122 B	CONNECTING BLOCK	9,16
	513	RC01055000	PRESSACAVO PG21 CON DADO	CABLE GLAND WITH NUT	9,16
	514	RC00602000	PIEDE 1"3/4 INOX	FOOT	36,41
	515	RC01064000	ZOCCOLO FORNO L7	OVEN SOCLE L7	46,45
	517	RC01067000	CERNIERA DX PORTA FORNO GN C/P.RULLINO	RIGHT HINGE	37,51
*	518	RC00305000	TERMOSTATO DI SICUREZZA	SAFETY THERMOSTAT	85,19
*	522	RC01562000	RESISTENZA CIRCOLARE 2,5kW	CIRCULAR HEATING ELEMENT	68,74
	523	RC01561000	MOTOVENTILATORE COMPLETO FORNO EL.VENT.	ELECTRIC VENTILATOR _VE7	106,18
	524	RC02032000	SUPPORTO GRIGLIA FORNO EL.VENTILATO	OVEN GRID HOLDER	85,40
	525	RC01826000	GUARNIZIONE TESSILE PER FORNO GN	TEXTILE GASKET FOR OVEN	52,43
	526	RC01585000	PIOLINO SUPP.GRIGLIA FORNO EL.VENTILATO	PIN FOR OVEN RUNNERS SUPPORT	14,94
	6a	RC01887000	MANOPOLA GAS NERA	GAS BLACK KNOB	8,15
	6b	RC02074000	MANOPOLA GAS GRIGIA	GREY KNOB	8,79

L'azienda si riserva il diritto di apportare ulteriori aggiornamenti senza preavviso. / The data may be updated without prior warning