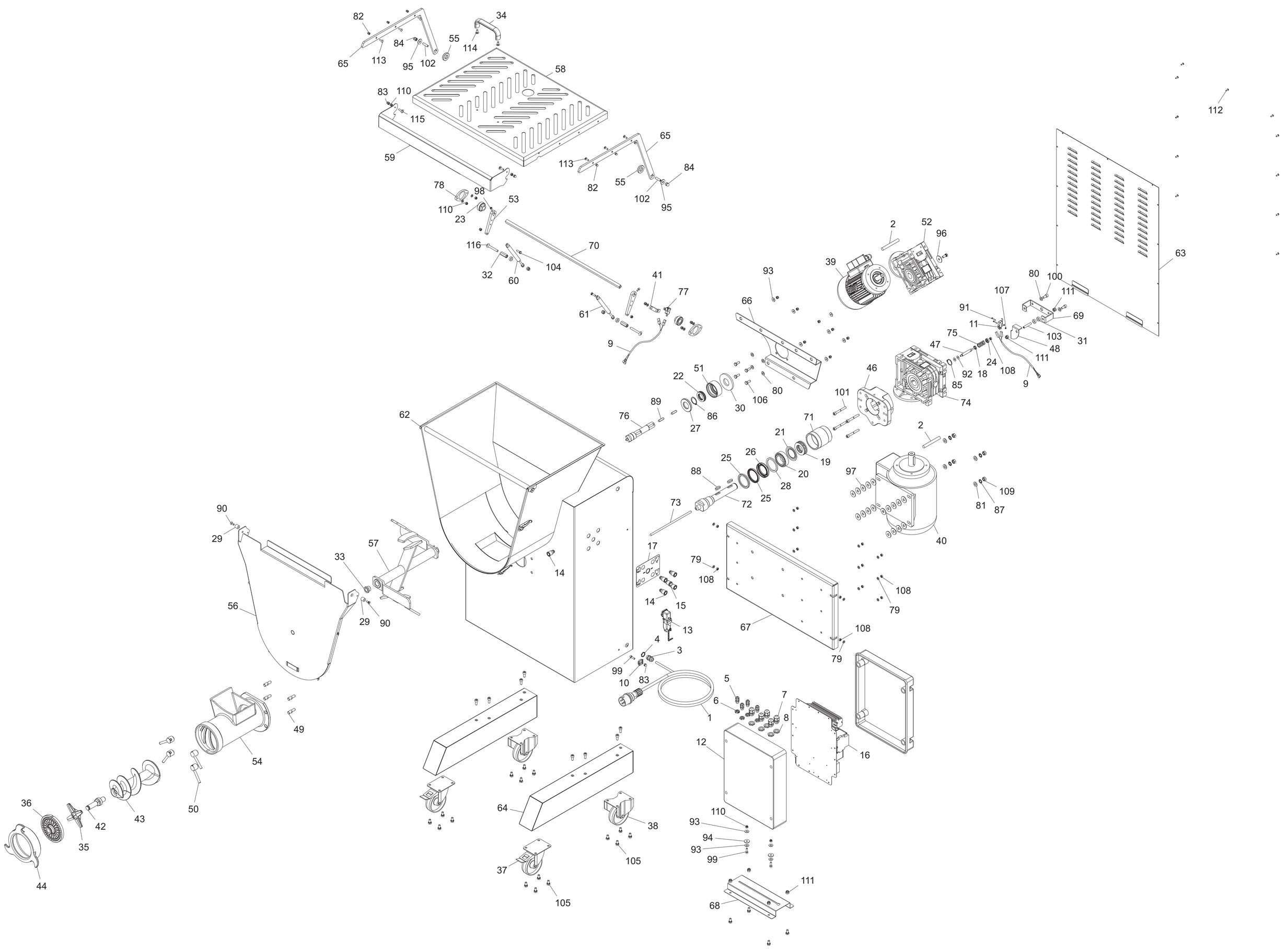

82
34
84
55
114
65
113
95
102
58
83
110
115
112
59
65
113
84
82
55
102
95
78
98
110
23
53
116
70
32
60
104
2
52
96
39
63
41
77
93
80
100
107
111
61
66
91
69
11
103
31
9
75
48
47
24
111
92
18
108
9
85
46
22
51
80
106
30
74
89
86
101
76
27
71
62
21
2
19
26
25
20
88
28
97
109
25
72
81
87
73
40
90
29
57
33
17
79
108
14
108
79
56
29
90
14
15
13
67
108
79
4
3
99
10
83
5
7
6
8
1
49
12
16
54
50
36
42
43
64
38
110
93
94
93
99
35
105
37
111
44
105
68

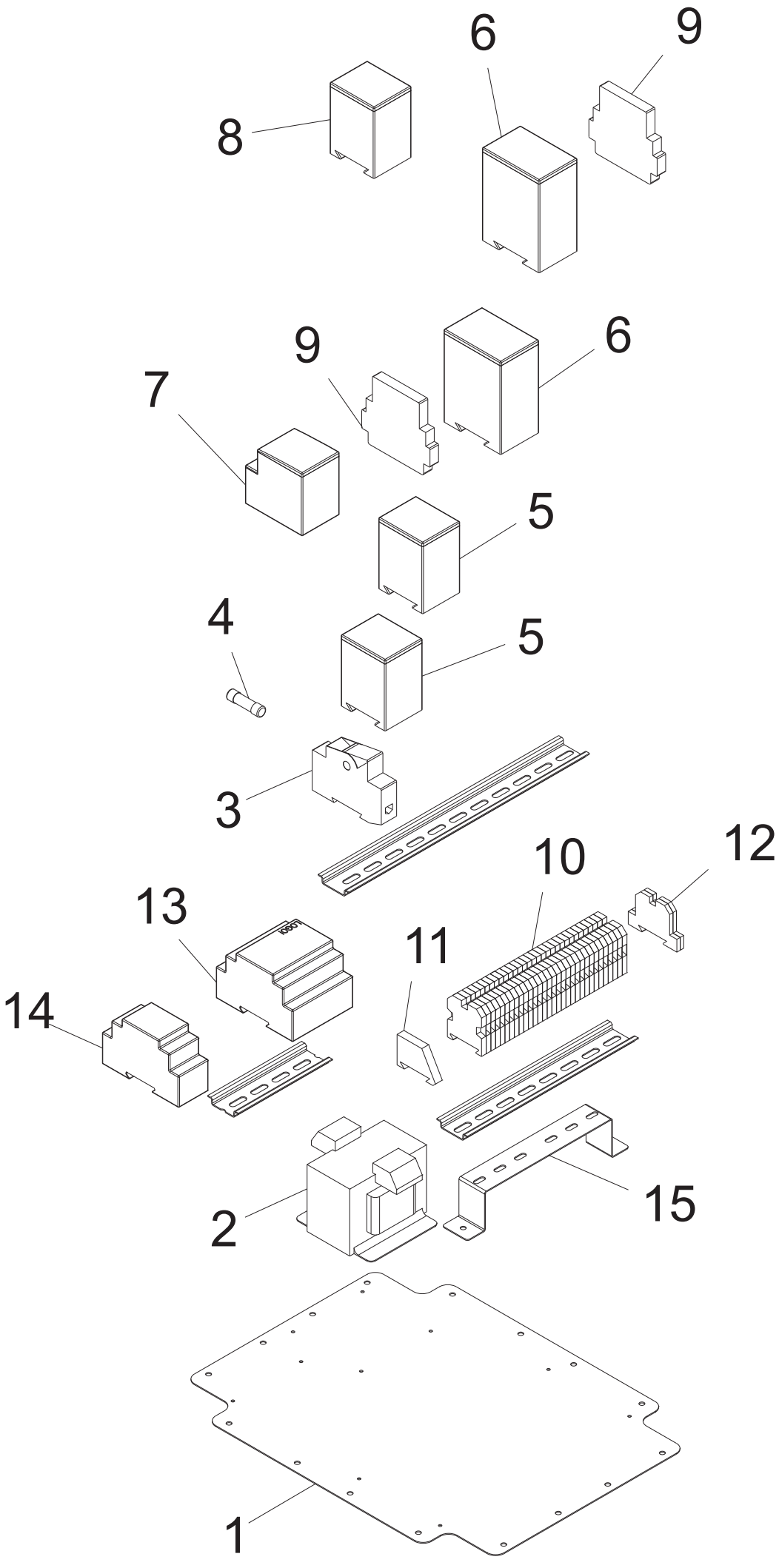
8
6
9
9
6
7
5
4
5
3
10
12
13
11
14
2
15
1

Bocca lunga
Longer barrel head
Lange Ausgangöffnung
Bouche longue
Boca larga

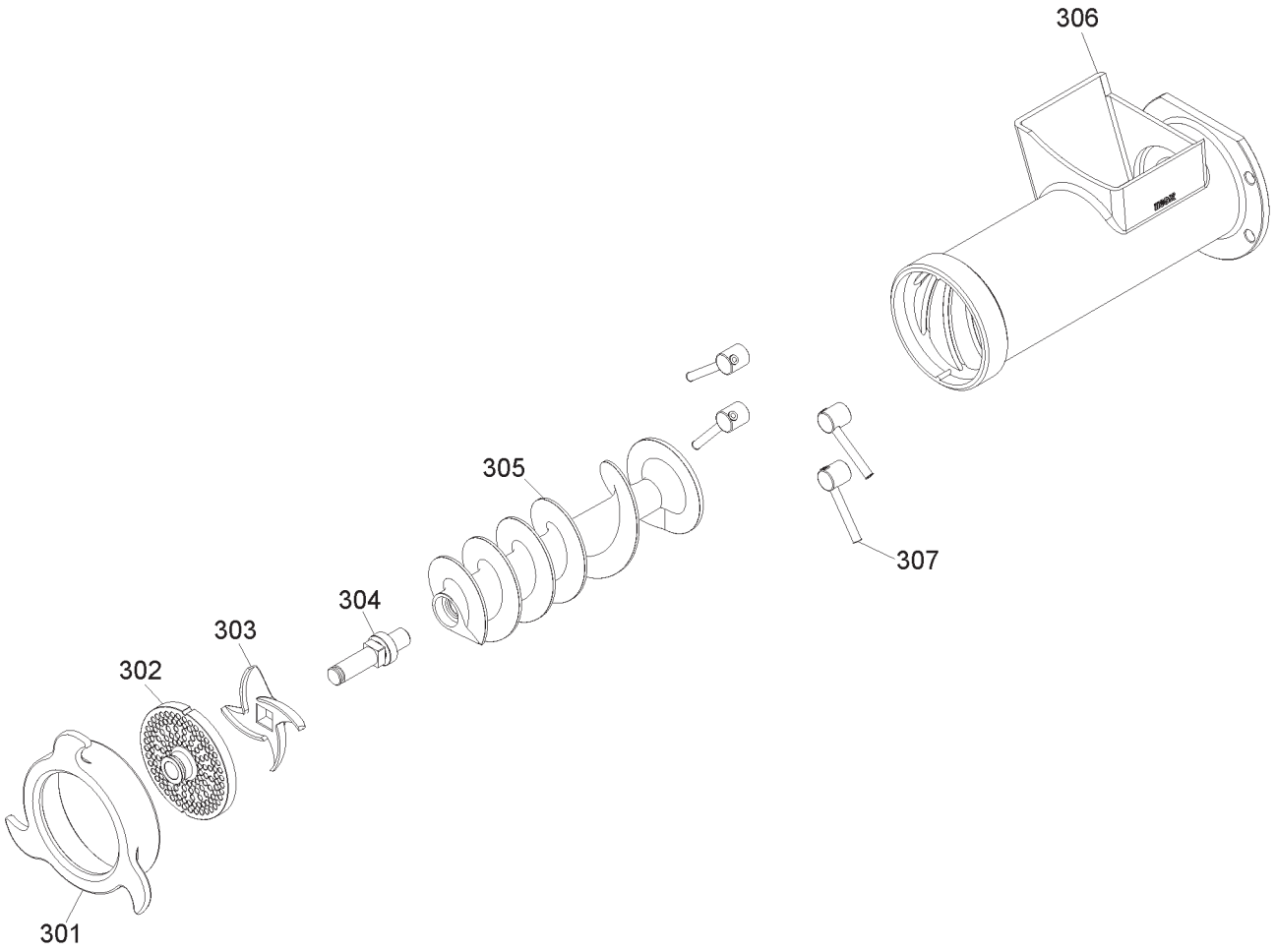

Unger

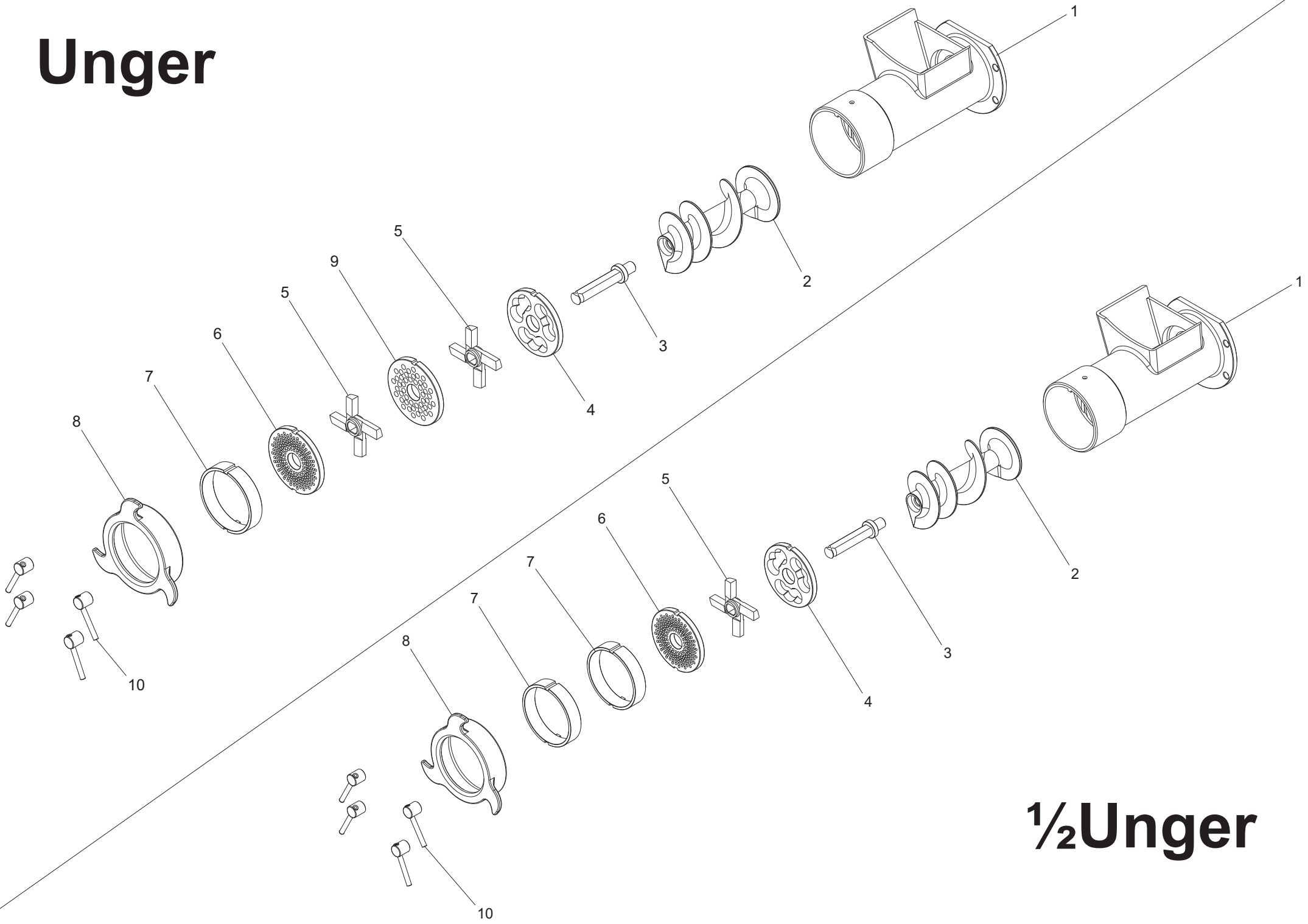

½Unger

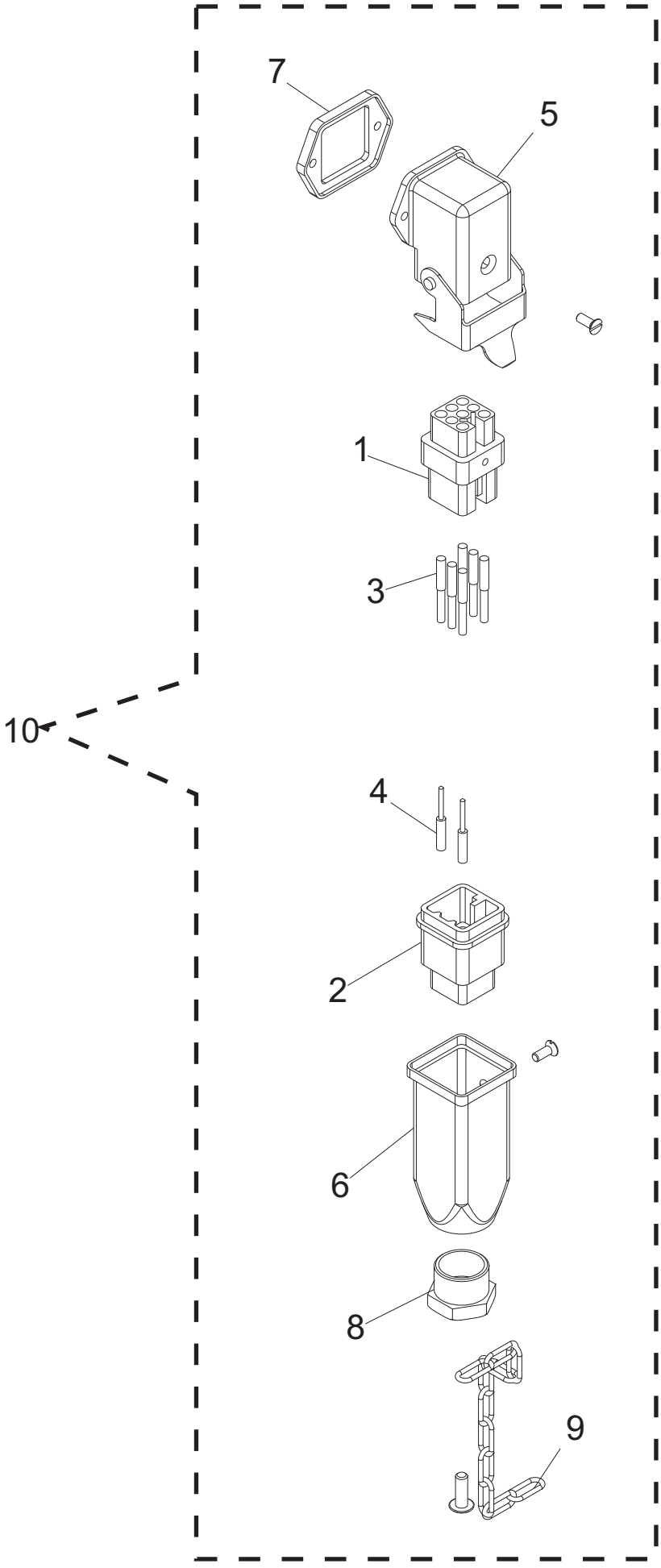
7
5
1
3
10
4
2
6
8
9

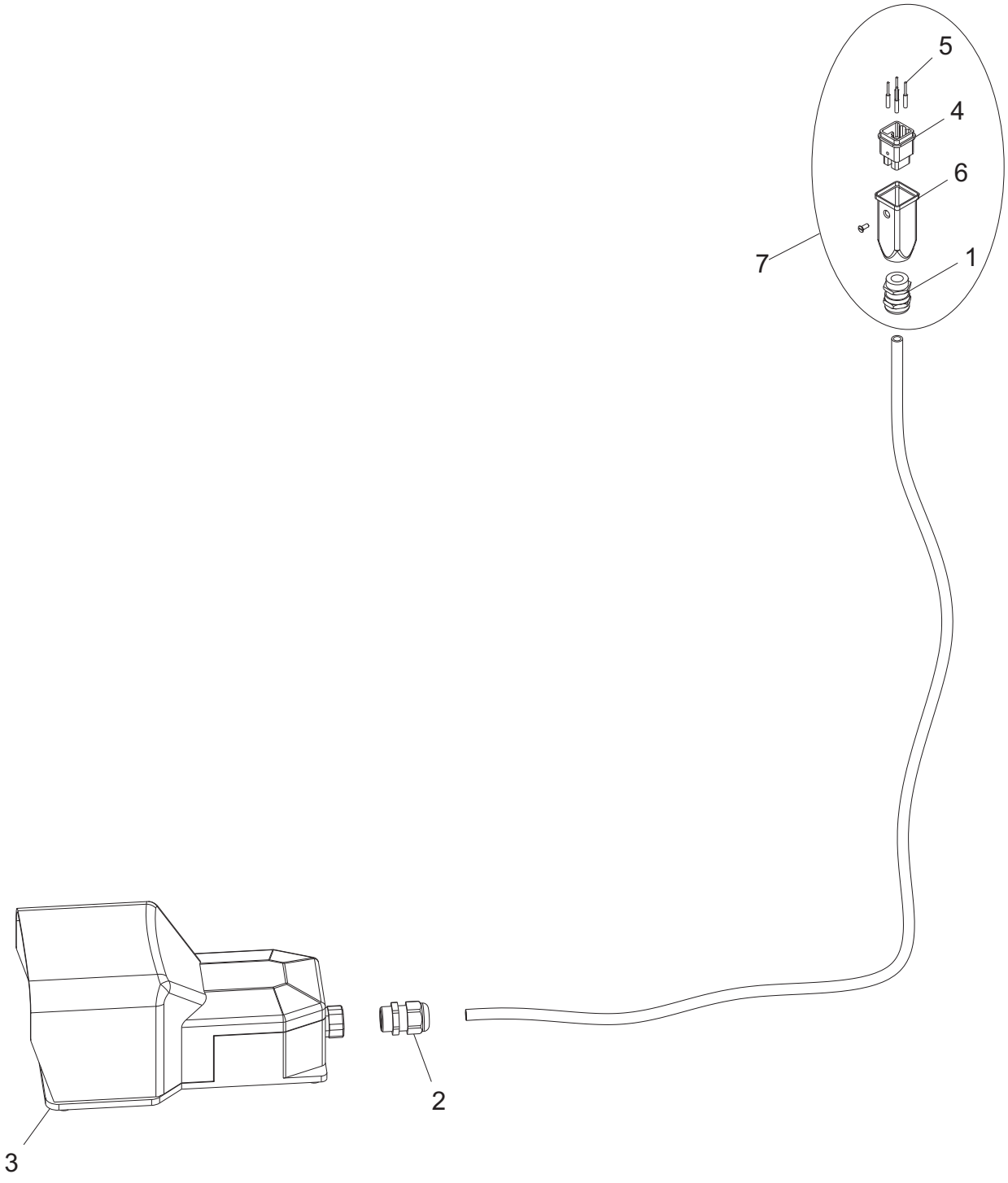
5
4
6
7
1
2
3

ENTERPRISE

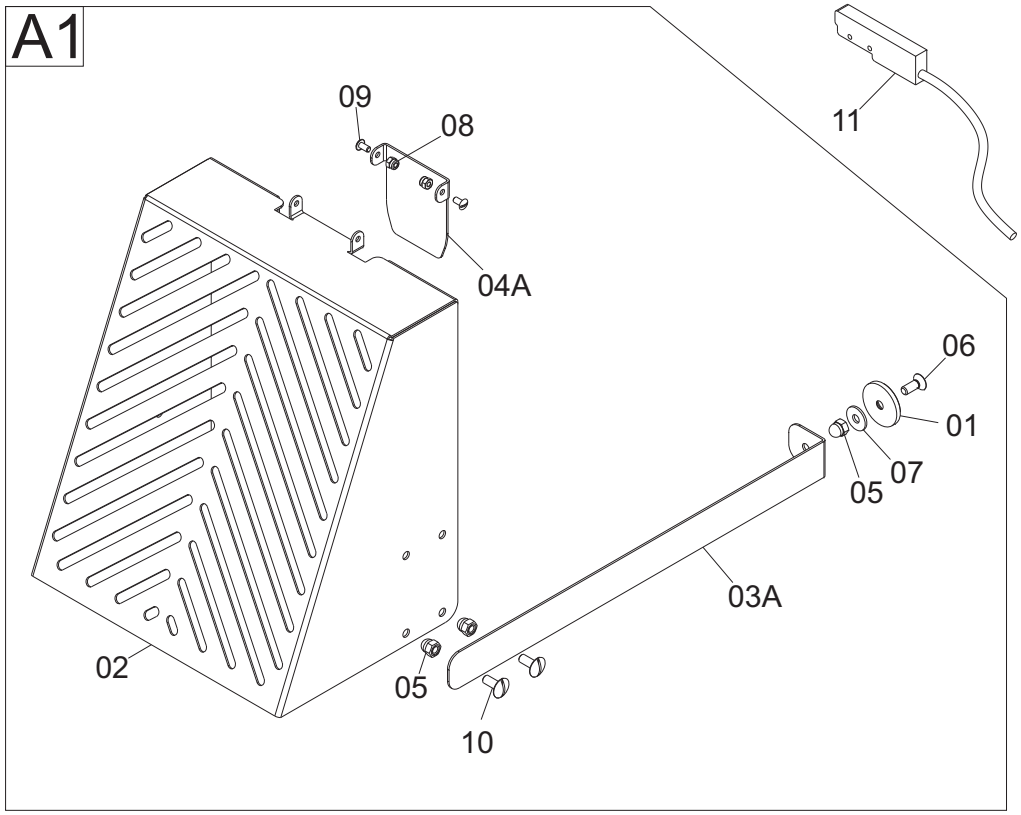

ENTERPRISE LONG
UNGER
UNGER LONG (Da / From 2011)

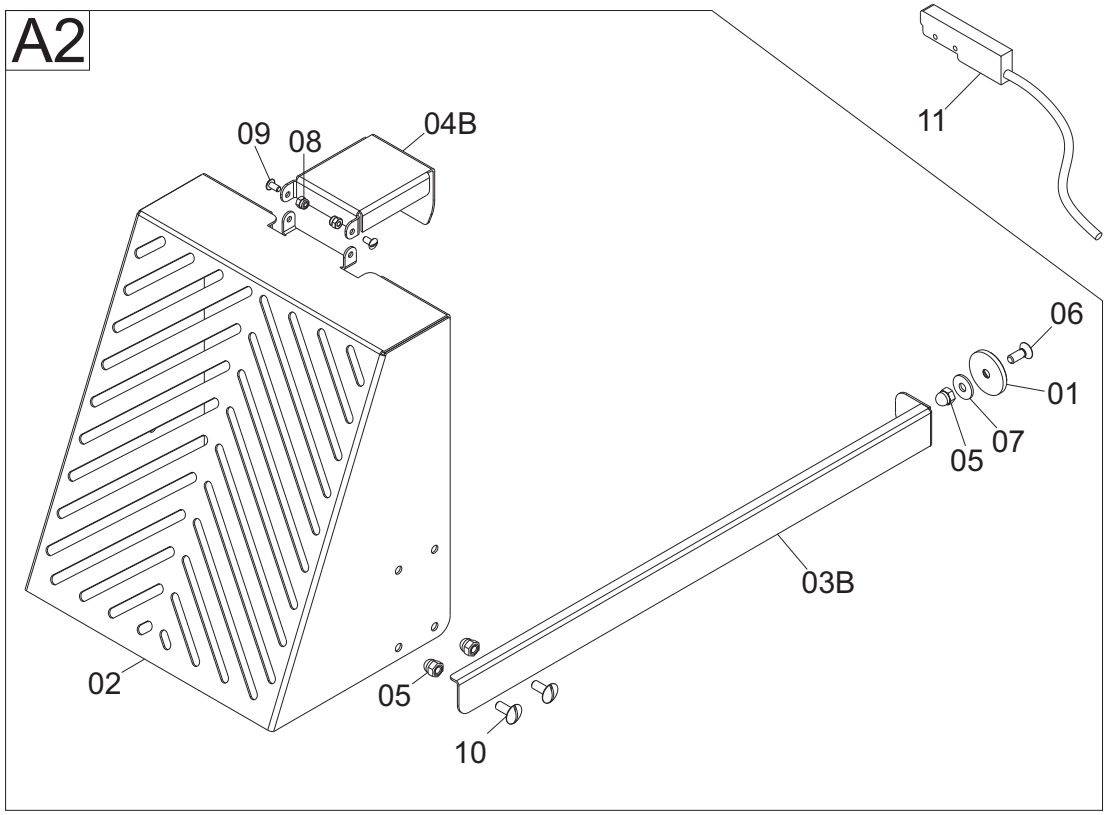

MASTER 90 Y12 Hp 5 Full Control CE - from 2014.06.15

Riferiment	Nome prodotto	Codice
1	CAVO + SPINA CEE 3P + T.	lf1010047
2	CAVETTO TF/1,5 ALIMENTAZIONE MOTORE	LF1010055
3	PRESSACAVO OTT.NICH.PG 11	LF1010063
4	DADO OTT.NICH.PG 11	LF1010063A
5	PRESSACAVO PLASTICA PG7	LF1010068
6	DADO PLASTICA PG 7	LF1010068A
7	PRESSACAVO PLASTICA PG 11	LF1010072
8	DADO PLASTICA PG 11	LF1010072A
9	CAVETTO MICRO-PRESSOSTATO IS NEW	LF1013007
10	MORSETTO A PETTINE X EQUIPOTENZ. BZ	LF1030522050
11	MICRO CON LEVA NO-NC X ULTIMA PIAST	LF1033306
12	CASSETTA GW 44210 / BOC 04847	LF1034019
13	CONN.ILME 6P+T SERIE CD MACCH+TAPPO	LF1034543
14	PULSANTE IX START SPIA 24 V FASTON	LF1041023
15	PULSANTE IX STOP RIALZ FASTON	LF1041025
16	IMPIANTO ELET-MECC FC TCM 30-90	LF1091290065
17	MOSTRINA PULSANTI MASTER 30-90	LF1095000
18	CUSCINETTO 10X16X4,3 HAMB. AUT	LF1131032010
19	CUSCINETTO REGGISPINTA 51207	LF1134401
20	CUSCIN.REGGISP. 33008 TC 42 GOLIA	LF1134505
21	PROT. CUSC. REGGIS. 33008JV TC GOL	LF1134508
22	CUSCINETTO REGGISPINTA 51106 IP30	LF1143001
23	CUSCINETTO CSB 203 SP	LF1171201
24	CUSCINETTO 626-2RS1 ASTINA TCM 30L	LF1193401
25	ANEL.TEN. 52-68-7 DOPPIO LABBRO	LF1234000
26	ANEL.TEN. 45-68-10 DOPPIO LABBRO	LF1234007
27	ANELLO TENUTA 30-62-7 MESCOLAT. ME	LF1243001
28	SPESSORE TRA ANELL.E CUSC. A RULLI	LF1434510
29	DISTANZIALE FRONT. VASCA 15X19X15	LF1493406
30	DIST. PLEX OMEGA 74X34X6 TCM-ME	LF1493420
31	DISTANZ LAMA INTENERITRICE MANUALE	LF2029990
32	DIST. ESAG.ACC.ZINC. M8X35 TCM LONG	LF1493710
33	BOCCOLA BZ SINT.15x22x28 L=19 SP=7	LF1495002
34	MANIGLIA PIENA 236-148 M6	LF1510010
35	COLTELLO 42 INOX SALDOBRASATO	LF1534000S
36	PIASTRA 42 IX FORO 4,5 X SALDOB 2CH	LF1534045I2S
37	RUOTA MOB.C/FRENO D.100 TC 130	LF1534401
38	RUOTA FIS.D.100 INOX IP 50-100	LF1541005
39	MOT. PAM 80 B 14 4 POLI TRIF ME EVO	LF1844601
40	MOTORE TC 42 B34 1400G SM HP.5 TRIF	LF1893401
41	SUPP.MICRO PIEG. SO 1650 INOX	LF2001019
42	PERNO ELICA TC 42	LF2034004
43	ELICA MICROP TC 42 MONT.	LF2034530
44	GHIERA MICROP TC 42 SM	LF2034533
46	FLANGIA ALL SUPP. BOCCA TC 42 GOL V	LF2034659
47	ASTA SUP.CUSC.ASTA MC L.71 TCQ-R 32	LF2039475
48	PIASTRINA SUPPORT MICRO TCQ-R 32	LF2039480

49	PRIGIONIE.SBLOC.BOCCA TC 32 SM	LF2039722
50	DADO BLOCCAGGIO BOCCA TC 32 SM	LF2039743
51	SPESSORE PERNO TRASCINATORE IP	LF2043021
52	RIDUTTORE MRV 063 B14 R=49 ME	LF2043040
53	LEVA BARRA CERNIERA CAMPANA SP 40	LF2071240056
54	BOCCA INOX 2 CHIAV. TCM 90 BZ	LF2091290035
55	BOCCOLA EST.SUPP.COP TCM 32 SM	LF2093028
56	FRONTALE CARCASSA IX TCM 42 SM	LF2093308
57	PALA COMPLETA TCM 42 SM DIAM 40	LF2093335
58	COPERCHIO VASCA TCM 42 SM	LF2093340
59	MANIGLIONE CHIUSURA COP TCM 42 SM	LF2093344
60	MOLLA A GAS 200N PER COP TCM 42 SM	LF2093346
61	MOLLA A GAS 150N X COPERC.TCM 30-90	LF2093347
62	CARCASSA INOX TCM 90L	LF2093401
63	CARTER POST. CARENA TCM 90L	LF2093405
64	PIEDE DRITTO CARENA TCM 90L	LF2093410
65	ASTA SUPP. COPERCHIO VASCA TCM 90L	LF2093415
66	OMEGA SUPP. RID MESCOLAT TCM 90L	LF2093419
67	PIASTR SUPP. MOT. TRITC. TCM 90L	LF2093423
68	OMEGA SUPP. SCATOL. ELET. TCM 90L	LF2093427
69	FLANGIA SUPP. MICRO RIDUT. TCM 90L	LF2093431
70	BARRA QUADRA RIBALT. COP. TCM 90L	LF2093437
71	COLLO IX FLANG.SUPP.BOCC CUSC RULLI	LF2093444
72	PERNO TRASCIN. ELIC CUSC RULLI	LF2093446
73	ASTINA PERNO TRASC.ELICA TC TCM 90L	LF2093448
74	RIDUTTORE MRV 75 I=7,5 TCM 90L	LF2093460
75	MOLLA ASTINA PERNO TRASC TCM 90L	LF2093465
76	PERNO TRASCINATORE PALA TCM 42	LF2095010
77	MICROINTERRUTTORE CAMPANA SP	IW1071240055
78	SUPP. CUSCIN. CARENA OEM SP	IW2071250021
79	RONDELLA PIANA DIN 125 D 6	IX2125006
80	RONDELLA PIANA DIN 125 D 8	IX2125008
81	RONDELLA PIANA DIN 125 D 10	IX2125010
82	DADO CIECO DIN 1587 M 5	IX21587LC005
83	DADO CIECO DIN 1587 M 6	IX21587LC006
84	DADO CIECO DIN 1587 M 8	IX21587LC008
85	ANELLI D ARRESTO DIN 471 D 25E	IX2471025
86	ANELLI D ARRESTO DIN 471 D 30E	IX2471030
87	RONDELLA DENTEL. DIN 6798-A D 10E	IX26798A010
88	LINGUETTE DIN 6885/A 8X7X28	IX26885A080728
89	LINGUETTE DIN 6885/A 8X7X30	IX26885A080730
90	VITE TSPEI DIN 7991 M 6X16	IX27991006016
91	VITE TC- DIN 84 M 3X20	IX284003020
92	RONDELLA F.LARGA DIN 9021 D 5X15	IX29021005015
93	RONDELLA F.LARGA DIN 9021 D 6X18	IX29021006018
94	RONDELLA F.LARGA DIN 9021 D 6X24	IX29021006024
95	RONDELLA F.LARGA DIN 9021 D 8X24	IX29021008024
96	RONDELLA F.LARGA DIN 9021 D 8X32	IX29021008032
97	RONDELLA F.LARGA DIN 9021 D 10X30	IX29021010030
98	VITE TCEI DIN 912 M 5X10	IX2912005010

99	VITE TCEI DIN 912 M 6X20	IX2912006020
100	VITE TCEI DIN 912 M 8X18	IX2912008018
101	VITE TCEI DIN 912 M 8X65	IX2912008065
102	VITE SENZA TESTA DIN 913 M 8X10 CE	IX2913008010
103	VITE SENZA TESTA DIN 913 M 8X45 CE	IX2913008045
104	VITE TE DIN 933 M 6X20 T.F.	IX2933006020
105	VITE TE DIN 933 M 8X16 T.F.	IX2933008016
106	VITE TE DIN 933 M 8X20 T.F.	IX2933008020
107	DADO ES. DIN 934 M 3	IX2934003
108	DADO ES. DIN 934 M 6	IX2934006
109	DADO ES. DIN 934 M 10	IX2934010
110	DADO AUTOBLOCC. ES DIN 982 M 6 ALTO	IX2982006
111	DADO AUTOBLOCC. ES DIN 982 M8 ALTO	IX2982008
112	VITE POELIERS M 4X12	IX2POEL004012
113	VITE POELIERS M 5X16	IX2POEL005016
114	VITE POELIERS M 6X10	IX2POEL006010
116	VITE POELIERS M 8X60	IX2POEL008060
200	CAVETTO MICRO-PRESSOSTATO IS NEW	LF1013007
1	BOCCA UNGER LONG MICR. TCM 42 SM	LF2093305
2	ELICA MICROP TC 42 MONT.	LF2034530
3	PERNO ELICA TC 42 UNGER	LF2034302
4	PIASTRA 42 UNG ZIC ZAC E/130	LF15344ZZ
5	COLTELLO DOPPIO 42 UNG E/130	LF1534400D
6	PIASTRA 42 UNG FORO 5 2 CHIA E/130	LF1534450/2
7	DISTANZIALE INOX X 2 CHIAV TC 42	LF15344DD2X
8	GHIERA MICROP TC 42 SM	LF2034533
9	PIASTRA 42 UNG FORO 10 E/130	LF1534410
10	DADO BLOCCAGGIO BOCCA TC 32 SM	LF2039743
301	GHIERA MICROP TC 42 SM	LF2034533
304	PERNO ELICA TC 42	LF2034004
305	ELICA MICROP LONG TC 42 GOL	LF2034531
306	BOCCA LONG IX 2 CHIAV. TCM 90 BZ	LF2091290038
307	DADO BLOCCAGGIO BOCCA TC 32 SM	LF2039743
-	IMPIANTO ELET-MECC FC TCM 30-90	LF1091290065
1	PIASTRA DI FONDO 44210 363X282	LF1034017
2	TRASF. 200 VA 230-400/12-24	LF1034506
3	PORTAFUS. BCH1X38 32A 690V	LF1034509
4	FUSIB.RIT. 10,3X38 CH10GL 12A	LF1034545
5	TELERUTTORE 16A SIEM 3RT2016-1AB01	LF1034561
6	TELERUTTORE 25A SIEM 3RT1025-1AC20	LF1034562
7	PROT.TERM. 5,5-8,0 A 3RU1116-1HB0	LF1034566
8	PROT.TERM. 9-12,5 A 3RU1126-1KB0	LF1034568
9	CONT.AUS. 1NO+1NC 3RH1921-1EA11	LF1034570
10	MORSETTO KOMBI GUIDA DIN BZ	LF1091290010
11	MORSETTO TERMIN.KOMBI GUIDA DIN BZ	LF1091290015
12	MORSETTO MASSA T.KOMBI GUIDA DIN BZ	LF1091290020
13	PLC DI CONTROLLO TCM 30-90 BZ	LF1091290040
14	ESPANSIONE PLC 4/4 TCM 30-90 BZ	LF1091290042
15	SUPPORTO MORSETT.Q.EL TCM 30-90 BZ	LF2091030090
-	PEDALIERA COMPLETA TCM 30-90	LF1093810

1	PRESSACAVO OTT.NICH.PG 11	LF1010063
2	PRESSACAVO + DADO PLASTICA PG 13,5	LF1010075
3	PEDALIERA IS IDR	LF1011203
4	FRUTTI SR. 8P BI CONT.MASCH. 50V	LF1034543B
5	CONF. MASC SEZ. 1,0 AWG18 ARGEN	LF1034543D
6	CUSTODIA MOBILE VERTICALE	LF1034543F
7	CONN.ILME 6P+T SERIE CD HAMB/PED PO	LF1034542
1	FRUTTI PR. 8P BI CONT.FEMM. 50V	LF1034543A
2	FRUTTI SR. 8P BI CONT.MASCH. 50V	LF1034543B
3	CONF. FEMM SEZ. 1,0 AWG18 ARGEN	LF1034543C
4	CONF. MASC SEZ. 1,0 AWG18 ARGEN	LF1034543D
5	CUSTODIA FISSA ANGOLO	LF1034543E
6	CUSTODIA MOBILE VERTICALE	LF1034543F
7	ACCESSORIO CUSTODIA CKA 03 VS	LF1034543G
8	TAPPO PG 11 CUSTODIA MOBILE	LF1034543H
9	CATENELLA INOX TAPPO CONN. ILME	LF1034543I
10	CONN.ILME 6P+T SERIE CD MACCH+TAPPO	LF1034543
A1	ASS.PROTEZ.BOCCA IX TCM 30-60-90	LF0950002
A2	ASS.PROTEZ.BOCCA IX/UNG L TCM 60-90	LF0950001
1	MAGNETE RICOPERTO M634 NA BA PS00	LF1039710
2	PROTEZIONE BOCCA TC TCM 32	LF2093062
03A	ASTA SUPP MAG PROT BOCCA TC TCM 32	LF2093064
04A	SUPP CORTO PROTEZ. BOCCA TCM 32	LF2093066
04B	SUPP LUNGO PROTEZ. BOCCA TC 32	LF2093068
5	DADO CIECO DIN 1587 M 6	IX21587LC006
6	VITE TSP TORX DIN 7991 M 6X16 TX30	IX27991PINTX616
7	RONDELLA F.LARGA DIN 9021 D 6X18	IX29021006018
8	DADO AUTOBLOCC. ES DIN 982 M 4 ALTO	IX2982004
9	VITE POELIERS M 4X8	IX2POEL004008
10	VITE POELIERS M 6X10	IX2POEL006010
11	MICROINTERRUTTORE E531 TA 24 VAC 3A	LF1050010