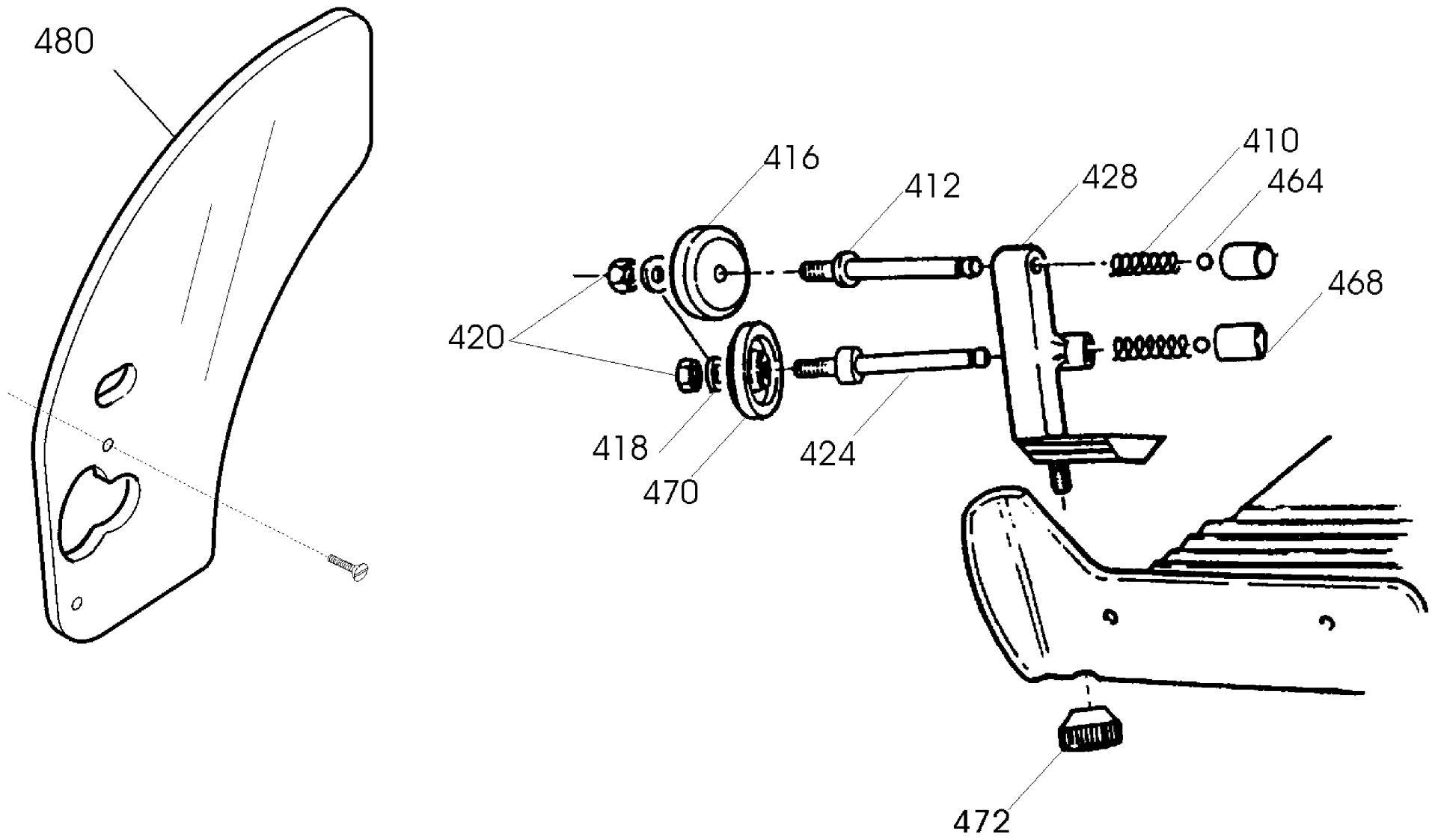
480
416
412
428
410
464
468
420
418
424
470
472

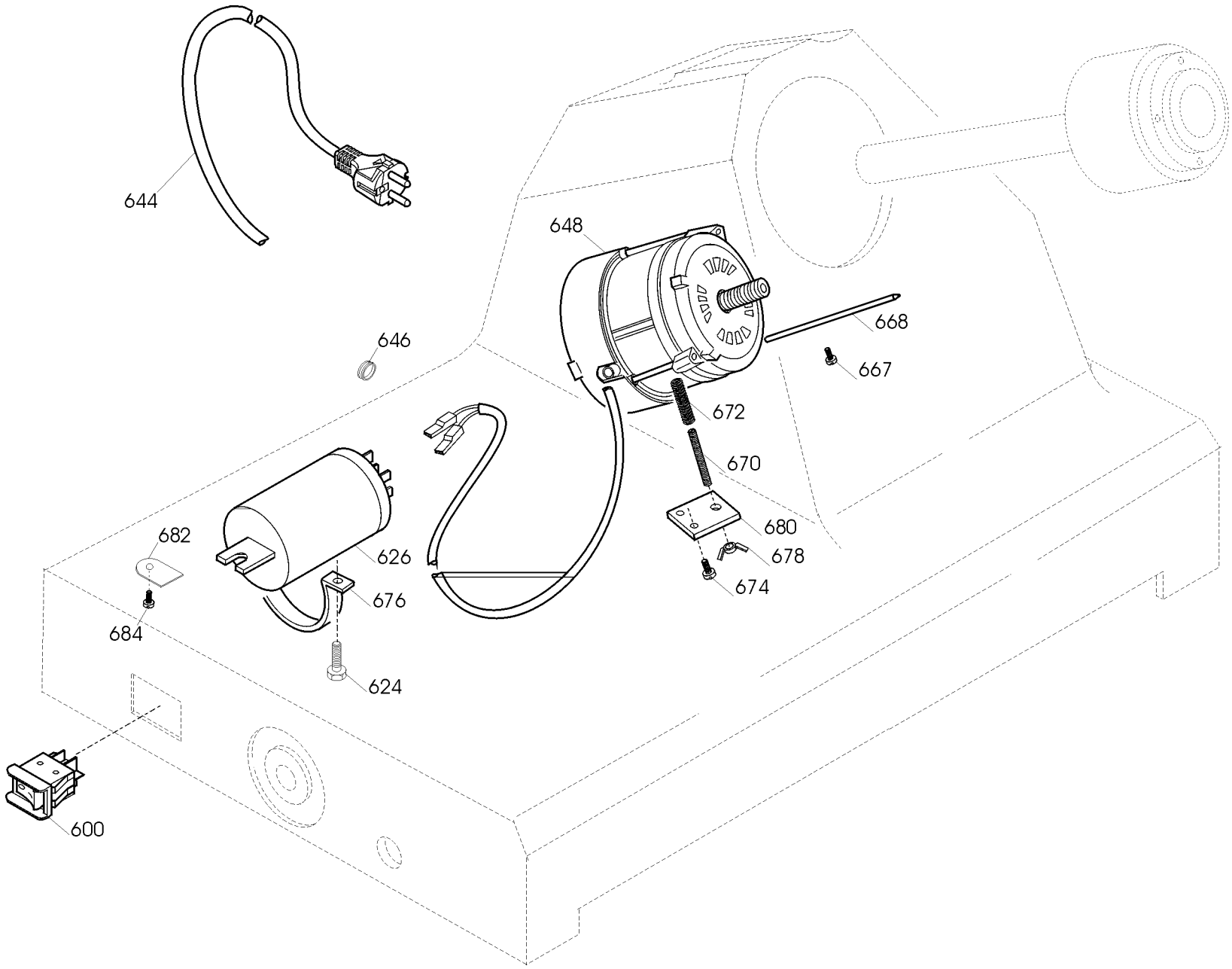
644
646
648
668
667
672
670
680
678
674
682
626
676
684
624
600

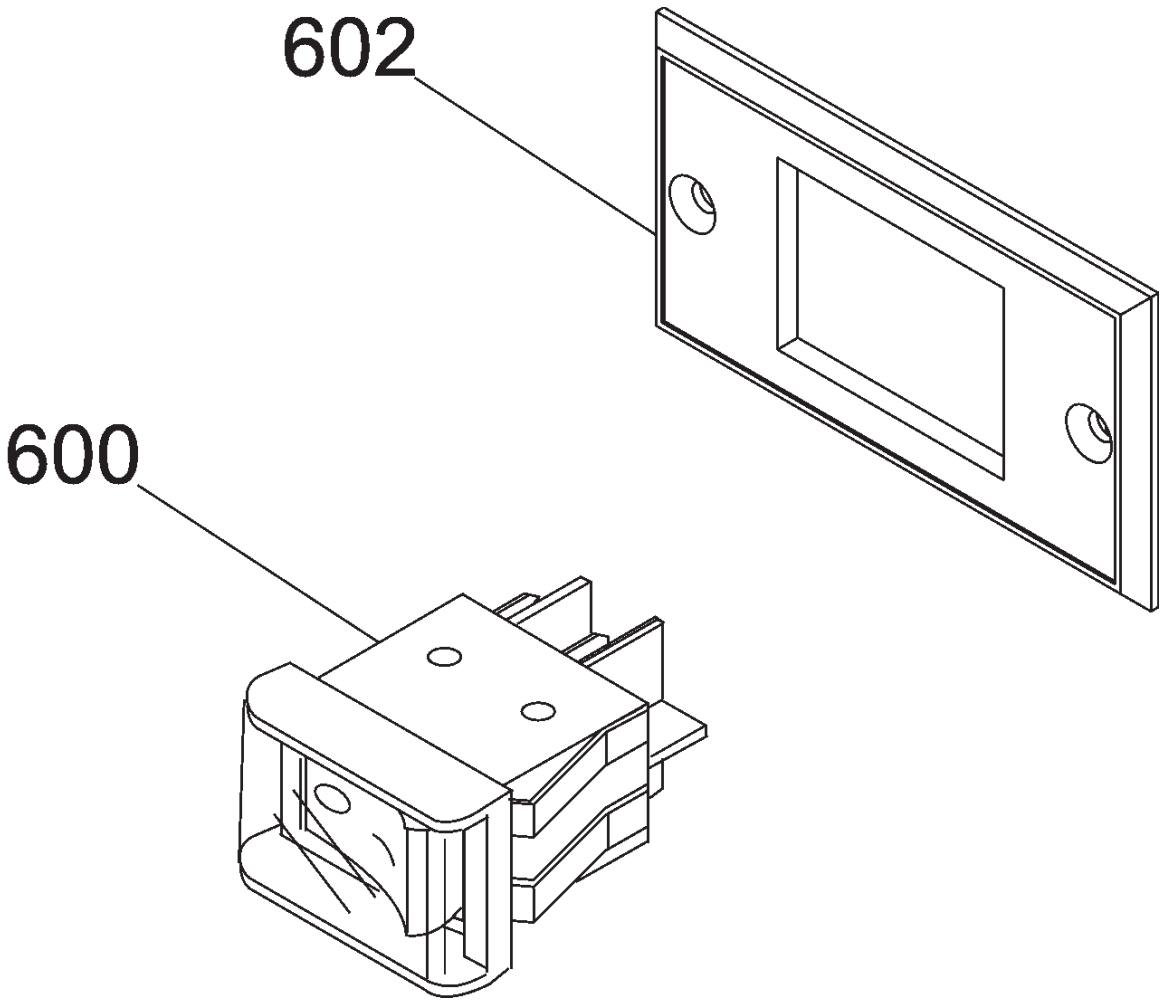
602
600

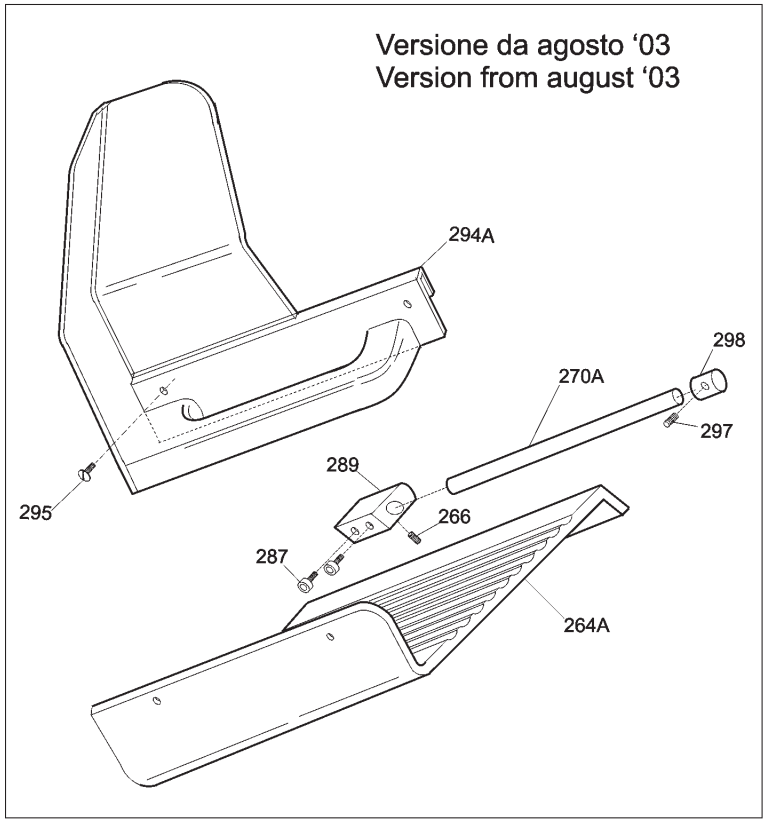
Versione da agosto ‘03
Version from august ‘03
294A
298
270A
297
295
289
266
287
264A

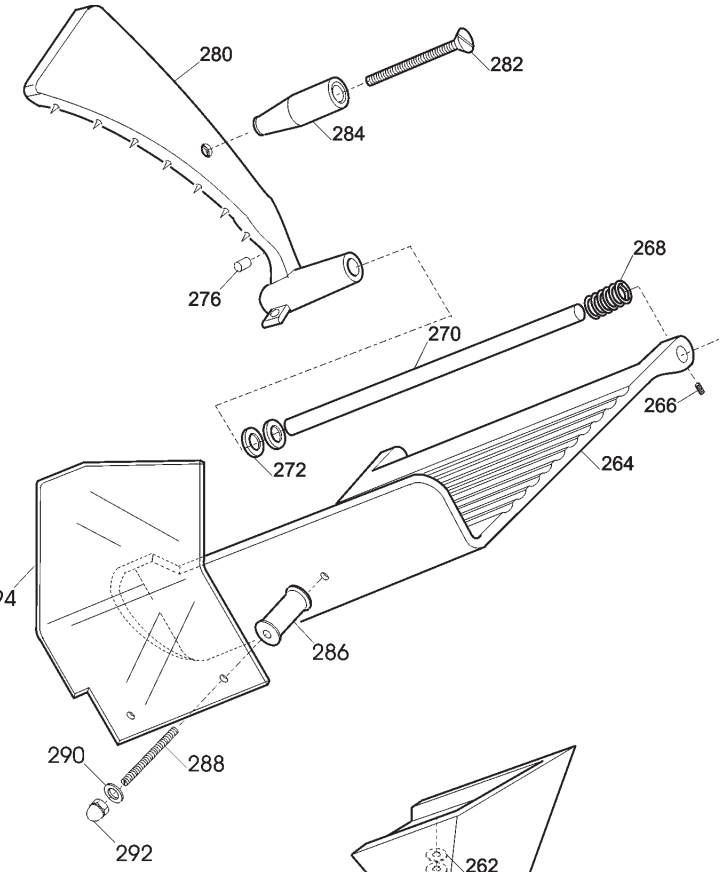
280
282
284
276
268
270
266
272
264
294
286
290
288
292

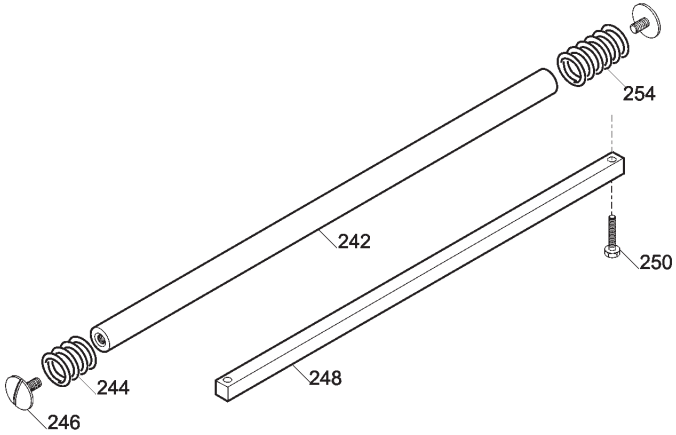
254
242
250
244
248
246

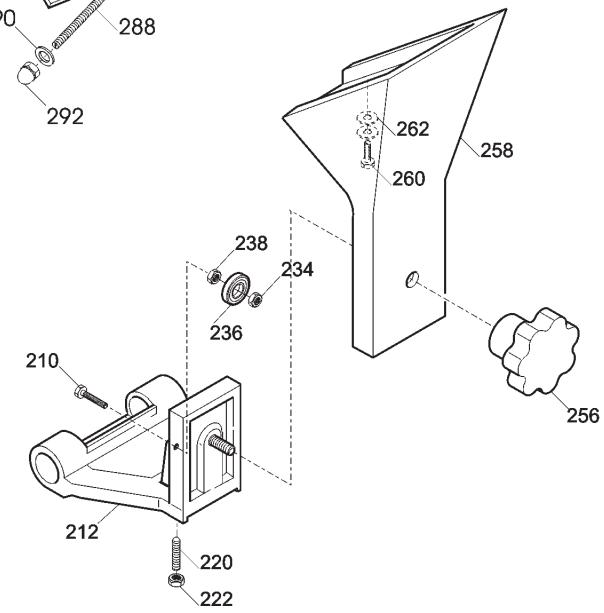
262
258
260
238
234
236
210
256
212
220
222

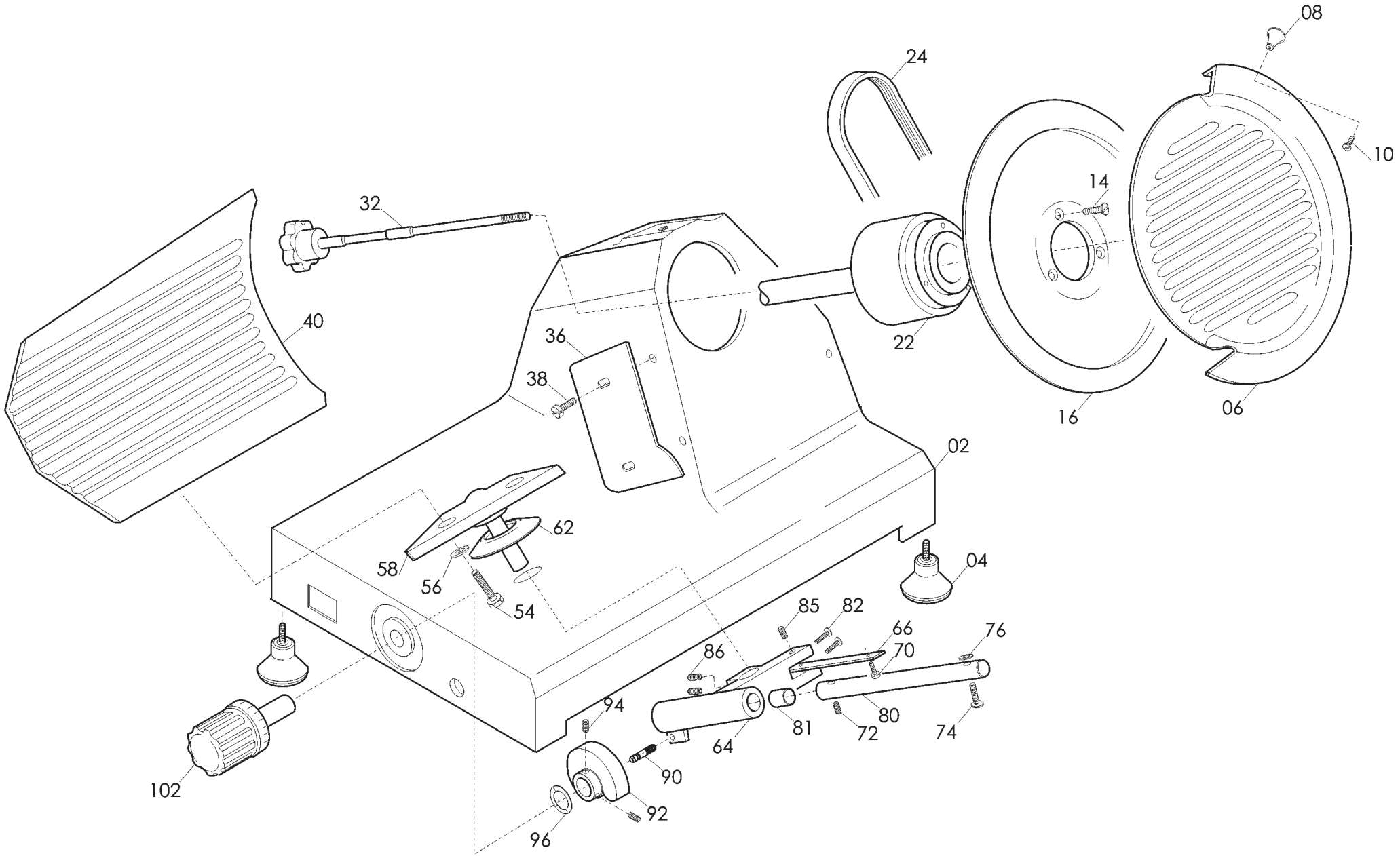
08
24
10
14
32
40
36
38
22
16
06
02
62
58
56
54
04
85
82
66
76
86
70
94
64
81
72
80
74
90
92
96
102

TOPAZ 195 TAV. UNICA

Riferimer	Nome prodotto	Codice
600	INT. MN COMELUX 401/L CON PROT	19410102
602	SUPPORTO INTERRUTTORE MRR NEW	19563171
2	BASAMENTO TPZ 195	AMA002
4	PIEDINO PICCOLO DOPPIO M 5 A PUNTA	19560201
6	PARALAMA 195	AMA006
14	VITE INOX PER LAMA	AMA014
16	LAMA 195 - 30/3/155	18195303155
16T	LAMA 195 - 30/3/155 TEFLONATA	18195303155T
22	PULEGGIA COMPLETA 195	AMA022
24	CINGHIA PIATTA TB2 266 X 8 195	AMA024
32A	TIRANTE PARALAMA GRIGIO 195	AMA032G
32	TIRANTE PARALAMA NERO 195 CON MOLLA	AMA032
36	PARAFETTA MRR PLEX MRR 220 OLD	19562201
38	VITE PARAFETTA 195-220	AMA038
40	VELA 195	AMA040
54	VITE SUPPORTO VELA	AMA054
56	RONDELLA SUPPORTO VELA	AMA056
58	SUPPORTO VELA 195	AMA058
62	PARA ACQUA	AMA062
64	MOVIMENTO VELA 195-220	AMA064
66	PIASTRINA MOVIMENTO 195	AMA066
70	VITE PIASTRINA MOVIMENTO	AMA070
72	GRANO PERNO MOVIMENTO	AMA072
80	PERNO MOVIMENTO VELA	AMA080
81	BRONZINA MOVIMENTO	AMA081
82	VITE MOVIMENTO	AMA082
85	GRANO BLOCCA PIASTRINA MOVIMENTO	AMA085
86	GRANO BLOCCA PERNO	AMA086
90	RULLINO MOVIMENTO	AMA090
92	CAMMA	AMA092
94	GRANO CAMMA	AMA094
96	RONDELLA ONDULATA	AMA096
102A	MANOPOLA NUMERATA GRIGIA P195-TPZ	AMA102G
102	MANOPOLA NUMERATA NERA P195-TPZ	AMA102
210	PERNO CUSCINETTO	AMA210
212	CARRELLO TPZ 195	AMA212
220	PRIGIONIERO	AMA220
222	DADO PRIGIONIERO	AMA222
236	CUSCINETTO BIELLA AUT.626	19320101
238	RONDELLA	AMA238
242	BARRA TONDA TPZ-PRL 195	AMA242
244-254	MOLLA B. TONDA CARRELLO P 195	AMA244
246	VITE CROMATA BARRA TONDA 195	AMA246
248	BARRA QUADRA ZINCATA 195	AMA248
250	VITE FISS. BARRA QUADRA	AMA250
256B	MANOPOLA TIR.PAR. M8 5 LOB GRIGIA	19564023
256A	POM. TIR.PARAL.300-370 M8 5 LOBI	19562504

258	GAMBO 195	AMA258
260	VITE FISS. GAMBO	AMA260
262	RONDELLA FISS. GAMBO	AMA262
264	PIATTO 195	AMA264
264A	PIATTO ESTR.TPZ PRL 195	AMA264A
266	GRANO	AMA266
268	MOLLA PARACOLPO P.MERCE P 250	AMA268
270A	ASTINA PRESSAMERCE 195 DAL 2004	AMA270A
270	ASTINA PRESSAMERCE 195 FINO AL 03	AMA270
272	GOMMIN.PARACOLPO	AMA272
276	PARACOLPO POST.P.MERCE	AMA276
280	PRESSA MERCE 195	AMA280
282	DADO PRIG.MAN.P.MERCE	AMA282
284B	MAN. PRESSAMERCE GRIGIO	AMA284G
284A.2	MAN. PRESSAMERCE NERA M10 DAL 2010	AMA284N
286	DISTANZIALI PARAMANO D.20X31MM	19521603
287	VITE FISS.ORECCH. TPZ PRL 195/250	AMA287
288	PRIG.MED.AFFIL.PARAMAN.M5 X 47	19336006
289	ORECCH.ASTINA TPZ PRL 195/250	AMA289
294	P.MANO PIATTO MRR/PRL/TPZ 220-250	19562322
294A	PARAM.NEW X PIATTO ESTR.T/P195/250	AMA294A
295	VITE FISS.PAR.NEW TPZ PRL 195 250	AMA295
298	SEEGER BLOCCA ASTINA PRESSAMERCE	AMC298
-	AFF. SCORP.COMPLETO CE T/P	AMA801
410	MOLLA AFF.SCORP. TPZ PRL	AMA814
412	PERNO SBAVATURA TPZ PRL AF.SC	AMA802
416	MOLA SB.ESTR.D.40 H.8 F.6 MOZ	19300401
424	PERNO AFFILATOIO TPZ PRL AF.SC.	AMA804
428	CORPO AFF. MRR MNI FINITO	19562101
464	SFERA AFF.SCORP. TPZ PRL	AMA812
468	PULSANTE AFF/SBAV. TPZ PRL	AMA810
470	MOLA AF.ESTR.D.40 H.8 F.6 MOZ	19300301
472	POMELLO BLOC.CAPPO. M6 5 LOBI	19562601
480	PARAMANO AFFI.SCORP PRL - TPZ	19562382
600	INT. MN COMELUX 401/L NORMALI	19410101
624	VITE FISS. CONDENSATORE	AMA624
626	CONDENSATORE SG330 6,3UF CODOLO M8	19410308
644A	CAVO ALIM.COMP. MN SUKO UNIFI	19410502
646	PASSACAVO PRL TPZ	AMA646
648	MOTORE MN 230V 195	AMA648
667	VITE BLOCCA ASTINA MOTORE	AMA667
668	ASTINA MOTORE	AMA668
670	PRIG. TIR. MOTORE 195	AMA670
672	MOLLA TIR. MOTORE 195	AMA672
674	VITE FISS. PIASTR.TIR. 195	AMA674
676	FASCETTA CONDENSATORE	AMA676
678	GALLETTO TIR. MOTORE 195	AMA678
680	PIASTRINA TIR. MOTORE 195	AMA680
682	PLACC.FERMA CAVO TPZ PRL	AMA682