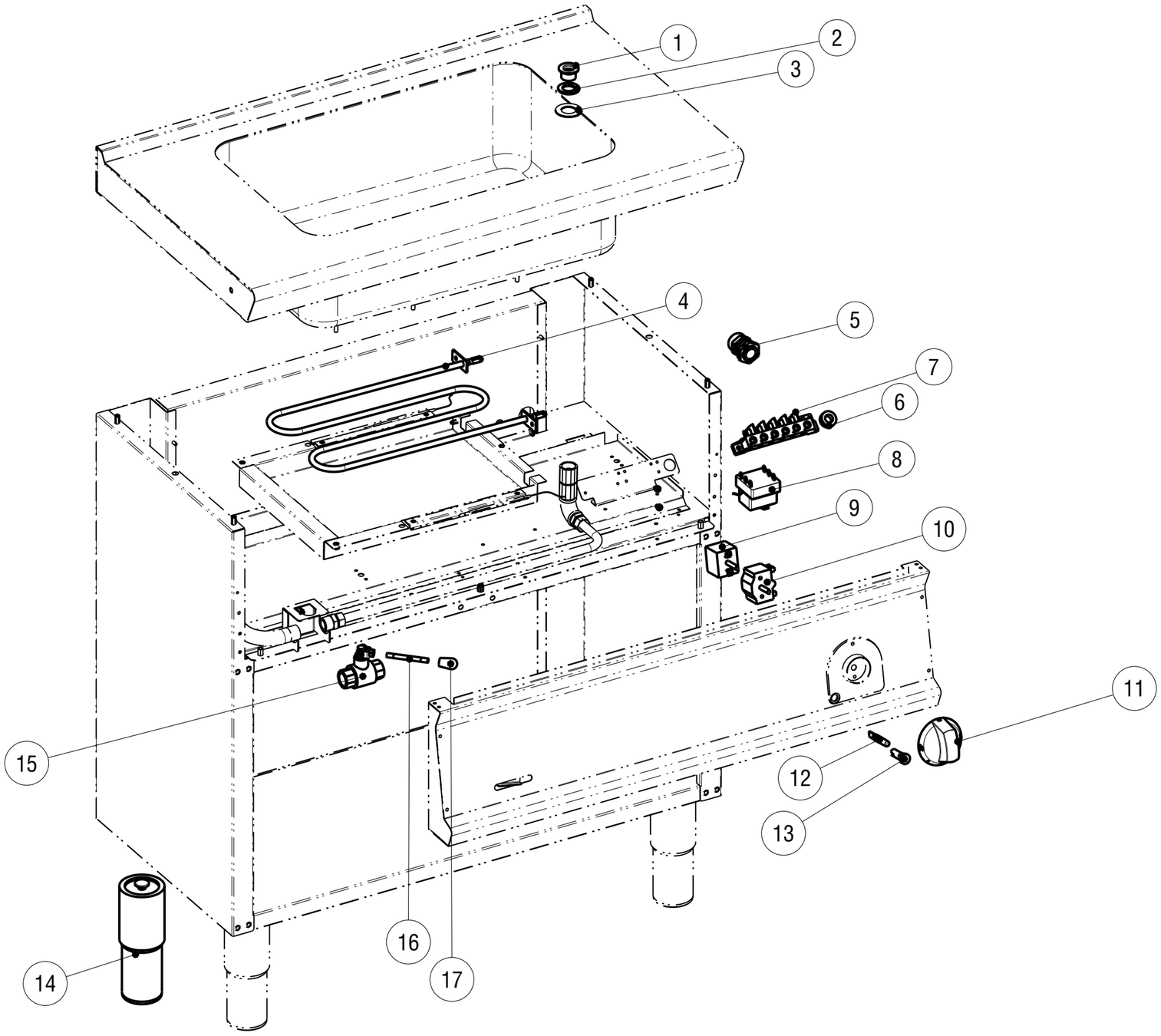

Data stampa | Print date	Foglio | Sheet	Formato | Format	Scala | Scale	Modelli | Models	Codice | Code
07.01.16	1/1	A3	0.150	BMM_E_	5415.889.00

CODICI RICAMBIO PER FINITO / SPARE PARTS FOR THE FINISHED PRODUCT

Aggiornato al/Updated to 27/11/17

Artic./Item	Descrizione/Description	Modello/Model
716118	**BAGNOMARIA ELETTRICO GN1/1 SU VANO APERTO** **FREESTANDING GN1/1 ELECTRIC BAIN-MARIE**	**BMM8FE7**

Cons./Recom.	Pos./Posit.	Ricambio/Replacement			Prezzo/Price List
	01	RC00348000	PASSAVASCA	DRAIN RING NUT	23,72
	02	RC00840000	GUARNIZIONE	GASKET	3,87
	03	RC00839000	DISCO TENUTA	SEALING DISK	4,08
	04	RC00269000	RESISTENZA 1,3KW 230V	HEATING ELEMENT	50,32
	05	RC01055000	PRESSACAVO PG21 CON DADO	CABLE GLAND WITH NUT	9,16
	06	RC00018000	PASSACAVO OVA 304	CABLE GLAND OVA 304	3,97
	07	RC00296000	MORSETTIERA MONOFASE	CONNECTING BLOCK	6,62
	08	RC00427000	TERMOSTATO DI SICUREZZA	SAFETY THERMOSTAT	39,95
	09	RC00274000	TERMOSTATO DI LAVORO	WORKING THERMOSTAT	33,32
	10	RC00037000	COMMUTATORE MONOFASE	SWITCH	19,64
	11	RC01891000	MANOPOLA BAGNOMARIA ELETTRICO NERA	BLACK KNOB	9,76
	12	RC01782000	LAMPADA SEGN.NEON FASTON VERDE 230V	GREEN NEON LAMP 230V	6,09
	13	RC01783000	PORTALAMPADA TRASPARENTE D10	TRANSPARENT LAMP HOLDER D10	5,30
	14	RC01602000	PIEDE 1"3/4 H250	FOOT	18,98
	15	RC00742000	VALVOLA A SFERA	SPHERICAL VALVE	40,38
	16	RC00336000	LEVA SCARICO	DRAIN LEVER	5,63
	17	RC00329000	MANOPOLA SCARICO	KNOB	5,41

L'azienda si riserva il diritto di apportare ulteriori aggiornamenti senza preavviso. / The data may be updated without prior warning