SAGI - BASE REFRIGERATA "VX-PET" lt. 210, prof.60 cm, 0/+10°C
KUEJA2A - 01-01-2008 »

/A=PIANO CON ALZATINA
/A=SHELF+ RIDGE
/A=PLATTE MIT RUECKLEISTE
/A=RAYON AVEC ETAGERE
/A=TOPE CON ELEV.

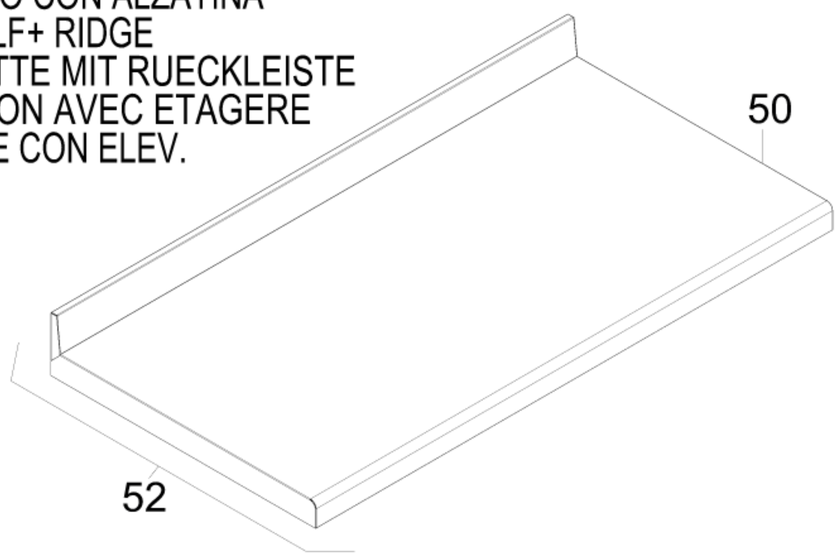

/M=PIANO SENZA ALZATINA
/M=SHELF WITHOUT RIDGE
/M=PLATTE OHNE RUECKLEISTE
/M=RAYON SANS ETAGERE
/M=TOPE SIN ELEV

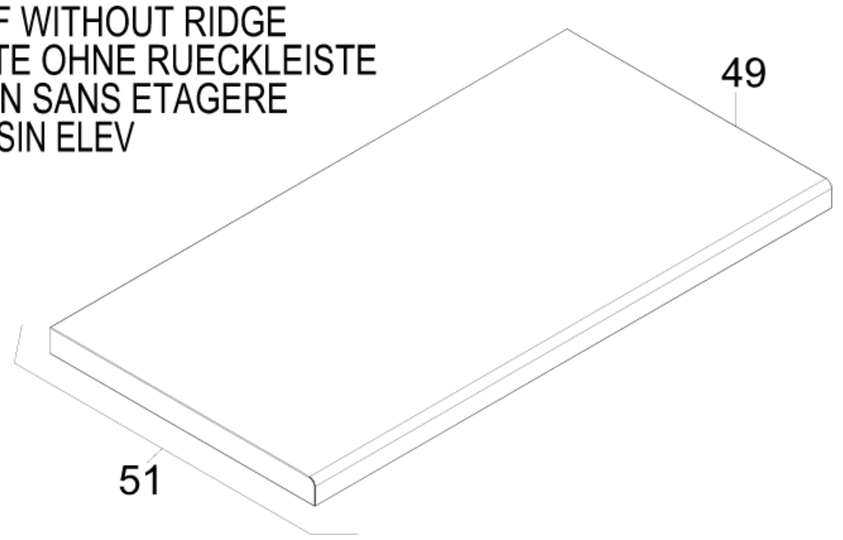

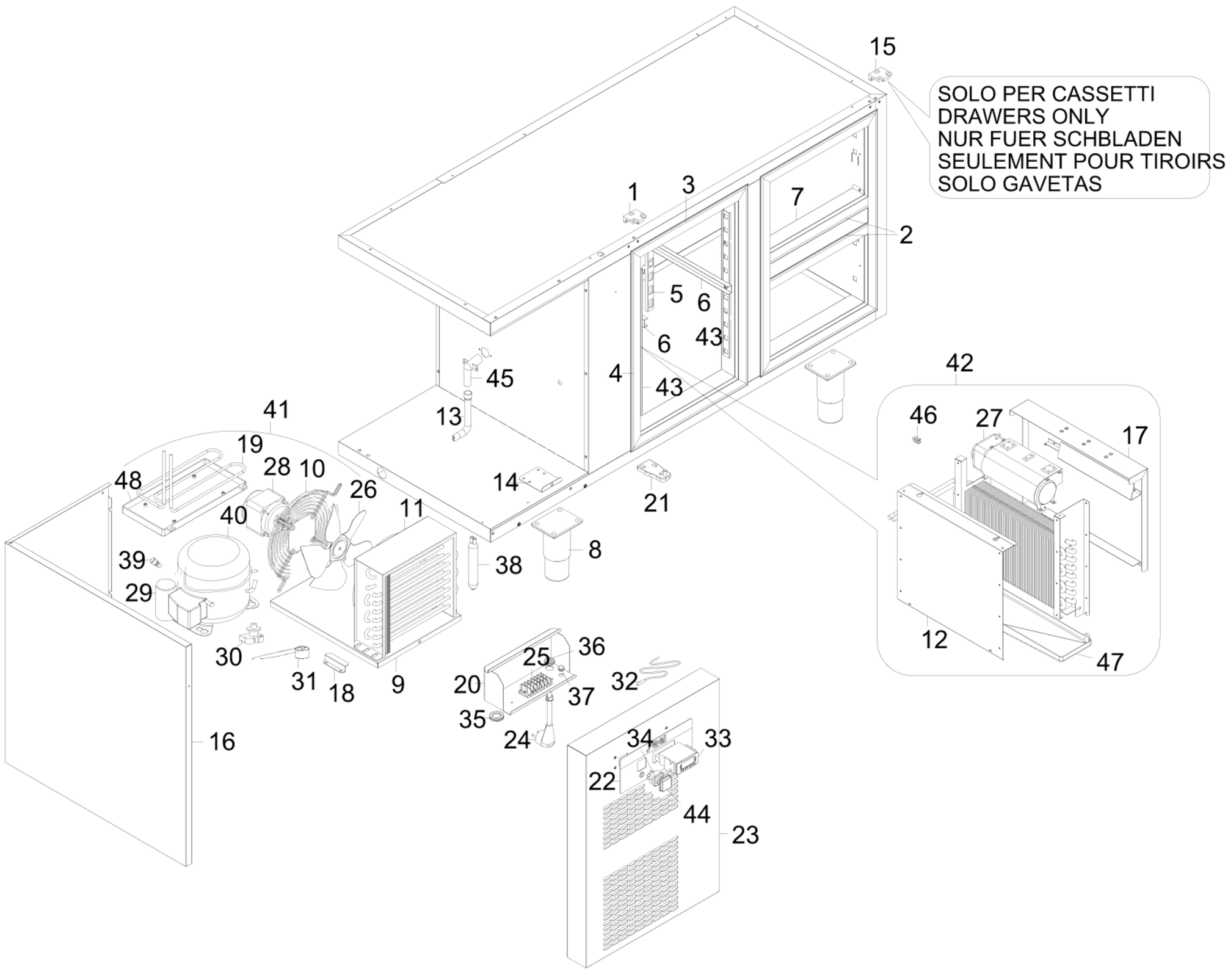

Modello Typ Model Modele Modelo

		KUEJA KUEJAA KUEJAM	KUEJA2 KUEJA2A KUEJA2M	KUEJB KUEJBA KUEJBM	KUEJB2 KUEJB2A KUEJB2M	KUEJB4 KUEJB4A KUEJB4M
Num.cassetti Schublad Drawers Tiroirs Gabetas	1/2SUP	-	1	-	1	2
	1/2INF	-	1	-	1	2
Porte Türen Doors Portes Puertas		2	1	3	2	1

