DESPIECE TECNICO

Sarten basculante
Tilting Bratt Pan
Sauteuse basculante
Kippbratpfannen
Brasiere
Fritadeira baculante

GAMA 700

Modelos:

SBG7-10
SBE7-10

Junio 2008 June
Revisado Marzo 2014 March Revised

FAGOR

FAGOR INDUSTRIAL

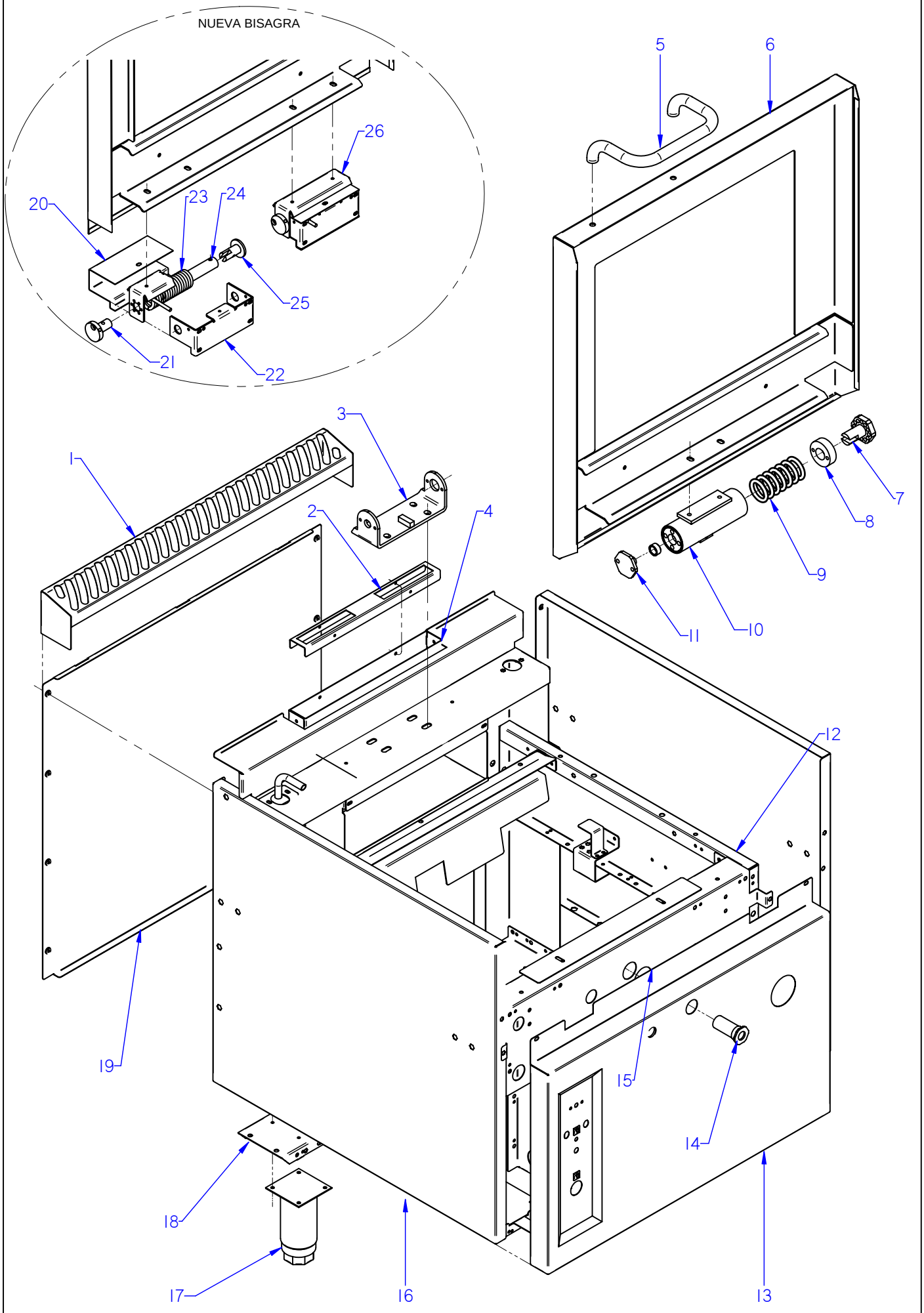

ITEM MARCADO EN COLOR = REPUESTO RECOMENDADO
COLOURED ITEM = RECOMMENDED SPARE PART

N plano	Firma	Fecha	Aparato	MUEBLE	Lamina	
C-2095		2008-06	SARTEN BASCULANTE G-700		1	Fagor Industrial S.Coop. FAGOR Oñate

MOD.	SARTEN BASCULANTE	ZONA	MUEBLE	PLANO	C-2095

ITEM	CODIGO	DENOMINACION	TEXTO	SBG7-10	SBE7-10							NOTAS
1	S565401000	EMBELLECEDOR POSTERIOR 1M	REAR TRIM 1M	1	1							
2	X262661000	FRENO DE CHIMENEA	FLUEPIPE BRAKE	1	_							
	Q419005000	REMACHE 4x8 ALMG3 / ALUMINIO	RIVET 4X8 ALMG3 / ALUMINIUM	4	_							
3	X286102000	SOPORTE BISAGRA COMPLETA	COMPLETE HINGE SUPPORT	1	1							ELIMINADO 03.05.10
3	X086106000	SOPORTE BISAGRA COMPLETA	COMPLETE HINGE SUPPORT	1	1							ELIMINADO 01.07.11
	Q012053000	TORNILLO EXAGONAL M8x20 A304	HEXAGONAL BOLT M8x20 A304	4	4							
	Q262050000	ARANDELA GROW. A8 A304	WASHER GROW. A8 A304	4	4							
	Q232050000	ARANDELA A8	WASHER A8	4	4							
	Q162050000	TUERCA EXAGONAL M8x1 INOX.	HEXAGONAL NUT M8x1 INOX.	4	4							
4	X262655000	ANTERIOR DE CHIMENEA	FLUEPIPE FRONT	1	_							
4	X262654000	POSTERIOR DE CHIMENEA	FLUEPIPE REAR	1	_							
	Q419005000	REMACHE 4x8 ALMG3 / ALUMINIO	RIVET 4X8 ALMG3 / ALUMINIUM	10	_							
	Q221342000	REMACHE EXAGONAL M5	HEXAGONAL RIVET M5	2	_							
4	X262658000	AMARRE CHIMENEA	FLUEPIPE FASTENING	2	_							
	Q012031000	TORNILLO EXAGONAL M5x10 A304	HEXAGONAL BOLT M5x10 A304	4	_							
	Q302022000	ARANDELA 16x6x1,2 A304	WASHER 16x6x1.2 A304	4	_							
5	S036123000	ASA DE TAPA	COVER HANDLE	1	1							
	X152809000	SUJECCION ASA DE TAPA	COVER HANDLE FASTENING	2	2							
	Q302027000	ARANDELA 25X8,4X2	WASHER 25X8.4X2	2	2							
6	X462808000	TAPA COMPLETA SARTEN G-700	COMPLETE FRYPAN COVER G-70	1	1							ELIMINADO 01.07.11
6	X266124000	TAPA COMPLETA SARTEN G-700	COMPLETE FRYPAN COVER G-70	1	1							INTRODUCIDO 01.07.11
	Q012051000	TORNILLO EXAGONAL M8x10	HEXAGONAL BOLT M8x10	2	2							
7	S116120000	TENSOR MUELLE	TENSIONING SPRING	1	1							ELIMINADO 01.07.11
	Q012042000	TORNILLO EXAGONAL M6x15	HEXAGONAL BOLT M6x15	2	2							
	Q262040000	ARANDELA GROW. A6 A304	WASHER GROW. A6 A304	2	2							
8	S116118000	CASQUILLO	BUSHING	1	1							ELIMINADO 01.07.11
9	S116121000	RESORTE TAPA 07199	SPRING COVER 07199	1	1							ELIMINADO 01.09.10
9	S316110000	MUELLE BISAGRA	SPRING HINGE	2	2							ELIMINADO 01.07.11
10	X156101000	BISAGRA COMPLETA	COMPLETE HINGE	1	1							ELIMINADO 01.07.11
	S116126000	COJINETE CILINDRICO	CYLINDRICAL BEARING	1	1							

MOD.	SARTEN BASCULANTE	ZONA	MUEBLE	PLANO	C-2095

ITEM	CODIGO	DENOMINACION	TEXTO	SBG7-10	SBE7-10							NOTAS
11	S116119000	GIRO DE ASA	HANDLE ROTATION	1	1							ELIMINADO 01.07.11
	Q012041000	TORNILLO EXAGONAL M6x10 A304	HEXAGONAL BOLT M6x10 A304	2	2							ELIMINADO 01.07.11
12	X460114000	ARMAZON COMPL. SARTEN G-700	COMPL. FRYPAN FRAME G-700	1	1							
13	X462803000	PANEL FRONTAL SBG-710	FRONT PANEL SBG-710	1	_							
13	X482801000	PANEL FRONTAL SBE-710	FRONT PANEL SBE-710	_	1							
	Q152004000	TORN. APLASTADO M5x13 A304	HEXAGONAL FLAT SCREW M5x13	2	2							
	Q012042000	TORNILLO EXAGONAL M6x15	HEXAGONAL BOLT M6x15	2	2							
	Q262040000	ARANDELA GROW. A6 A304	WASHER GROW. A6 A304	2	2							
14	R982606000	EMBELLECEDOR TUBO	PIPE TRIM	1	_							
15	X460108000	PANEL SUPERIOR G-750Q	UPPER PANEL G-750Q	1	1							
	Q221342000	REMACHE EXAGONAL M5	HEXAGONAL RIVET M5	4	4							
	Q411304000	REMACHE AVIBULB Ø4,8	AVIBULB RIVET Ø4.8	10	10							
16	X462804000	PANEL LATERAL IZDO. SBG7-10	LEFT SIDE PANEL SBG7-10	1	1							
	Q221343000	REMACHE EXAGONAL M6	HEXAGONAL RIVET M6	11	11							
	Q302022000	ARANDELA 16X6X1.2 A.304	WASHER 16X6X1.2 A.304	4	4							
	Q262040000	ARANDELA GROW. A6 A304	WASHER GROW. A6 A304	4	4							
	Q221342000	REMACHE EXAGONAL M5	HEXAGONAL RIVET M5	1	1							
	Q152004000	TORN. APLASTADO M5x13 A304	HEXAGONAL FLAT SCREW M5x13	1	1							
S/Nº	X462805000	PANEL LATERAL DCHO. SBG7-10	RIGHT SIDE PANEL SBG7-10	1	1							
	Q221343000	REMACHE EXAGONAL M6	HEXAGONAL RIVET M6	11	11							
	Q302022000	ARANDELA 16X6X1.2 A.304	WASHER 16X6X1.2 A.304	4	4							
	Q262040000	ARANDELA GROW. A6 A304	WASHER GROW. A6 A304	4	4							
	Q221342000	REMACHE EXAGONAL M5	HEXAGONAL RIVET M5	1	1							
	Q152004000	TORN. APLASTADO M5x13 A304	HEXAGONAL FLAT SCREW M5x13	1	1							
17	X260151000	PATA REGULABLE	ADJUSTABLE LEG	4	4							
	Q411304000	REMACHE AVIBULB Ø 4,8	AVIBULB RIVET Ø 4.8	16	16							
18	X260152000	LISTON SOPORTE PATAS	LEG SUPPORT STRIP	2	2							
	Q221342000	REMACHE EXAGONAL M5	HEXAGONAL RIVET M5	4	4							
	Q221343000	REMACHE EXAGONAL M6	HEXAGONAL RIVET M6	2	2							
19	S562805000	PANEL POSTERIOR G750	REAR PANEL G750	1	1							
	Q419005000	REMACHE 4x8 ALMG3 / ALUMINIO	RIVET 4X8 ALMG3 / ALUMINIUM	8	8							

MOD.	SARTEN BASCULANTE	ZONA	MUEBLE	PLANO	C-2095

ITEM	CODIGO	DENOMINACION	TEXTO	SBG7-10	SBE7-10							NOTAS
20	X266125000	PROTECTOR BISAGRA SARTEN	HINGE PROTECTOR	2	2							INTRODUCIDO 01.07.11
21	X266129000	TAPA AMARRE SARTEN G700	MOORING COVER PAN G700	2	2							INTRODUCIDO 01.07.11
22	X266121000	SOPORTE BISAGRA COMPLETA	COMPLETE HINGE SUPPORT	2	2							INTRODUCIDO 01.07.11
23	X266126000	MUELLE BISAGRA Ø5,5	SPRING HINGE Ø5,5	2	2							INTRODUCIDO 01.07.11
24	X266128000	EJE BISAGRA SARTEN 700	PAN HINGE SHAFT 700	2	2							INTRODUCIDO 01.07.11
25	X266130000	TAPA CIERRE SARTEN	CLOSING COVER PAN	2	2							INTRODUCIDO 01.07.11
26	X266120000	BISAGRA COMPLETA	COMPLETE HINGE	2	2							INTRODUCIDO 01.07.11

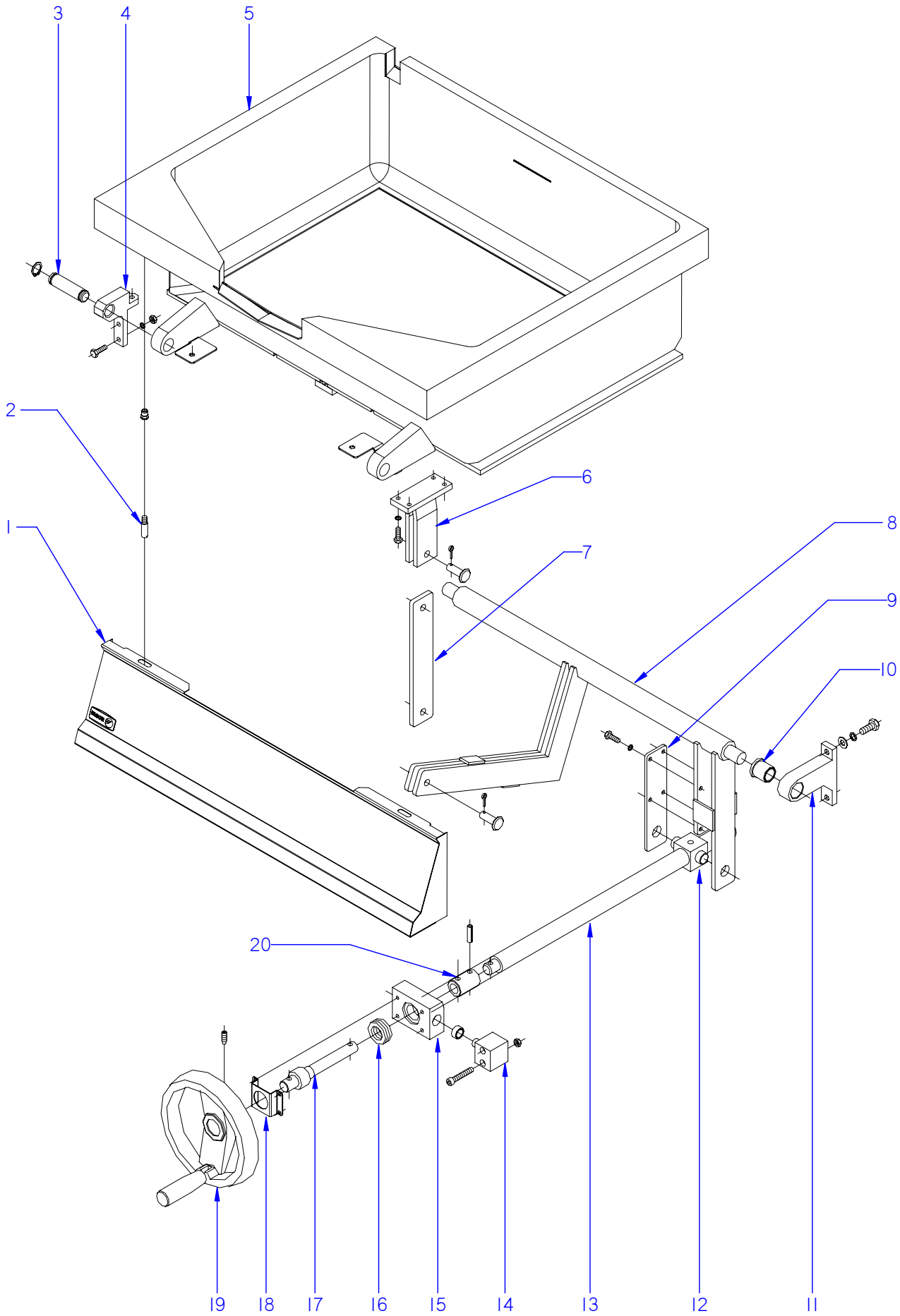

ITEM MARCADO EN COLOR = REPUESTO RECOMENDADO
COLOURED ITEM = RECOMMENDED SPARE PART

N plano	Firma	Fecha	Aparato	CUBA	Lamina	
C-2096		2008-06	SARTEN BASCULANTE G-700		2	Fagor Industrial S.Coop. FAGOR Onate

MOD.	SARTEN BASCULANTE		ZONA	CUBA						PLANO	C-2096
ITEM	CODIGO	DENOMINACION	TEXTO	SBG7-10	SBE7-10						
1	X462802000	PORTAMANDOS COMP. SBG/E7-10	COMP. CONTROL HOLDER SBG/E	1	1						
	U912805000	ESCUDO FAGOR G700	FAGOR EMBLEM G700	1	1						
	Q221023000	CLIP SUJECIÓN RÁPIDA Ø5	RAPID CONNECT CLIP Ø5	2	2						
	Q012042000	TORN. EXAGONAL M6X15 AISI 304	HEXAGONAL BOLT M6X15 AISI 30	2	2						
	Q301304000	ARANDELA PLANA 23X6.5X2	FLAT WASHER 23X6.5X2	2	2						
2	Q151336000	TORNILLO SOPORTE GUIAS	GUIDE SUPPORT BOLT	2	2						
3	X466107000	BULON GIRO-SARTEN	FRYPAN-ROTATION PIN	2	2						
	Q301020000	ANILLO DE SEGURIDAD 20x1,2	CIRCLIP 20x1.2	4	4						
4	X156145000	SOPORTE GIRO CUBA	TUB ROTATION SUPPORT	2	2						
	Q012043000	TORNILLO EXAGONAL M6x20 A304	HEXAGONAL BOLT M6x20 A304	6	6						
	Q262040000	ARANDELA GROW. A6 A304	WASHER GROW. A6 A304	6	6						
	Q162040000	TUERCA EXAGONAL M6	HEXAGONAL NUT M6	6	6						
5	X466102000	CUBA INOX. SBG-710 / SBE-710	INOX. TUB SBG-710 / SBE-710	1	_						
5	X486101000	SARTEN SBE-710 C/PERNOS	FRYPAN SBE-710 WITH PINS	_	1						
	Q221343000	REMACHE EXAGONAL M6	HEXAGONAL RIVET M6	2	2						
	Q221343000	REMACHE EXAGONAL M6	HEXAGONAL RIVET M6	2	2						
6	_____	BRAZO DE GIRO	ROTATION ARM	1	1						
	X156123000	BULON Ø12	PIN Ø12	2	2						
	Q352024000	PASADOR DE ALETAS Ø4x25	COTTER PIN Ø4x25	2	2						
7	X266116000	BRAZO GAMA-700	ARM RANGE -700	1	1						
8	X466113000	BRAZO ELEVADOR COMPL.G-700	ELEVATOR ARM COMPL.G-700	1	1						
9	X156149000	BRAZO LATERAL	SIDE ARM	1	1						
	Q012042000	TORNILLO EXAGONAL M6x15	HEXAGONAL BOLT M6x15	4	4						
	Q262040000	ARANDELA GROW. A6 A304	WASHER GROW. A6 A304	4	4						
10	X109550000	COJINETE SELFOIL B11	BEARING SELFOIL B11	2	2						
11	X150108000	SOPORTE DE GIRO	ROTATION SUPPORT	2	2						
	Q012063000	TORNILLO EXAG. M10x20 A304	HEX BOLT M10x20 A304	4	4						
	Q261060000	ARANDELA MUELLE A10	SPRING WASHER A10	4	4						
	Q232060000	ARANDELA A10	WASHER A10	4	4						
12	X466116000	TUERCA HUSILLO G-700	SPINDLE NUT G-700	1	1						
	Q011364000	TORNILLO EXAG. M10x25 A304	HEX BOLT M10x25 A304	4	4						

MOD.	SARTEN BASCULANTE		ZONA	CUBA						PLANO	C-2096
ITEM	CODIGO	DENOMINACION	TEXTO	SBG7-10	SBE7-10						
13	X266111000	(X266119) HUSILLO GAMA 700	(X266119) SPINDLE RANGE 700	1	1						
S/Nº	X466117000	TUERCA + HUSILLO G-700	SPINDLE + NUT G-700	1	1						ELIMINADO 01.03.13
S/Nº	12046641	TUERCA + HUSILLO Tr26x5 G700	SPINDLE + NUT Tr26x5 G700	1	1						INTRODUCIDO 01.03.13
14	X156113000	PIVOTE DE GIRO	ROTATION PIVOT	2	2						
	Q052046000	TORNILLO ALLEN M6x40 A304	ALLEN BOLT M6x40 A304	4	4						
	Q162040000	TUERCA EXAGONAL M6	HEXAGONAL NUT M6	4	4						
15	X156114000	SOPORTE RODAMIENTO	BEARING SUPPORT	1	1						
	S116126000	COJINETE CILINDRICO	CYLINDRICAL BEARING	2	2						
16	X156125000	RODAMIENTO 51204	BEARING 51204	1	1						
17	X156161000	EJE VOLANTE COMPLETO	COMPLETE FLYSHAFT	1	1						
18	X152619000	SOPOTE EJE VOLANTE	FLYSHAFT SUPPORT	1	1						
	Q012041000	TORNILLO EXAGONAL M6x10 A304	HEXAGONAL BOLT M6x10 A304	4	4						
	Q262040000	ARANDELA GROW. A6 A304	WASHER GROW. A6 A304	4	4						
19	X156139000	VOLANTE ELESA	FLYSHAFT ELESA	1	1						
	Q131552000	VARILLA ROSCADA M8x15	THREADED ROD M8X15	2	2						
20	X156115000	CASQUILLO	BUSHING	1	1						
	Q371027000	MANGUITO DE SUJECCION Ø8x30	FASTENING SLEEVE Ø8x30	2	2						

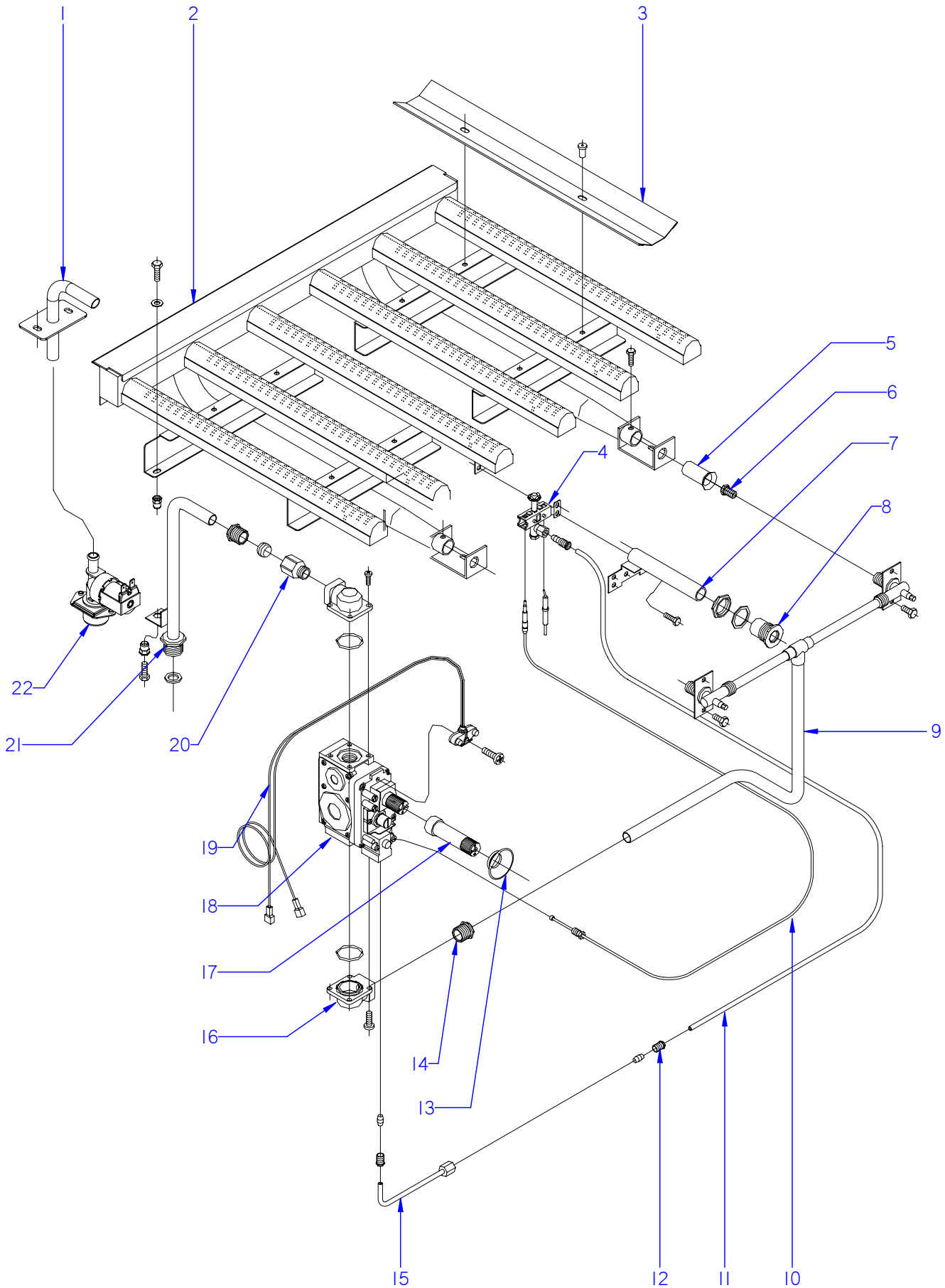

ITEM MARCADO EN COLOR = REPUESTO RECOMENDADO
COLOURED ITEM = RECOMMENDED SPARE PART

N plano	Firma	Fecha	Aparato		Lamina	
C-2097		2008-06	PARTE FUNCIONAL DE GAS SARTEN BASCULANTE SBG7-10		3	Fagor Industrial S.Coop. FAGOR Oñate

MOD.	SARTEN BASCULANTE	ZONA	PARTE FUNCIONAL GAS	PLANO	C-2097

ITEM	CODIGO	DENOMINACION	TEXTO	SBG7-10							
1	X466119000	CONJUNTO TUBO LLENADO CR	FILLER PIPE ASSEMBLY CR	1							
	Q152004000	TORN. APLASTADO M5x13 A304	HEXAGONAL FLAT SCREW M5x1	2							
S/Nº	3676900000	TUBO GOMA NEGRA D 17*10	BLACK RUBBER PIPE 17*10	1							
	Q881308000	ABRAZADERA 8-14L	CLAMP 8-14L	2							
2	X265722000	QUEMADOR COMPLETO SBG-710	COMPLETE BURNER SBG-710	1							
3	X265709000	DEFLECTOR LARGO G 700	LONG DEFLECTOR G 700	4							
	Q419005000	REMACHE 4x8 ALMG3 / ALUMINIO	RIVET 4X8 ALMG3 / ALUMINIUM	8							
4	U322118000	PILOTO COMPLETO 100.062	COMPLETE PILOT LIGHT 100.062	1							
	Q012031000	TORNILLO EXAGONAL M5x10 A304	HEXAGONAL BOLT M5x10 A304	2							
	Q162030000	TUERCA EXAGONAL M5	HEXAGONAL NUT M5	2							
	U442137000	INYECTOR Ø 0,40 GN	INJECTOR Ø 0.40 GN.	1							
	X022131000	BUJIA	SPARK PLUG	1							
5	U325707000	REGULADOR DE AIRE	AIR REGULATOR	2							
	Q012031000	TORNILLO EXAGONAL M5x10 A304	HEXAGONAL BOLT M5x10 A304	4							
6	U052402000	TOBERA Ø 1,30 (Butano-Propano)	NOZZLE Ø1.30 (BUT-PROP.)	2							
6	9429500000	TOBERA Ø 1,90 (Gas Natural)	NOZZLE Ø1.90 (NATURAL GAS)	2							
7	X155035000	TUBO DE ENCENDIDO COMPLETO	COMPLETE IGNITION PIPE	1							
8	R982606000	EMBELLECEDOR TUBO	PIPE TRIM	1							
	Q221324000	TUERCA 3/4 GAS	NUT 3/4 GAS	1							
	Q306027000	ARANDELA PLANA 33.8X27X1.5	FLAT WASHER 33.8X27X1.5	1							
9	X265020000	CONDUCC. QUEMADOR SBG-710	BURNER PIPE SBG-710	1							
	Q012031000	TORNILLO EXAGONAL M5x10 A304	HEXAGONAL BOLT M5x10 A304	4							
	Q302022000	ARANDELA 16x6x1,2 A304	WASHER 16x6x1.2 A304	4							
	Q306057000	ARANDELA Ø18x12,5x1,5	WASHER Ø18x12.5x1.5	1							
	Q153002000	TORNILLO TAPON	CAP BOLT	2							
10	U562130000	TERMOPAR L=850	THERMOCOUPLE L=850	1							
11	X265016000	TUBO PILOTO	PILOT PIPE	1							ELIMINADO 04.03.11
11	X265023000	TUBO PILOTO	PILOT PIPE	1							INTRODUCIDO 04.03.11
	U134323000	RACORD BICONO Ø6 958.031	BICONE CONNEX Ø6 958.031	2							
12	U195009000	MANGUITO EMPALME	CONNECTION HOSE	1							
	X205028000	BICONO Ø6	BICONE Ø6	1							

MOD.	SARTEN BASCULANTE		ZONA	PARTE FUNCIONAL GAS							PLANO C-2097
ITEM	CODIGO	DENOMINACION	TEXTO	SBG7-10							
13	X152121000	JUNTA VALVULA	VALVE GASKET	1							
14	S205023000	MANGUITO DOBLE 1/2	DOUBLE SLEEVE 1/2	1							
15	X155043000	TUBO PILOTO A VALVULA COMPL.	PILOT PIPE TO COMPLETE VALVE	1							
16	X153004000	CODO 1-2 820 NOV 906.260	L-PIPE 1-2 820 NOV 906.260	2							
17	X262100000	ALARGADERO NEG. 999.975	BLACK EXTENSION 999.975	1							
18	12097292	VALVULA NOVA 820 REGULADA	VALVE REGULATED NOVA 820	1							
18	12024777	ELECTROVALV. 820 NOVA 60 Hz.	SOLENOID VALVE. 820 NOVA 60 H	1							
	Q012031000	TORNILLO EXAGONAL M5x10 A304	HEXAGONAL BOLT M5x10 A304	2							
	Q302022000	ARANDELA 16x6x1,2 A304	WASHER 16x6x1.2 A304	2							
19	R275027000	CABLEADO ELECTROSIT 927.012	WIRING ELECTROSIT 927.012	1							
20	X162101000	RACORD 1/2	CONNECTION 1/2	1							
	X012105000	BICONO Ø 16 957.008	BICONE Ø 16,957.008	1							
	X012104000	MANGUITO 1/2 958.027	HOSE 1/2 958.027	1							
21	X265012000	CONDUCCION ENTRADA COMPL.	COMPL. INPUT PIPE	1							
	Q221343000	REMACHE EXAGONAL M6	HEXAGONAL RIVET M6	1							
	Q012042000	TORNILLO EXAGONAL M6x15	HEXAGONAL BOLT M6x15	1							
	Q302022000	ARANDELA 16x6x1,2 A304	WASHER 16x6x1.2 A304	1							
22	Z701135000	E.V.SIMP.220V COD.255.208	E.V.SIMP.220V COD.255.208	1							
	Z601156000	REGULADOR 8L RO. 254.034	REGULATOR 8L RED 254.034	1							ELIMINADO 11.11.13
	12096626	REGULADOR 8 L (ROJO)	REGULATOR 8L RED	1							INTRODUCIDO 11.11.13

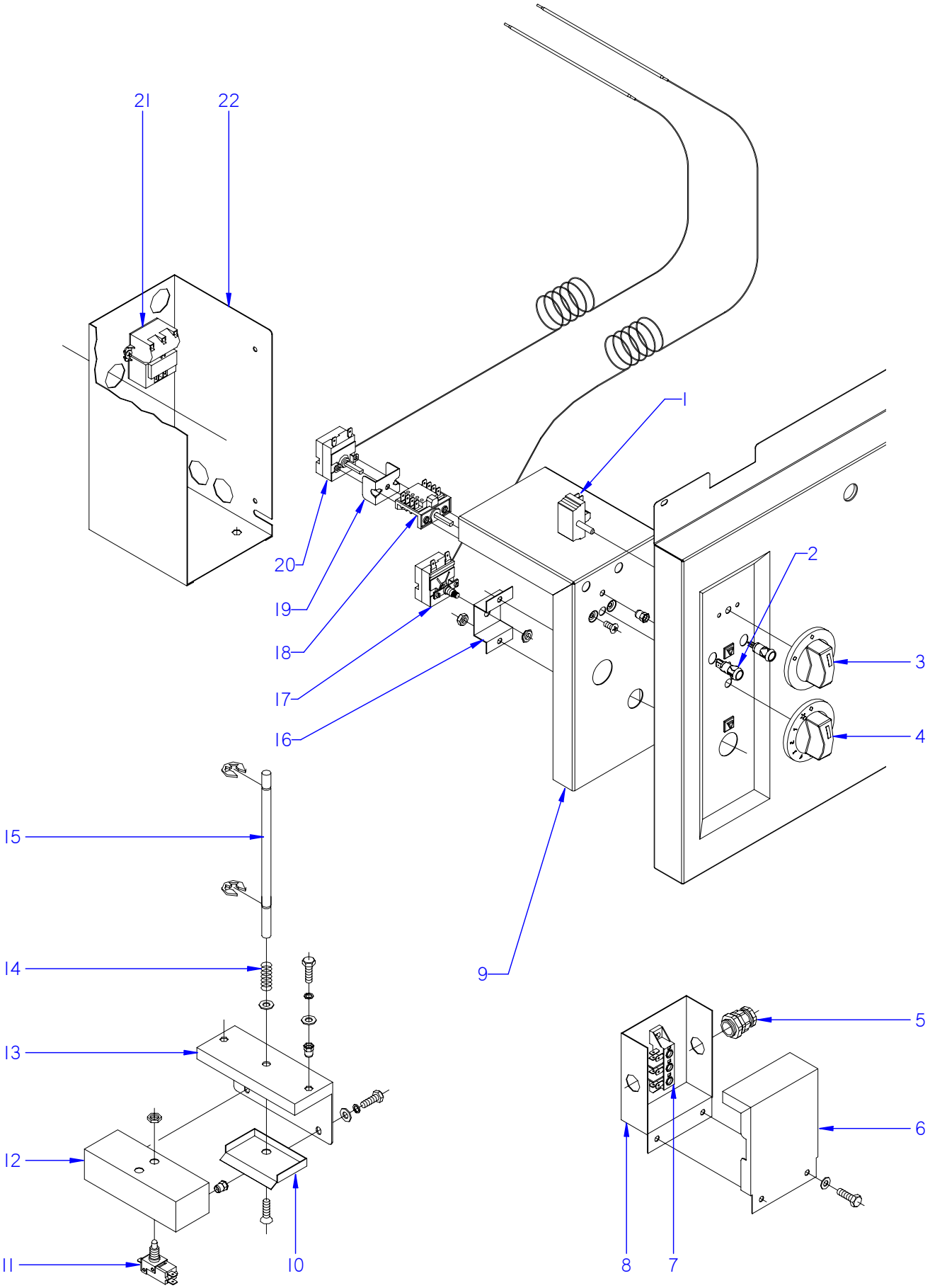

ITEM MARCADO EN COLOR = REPUESTO RECOMENDADO
COLOURED ITEM = RECOMMENDED SPARE PART

N plano	Firma	Fecha	Aparato	PARTE FUNCIONAL ELECTRICA	Lamina	
C-2098		2008-06	SARTEN BASCULANTE SBG7-10		4	Fagor Industrial S.Coop. FAGOR Onate

MOD.	SARTEN BASCULANTE	ZONA	PARTE FUNCIONAL ELECTRICA	PLANO	C-2098

ITEM	CODIGO	DENOMINACION	TEXTO	SBG7-10							NOTAS
1	T343008000	CONMUTADOR HGC	HGC SWITCH	1							
	Q151320000	TOR. ALOMADO M4X6 H.ZINCADO	CURVED SCREW M4X6 H. ZINC	2							
2	X143017000	PILOTO VERDE SARTEN	GREEN FRYPAN PILOT	1							ELIMINADO 01.02.13
2	12047390	PILOTO VERDE 230V AC 8KW 16MM	GREEN PILOT 230V AC 8KW 16MI	1							INTRODUCIDO 01.02.13
	X143018000	PILOTO AMBAR SARTEN	FRYING PAM AMBER PILOT	1							ELIMINADO 01.02.13
	12024669	PILOTO AMBAR Ø18	AMBER PILOT Ø18	1							INTRODUCIDO 01.02.13
3	H212103000	BOTON DE MANDO Ø6 (EN. AGUA)	CONTROL BUTTON Ø6 (WATER I	1							
4	X462101000	BOTON DE MANDO Ø6 SBG7-10	CONTROL BUTTON Ø6 SBG7-10	1							
5	R073004000	PRENSA ESTOPAS	STUFFING BOX	2							
	R073025000	CONTRATUERCA (GAES) 790.1300.0	COUNTERNUT (GAES) 790.1300.0	2							
	R073026000	JUNTA DE GOMA (GAES)	RUBBER SEAL (GAES)	2							
6	X342600000	TAPA CAJA REGLETA	STRIP BOX COVER	1							
7	U183046000	REGLETA AUXILIAR	AUXILIARY STRIP	1							
8	X342601000	CUADRO REGLETA	STRIP PANEL	1							
	Q012042000	TORNILLO EXAGONAL M6x15	HEXAGONAL BOLT M6x15	2							
	Q302022000	ARANDELA 16x6x1,2 A304	WASHER 16x6x1.2 A304	2							
9	X152667000	TAPA CAJA SOPORTE VALVULA	VALVE SUPPORT BOX COVER	1							
10	X152646000	PROTECCION SUPERIOR	UPPER PROTECTION	1							
	Q152024000	TORNILLO AVELLANADO M4x8 A304	COUNTERSUNK BOLT M4X8 A304	1							
11	X343015000	MICRORRUPTOR 32280001	MICROSWITCH 32280001	1							ELIMINADO 2.10.11
11	X022138000	MICRORRUPTOR 250V AC 16A VDE	MICROSWITCH 250V AC 16A VDE	1							INTRODUCIDO 2.10.11
12	X152681000	CAJA PORTA MICRO	MICRO HOLDER BOX	1							
	Q221342000	REMACHE EXAGONAL M5	HEXAGONAL RIVET M5	2							
13	X152680000	SOPORTE CAJA PORTA MICRO	MICRO HOLDER BOX SUPPORT	1							
	Q221342000	REMACHE EXAGONAL M5	HEXAGONAL RIVET M5	2							
	Q012031000	TORNILLO EXAGONAL M5x10 A304	HEXAGONAL BOLT M5x10 A304	2							
	Q302022000	ARANDELA 16x6x1,2 A304	WASHER 16x6x1.2 A304	2							
	Q262030000	ARANDELA GROW. A5 A304	WASHER GROW. A5 A304	2							
14	Z700603000	MUELLE 07777	SPRING 07777	1							
15	X152682000	EJE PULSADOR MICRO	MICRO BUTTON SHAFT	1							
	Q271033000	ARANDELA DE SEGURIDAD Ø6	SAFETY WASHER Ø6	2							

MOD.	SARTEN BASCULANTE		ZONA	PARTE FUNCIONAL ELECTRICA						PLANO	C-2098
ITEM	CODIGO	DENOMINACION	TEXTO	SBG7-10							NOTAS
16	X152661000	SOPORTE LIMITADOR	LIMITER SUPPORT	1							
	Q162030000	TUERCA EXAGONAL M5	HEXAGONAL NUT M5	2							
17	R612103000	TERMOSTATO LIMITADOR	THERMOSTAT LIMITER	1							
	Q013023000	TORNILL. EXAGONAL M4x20 LATON	HEXAGONAL BOLT M4X20 BRASS	1							
	Q163020000	TUERCA EXAGONAL M4 LATON	HEXAGONAL NUT M4 BRASS	1							
	Q183001000	TUERCA CUADRADA M4	SQUARE NUT M4	1							
	Q563004000	LENGÜETA COMPONENTES DOBLE	DOUBLE COMPONENTS TONGUE	1							
	Z603022000	PLACA ASIENTO CONEXIÓN MASA	SEATING PLATE EARTH CONNEC	1							
18	X163007000	CONMUTADOR ACOPLE TERMOS	THERMOSTAT CONNECT SWITCH	1							
19	X313001000	"U" SOPORTE TERMOSTATO	THERMOSTAT U SUPPORT	1							
20	X153000000	TERMOSTATO 50-310 C	THERMOSTAT 50-310 C	1							
	Q042021000	TORNILL. AVELLANADO M4x10 A304	COUNTERSUNK BOLT M4X10 A30	2							
21	X163014000	ENCENDEDOR 2 BUJIAS	LIGHTER 2 SPARK PLUG	1							
	Q082005000	TORNILLO CHAP.4,2X13 4.2X13	PLATE BOLT .4.2X13 4.2X13	2							
22	X152656000	SOPORTE VALVULA	VALVE SUPPORT	1							
	Q411304000	REMACHE AVIBULB Ø 4,8	AVIBULB RIVET Ø 4.8	4							
	Q221342000	REMACHE EXAGONAL M5	HEXAGONAL RIVET M5	2							

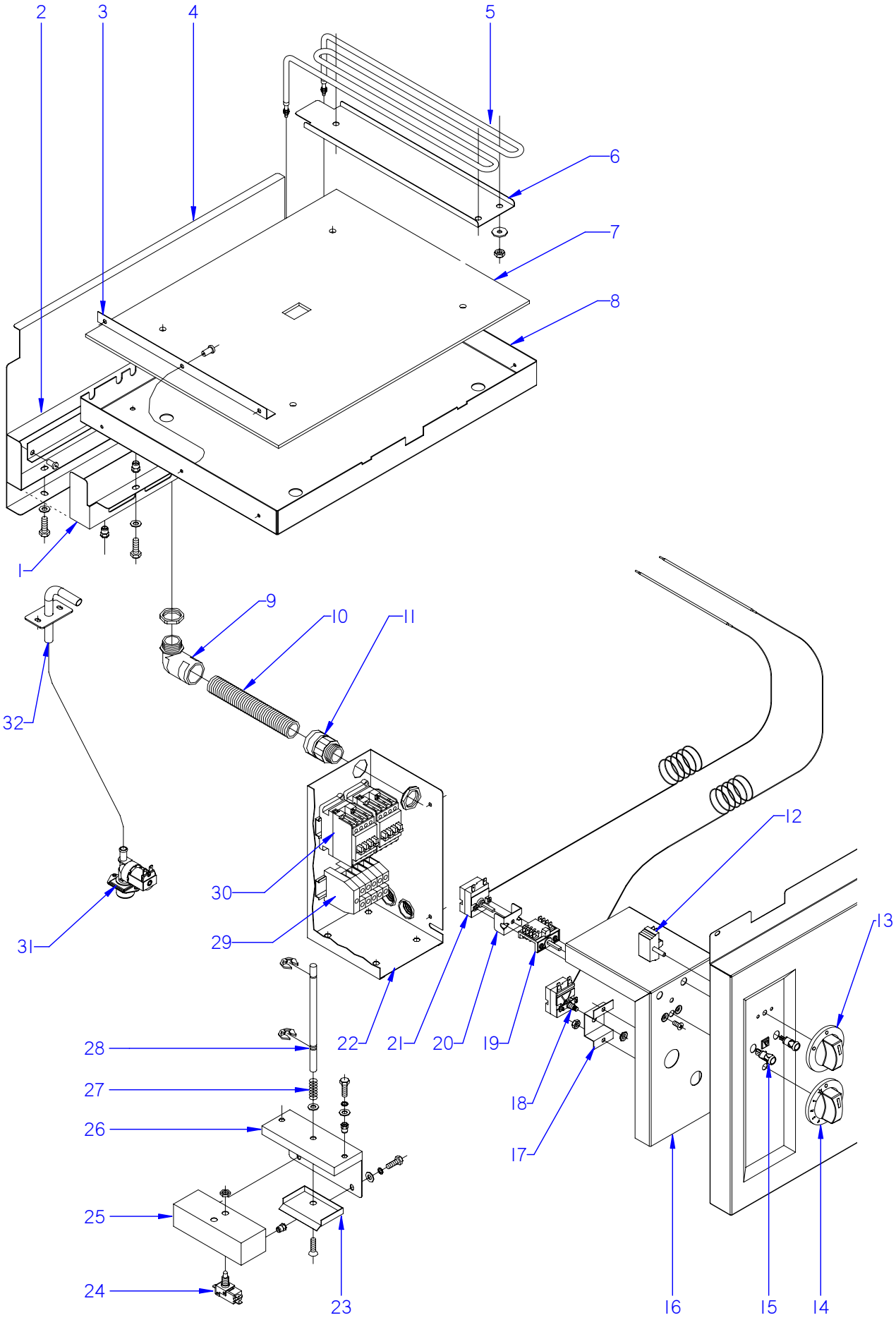

ITEM MARCADO EN COLOR = REPUESTO RECOMENDADO
COLOURED ITEM = RECOMMENDED SPARE PART

N plano	Firma	Fecha	Aparato	PARTE FUNCIONAL	Lamina	
C-2099		2008-06	SARTEN BASCULANTE SBE7-10		5	Fagor Industrial S.Coop. FAGOR Oñate

MOD.	SARTEN BASCULANTE		ZONA	PARTE FUNCIONAL						PLANO	C-2099
ITEM	CODIGO	DENOMINACION	TEXTO	SBE7-10							NOTAS
1	X272618000	CUBIERTA BORNAS SBE-710	TERMINAL COVER SBE-710	1							
	Q012032000	TORNILLO EXAGONAL M5x15 A304	HEXAGONAL BOLT M5x15 A304	3							
	Q262030000	ARANDELA GROW. A5 A304	WASHER GROW. A5 A304	3							
	Q221342000	REMACHE EXAGONAL M5	HEXAGONAL RIVET M5	5							
2	X272619000	TAPA CUBIERTA BORNAS SBE-710	TERMINAL COVER LID SBE-710	1							
	X272612000	ESCUADRA SEPARADOR RESIST.	RESIST. DIVIDER BRACKET	1							
	Q012032000	TORNILLO EXAGONAL M5x15 A304	HEXAGONAL BOLT M5x15 A304	5							
	Q262030000	ARANDELA GROW. A5 A304	WASHER GROW. A5 A304	5							
	Q419005000	REMACHE 4x8 ALMG3 / ALUMINIO	RIVET 4X8 ALMG3 / ALUMINIUM	3							
3	X272603000	AMARRE AISLANTE	INSULATION FASTENING	3							
4	X272616000	PROTECCION AGUA A BORNAS	WATER PROTECTION TO TERMIN	1							
5	X273000000	RESISTENCIA 230V. 1500W. SBE-7	RESISTOR 230V 1500W SBE-7	6							
6	X272607000	AMARRE RESISTENCIAS	RESISTOR FASTENING	6							
	Q162040000	TUERCA EXAGONAL M6	HEXAGONAL NUT M6	18							
	Q301304000	ARANDELA PLANA Ø23x6,5x2	FLAT WASHER Ø23x6.5x2	18							
7	X272617000	AISLANTE 570X400X5	INSULATION 570X400X5	1							
8	X272620000	CUBIERTA RESISTENC. SBE-710	RESISTOR COVER SBE-710	1							
	Q221342000	REMACHE EXAGONAL M5	HEXAGONAL RIVET M5	7							
9	Z703006000	RACORD A 90 SFWO-P213T	CONNECTION A 90 SFWO-P213T	1							
	X143012000	CONTRATUERCA PG21 GAESTOP.	COUNTERNUT PG21 GAESTOP.	1							
10	3712300000	TUBO PG21 0233.204.023	PIPE PG21 0233.204.023	1							
11	X713021000	RACORD ICK 5020	CONNECTION ICK 5020	1							
12	T343008000	CONMUTADOR HGC	HGC SWITCH	1							
	Q151320000	TORN. ALOMADO M4X6 H.ZINCADO	HEXAGONAL CURVED HEAD M4X	2							
13	H212103000	BOTON DE MANDO Ø6 (EN. AGUA)	CONTROL BUTTON Ø6 (WATER I	1							
14	X482101000	BOTON DE MANDO Ø6 G-750Q	CONTROL BUTTON Ø6 G-750Q	1							
15	X143017000	PILOTO VERDE SARTEN	GREEN FRYPAN PILOT	1							ELIMINADO 01.02.13
15	12047390	PILOTO VERDE 230V AC 8KW 16MM	GREEN PILOT 230V AC 8KW 16M	1							INTRODUCIDO 01.02.13
	X143018000	PILOTO AMBAR SARTEN	FRYING PAM AMBER PILOT	1							ELIMINADO 01.02.13
	12024669	PILOTO AMBAR Ø18	AMBER PILOT Ø18	1							INTRODUCIDO 01.02.13
16	X152667000	TAPA CAJA SOPORTE VALVULA	VALVE SUPPORT BOX COVER	1							

MOD.	SARTEN BASCULANTE		ZONA	PARTE FUNCIONAL						PLANO	C-2099
ITEM	CODIGO	DENOMINACION	TEXTO	SBE7-10							NOTAS
17	X152661000	SOPORTE LIMITADOR	LIMITER SUPPORT	1							
	Q162030000	TUERCA EXAGONAL M5	HEXAGONAL NUT M5	2							
18	R612103000	TERMOSTATO LIMITADOR	THERMOSTAT LIMITER	1							
	Q013023000	TORNILL. EXAGONAL M4x20 LATON	HEXAGONAL BOLT M4X20 BRASS	1							
	Q163020000	TUERCA EXAGONAL M4 LATON	HEXAGONAL NUT M4 BRASS	1							
	Q183001000	TUERCA CUADRADA M4	SQUARE NUT M4	1							
	Q563004000	LENGÜETA COMPONENT. DOBLE	DOUBLE COMPONENT TONGUE	1							
	Z603022000	PLACA ASIENTO CONEXIÓN MASA	SEATING PLATE EARTH CONNEC	1							
19	X163007000	CONMUTADOR ACOPLE TERMOS	THERMOSTAT CONNECT SWITCH	1							
20	X313001000	"U" SOPORTE TERMOSTATO	THERMOSTAT U SUPPORT	1							
21	X153000000	TERMOSTATO 50-310 C	THERMOSTAT 50-310 C	1							
	Q042021000	TORNIL. AVELLANADO M4x10 A304	COUNTERSUNK BOLT M4X10 A30	2							
22	X152656000	SOPORTE VALVULA	VALVE SUPPORT	1							
	X723014000	PASAMUROS DIAMETRO 30	WALL BUSHING DIAMETER 30	3							
	Q411304000	REMACHE AVIBULB Ø 4,8	AVIBULB RIVET Ø 4.8	4							
23	X152646000	PROTECCION SUPERIOR	UPPER PROTECTION	1							
	Q152024000	TORNILLO AVELLANADO M4x8 A304	COUNTERSUNK BOLT M4X8 A304	1							
24	X343015000	MICRORRUPTOR 32280001	MICROSWITCH 32280001	1							ELIMINADO 2.10.11
24	X022138000	MICRORRUPTOR 250V AC 16A VDE	MICROSWITCH 250V AC 16A VDE	1							INTRODUCIDO 2.10.11
25	X152681000	CAJA PORTA MICRO	MICRO HOLDER BOX	1							
	Q221342000	REMACHE EXAGONAL M5	HEXAGONAL RIVET M5	2							
26	X152680000	SOPORTE CAJA PORTA MICRO	MICRO HOLDER BOX SUPPORT	1							
	Q221342000	REMACHE EXAGONAL M5	HEXAGONAL RIVET M5	2							
	Q012031000	TORNILLO EXAGONAL M5x10 A304	HEXAGONAL BOLT M5x10 A304	2							
	Q302022000	ARANDELA 16x6x1,2 A304	WASHER 16x6x1.2 A304	2							
	Q262030000	ARANDELA GROW. A5 A304	WASHER GROW. A5 A304	2							
27	Z700603000	MUELLE 07777	SPRING 07777	1							
28	X152682000	EJE PULSADOR MICRO	MICRO BUTTON SHAFT	1							
	Q271033000	ARANDELA DE SEGURIDAD Ø6	SAFETY WASHER Ø6	2							

MOD.	SARTEN BASCULANTE		ZONA	PARTE FUNCIONAL						PLANO	C-2099
ITEM	CODIGO	DENOMINACION	TEXTO	SBE7-10							NOTAS
29	P453025000	BORNES 10 WDU-10203.O	TERMINALS 10 WDU-10203.O	3							
	Z263302000	BORNA DE PASO AZUL	BLUE THROUGH TERMINAL	1							
	P453026000	BORNE TIER 10 WPE-10103.O	TERMINAL TIER 10 WPE-10103.O	1							
	Z263303000	TOPE FINAL	END STOP	1							
	R663055000	GUIA CONTACTOR L-120	CONTACTOR GUIDE L-120	1							
	Q419005000	REMACHE 4x8 ALMG3 / ALUMINIO	RIVET 4X8 ALMG3 / ALUMINIUM	2							
30	Z203050000	CONTAC. SIRIUS 3R 230V.50-60	CONTACT. SIRIUS 3R 230V.50-60	2							
	R663055000	GUIA CONTACTOR L-120	CONTACTOR GUIDE L-120	1							
	Q419005000	REMACHE 4x8 ALMG3 / ALUMINIO	RIVET 4X8 ALMG3 / ALUMINIUM	2							
31	Z701135000	E.V.SIMP.220V COD.255.208	E.V.SIMP.220V COD.255.208	1							
	Z601156000	REGULADOR 8L RO. 254.034	REGULATOR 8L RED 254.034	1							ELIMINADO 11.11.13
	12096626	REGULADOR 8 L (ROJO)	REGULATOR 8L RED	1							INTRODUCIDO 11.11.13
	Q032021000	TORNILLO ALOMADO M4X10	CURVED SCREW M4X10	2							
32	X466119000	CONJUNTO TUBO LLENADO CR	FILLER PIPE ASSEMBLY CR	1							
	Q152004000	TORN. APLASTADO M5x13 A304	HEXAGONAL FLAT SCREW M5x13	2							
S/Nº	3676900000	TUBO GOMA NEGRA D 17*10	BLACK RUBBER PIPE 17*10	1							
	Q881308000	ABRAZADERA 8-14L	CLAMP 8-14L	2							

MOD.	SARTEN BASCULANTE	ZONA	VARIOS	PLANO	

ITEM	CODIGO	DENOMINACION	TEXTO	SBG7-10	SBE7-10						NOTAS
	X026501000	FOLLETO DE INSTRUCCION. SBG	INSTRUCTION LEAFLET SBG	1	_						
	X046501000	FOLLETO DE INSTRUCCION. SBE	INSTRUCTION LEAFLET SBE	_	1						
	X463002000	ESQUEMA TEORICO SBG7-10	THEORETICAL DIAGRAM SBG7-	1	_						ELIMINAD. 02.05.11 HC-80147
	X343023000	ESQUEMA TEORICO	THEORETICAL DIAGRAM	1	_						INTRODU. 02.05.11 HC-75426
	X483002000	ESQUEMA TEORICO SBE7-10	THEORETICAL DIAGRAM SBE7-	_	1						ELIMINAD. 02.05.11 HC-80148
	X403002000	ESQUEMA TEORICO	THEORETICAL DIAGRAM	_	1						INTRODU. 02.05.11 HC-75708
	X463004000	PLANO DE MONTAJE SBG7-10	ASSEMBLY PLAN SBG7-10	1	_						PLANO HC-80159
	X483003000	PLANO DE MONTAJE SBE7-10	ASSEMBLY PLAN SBE7-10	_	1						PLANO HC-80160
	X463007000	LEYENDA SARTEN BASCULANTE	BOILING PAN LEGEND	1	1						INTRODU. 02.05.11 HC-83262
	X153021000	INSTALACION ELECTRICA	ELECTRIC INSTALLATION	1	_						
	U333003000	CABLE MASA ENCENDEDOR	LIGHTER EARTH CABLE	1	_						
	U323007000	CABLE ENCENDEDOR A BUJIA	LIGHTER TO SPARK PLUG CABL	1	_						
	X163002000	CABLE BUJIA	SPARK PLUG CABLE	1	_						
	X463003000	CABL. ELECTROVALVULA SBG7-10	SOLENOID VALVE CABLE. SBG7	1	_						ELIMINADO 02.05.11
	X483004000	CABL. ELECTROVALVULA SBE7-10	SOLENOID VALVE CABLE. SBE7	_	1						ELIMINADO 02.05.11
	X143015000	CABLEADO SBE	WIRING SBE	_	1						
	X143004000	CABLEADO RESISTENCIAS	RESISTOR WIRING	_	1						
	X143016000	CABLEAD. REGLETA CONTACTOR	WIRING CONTACTOR STRIP	_	2						
	X463006000	CABLEADO ENTRADA DE AGUA SB	WATER INPUT WIRING SB	1	1						INTRODUCIDO 02.05.11

MOD.	SARTEN BASCULANTE	ZONA	REPUESTOS RECOMENDADOS RECOMMENDED SPARE PART	PLANO	

ITEM	CODIGO	DENOMINACION	TEXTO	SBG7-10	SBE7-10							NOTAS
23	X266126000	MUELLE BISAGRA Ø5,5	SPRING HINGE Ø5,5	2	2							C-2095
20	X156115000	CASQUILLO	BUSHING	1	1							C-2096
4	U322118000	PILOTO COMPLETO 100.062	COMPLETE PILOT LIGHT 100.062	1	_							C-2097
	U442137000	INYECTOR Ø 0,40 GN	INJECTOR Ø 0.40 GN.	1	_							C-2097
	X022131000	BUJIA	SPARK PLUG	1	_							C-2097
16	X153004000	CODO 1-2 820 NOV 906.260	L-PIPE 1-2 820 NOV 906.260	2	_							C-2097
17	X262100000	ALARGADERO NEG. 999.975	BLACK EXTENSION 999.975	1	_							C-2097
18	12097292	VALVULA NOVA 820 REGULADA	VALVE REGULATED NOVA 820	1	_							C-2097
18	12024777	ELECTROVALV. 820 NOVA 60 Hz.	SOLENOID VALVE. 820 NOVA 60 H	1	_							C-2097
19	R275027000	CABLEADO ELECTROSIT 927.012	WIRING ELECTROSIT 927.012	1	_							C-2097
22	Z701135000	E.V.SIMP.220V COD.255.208	E.V.SIMP.220V COD.255.208	1	_							C-2097
1	T343008000	CONMUTADOR HGC	HGC SWITCH	1	_							C-2098
2	12047390	PILOTO VERDE 230V AC 8KW 16MM	GREEN PILOT 230V AC 8KW 16MI	1	_							C-2098
	12024669	PILOTO AMBAR Ø18	AMBER PILOT Ø18	1	_							C-2098
11	X022138000	MICRORRUPTOR 250V AC 16A VDE	MICROSWITCH 250V AC 16A VDE	1	_							C-2098
17	R612103000	TERMOSTATO LIMITADOR	THERMOSTAT LIMITER	1	_							C-2098
18	X163007000	CONMUTADOR ACOPLE TERMOS	THERMOSTAT CONNECT SWITCH	1	_							C-2098
20	X153000000	TERMOSTATO 50-310 C	THERMOSTAT 50-310 C	1	_							C-2098
5	X273000000	RESISTENCIA 230V. 1500W. SBE-7	RESISTOR 230V 1500W SBE-7	_	6							C-2099
12	T343008000	CONMUTADOR HGC	HGC SWITCH	_	1							C-2099
15	12047390	PILOTO VERDE 230V AC 8KW 16MM	GREEN PILOT 230V AC 8KW 16MI	_	1							C-2099
	12024669	PILOTO AMBAR Ø18	AMBER PILOT Ø18	_	1							C-2099
18	R612103000	TERMOSTATO LIMITADOR	THERMOSTAT LIMITER	_	1							C-2099
19	X163007000	CONMUTADOR ACOPLE TERMOS	THERMOSTAT CONNECT SWITCH	_	1							C-2099
21	X153000000	TERMOSTATO 50-310 C	THERMOSTAT 50-310 C	_	1							C-2099
24	X022138000	MICRORRUPTOR 250V AC 16A VDE	MICROSWITCH 250V AC 16A VDE	_	1							C-2099
31	Z701135000	E.V.SIMP.220V COD.255.208	E.V.SIMP.220V COD.255.208	_	1							C-2099

SBG7-10

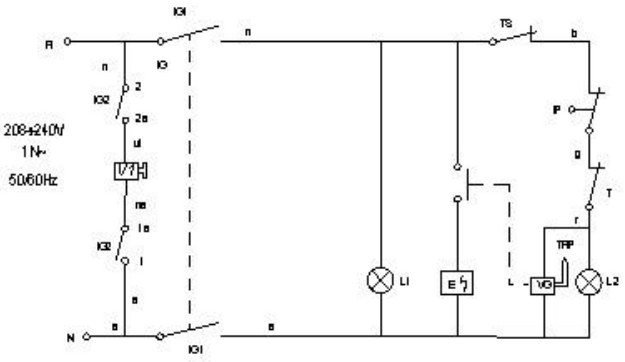

n: negro	n: noir	n: black	n: schwarz	n: nero
r: rojo	r: rouge	r: red	r: rot	r: rosso
b: blanco	b: blanc	b: white	b: weiss	b: bianco
g: gris	g: gris	g: grey	g: grau	g: grigio
a: azul	a: bleu	a: blue	a: blau	a: azzurro

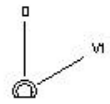

IG1-IG2	1 1a	2 2a
0		
V1	X	X

E: Encendedor
IG: Interruptor general
IP: Micro seguridad
L1: Lampara marcha
L2: Lampara calentamiento
T: Termostato
TS: Termostato seguridad
TRP: Termopar
VG: Válvula gas
V1: Electroválvula

E: Allumage
IG: Interrupteur général
Ip: Micro sécurité
L1: Veilleuse mise en route
L2: Veilleuse chauffage
T: Thermostat
TS: Thermostat sécurité
TRP: Termocouple
VG: Valve gaz

E: Igniter
IG: Main switch
IP: Security switch
L1: On light
L2: Heating light
T: Thermostat
TS: Security thermostat
TRP: Thermocouple
VG: Gas valve

E: Start
IG: Hauptschalter
IP: Mikro-Sicherheitsschalter
L1: Funktionsleuchte
L2: Erwärmungsleuchte
T: Termostat
TS: Sicherheitsthermostat
TRP: Termometer
VG: Gasventil

E: Ignitore
IG: Interruttore generale
IP: Micro sicurezza
L1: Lampada funzionamento
L2: Lampada riscaldamento
T: Termostato
TS: Termostato di sicurezza
TRP: Coppia termoelettrica
VG: Válvola del gas

X-463002

210

297

Esquema teórico SBG7-10

Nº	Pieza	Cant.	Material	Nº Clasificación	Acabado
				X-463002	

Nº	Modificación	Propuesta de	Fecha	Tolerancias generales	
				<5±	50–100± :
				5–25± :	> 100±
				25–50± :	OX±

	Firma	Fecha
Dibujado	J.Etxeberria	29/11/2007
Proyectado	J.Etxeberria	29/11/2007
Comprobado	J.Etxeberria	29/11/2007
Escala		

FAGOR

Fagor Industrial, Koop.Ek., Mugatua

SARTEN BASCULANTE

Mecanizado superficial

Plano número HC-80147

Sustituye al Nº

Sustituido por

4/5

Marca registrada de la empresa que la fabrica y gana

SBG 910, 710, 915 M, 910 M, 910 A,

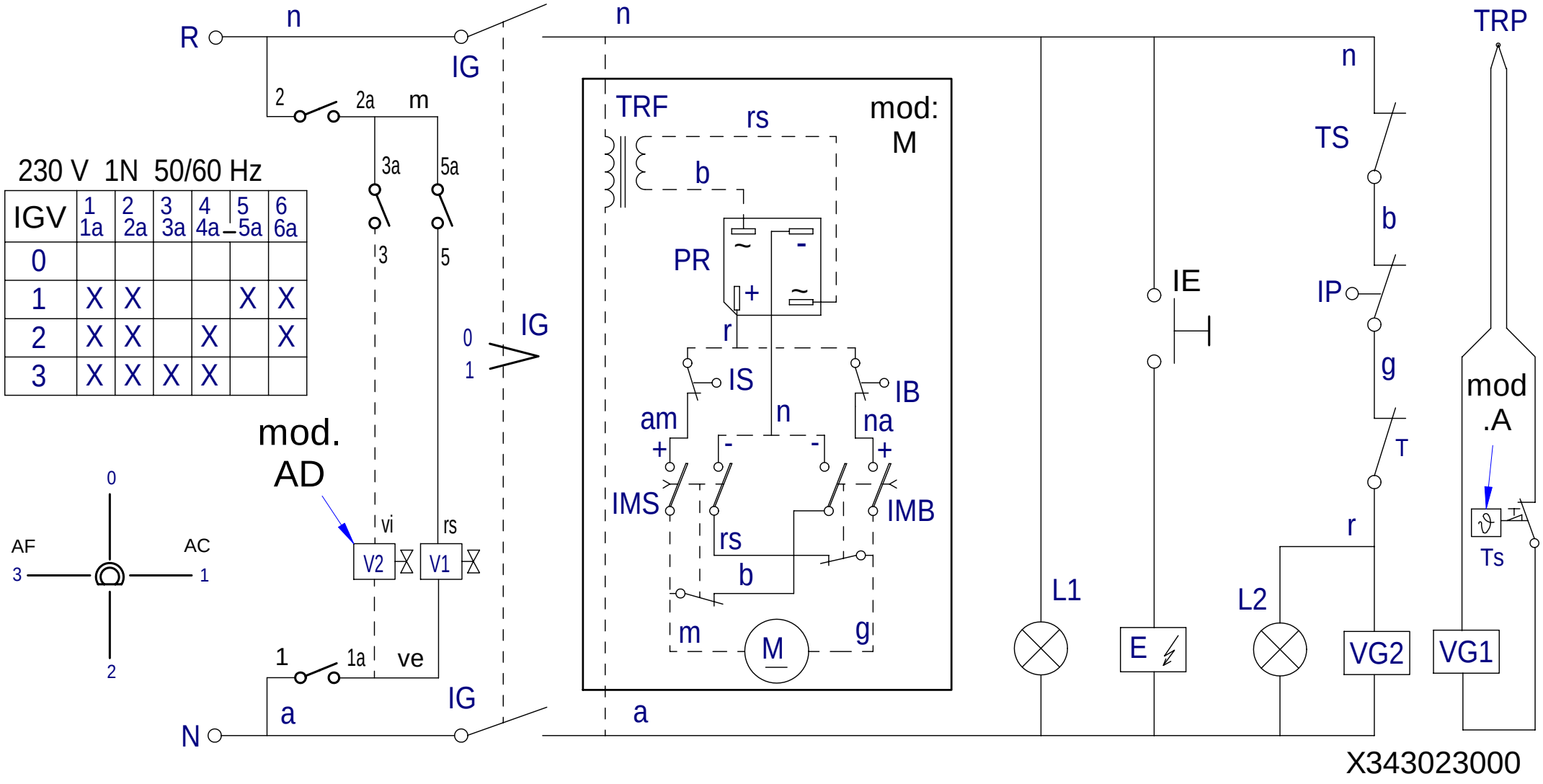

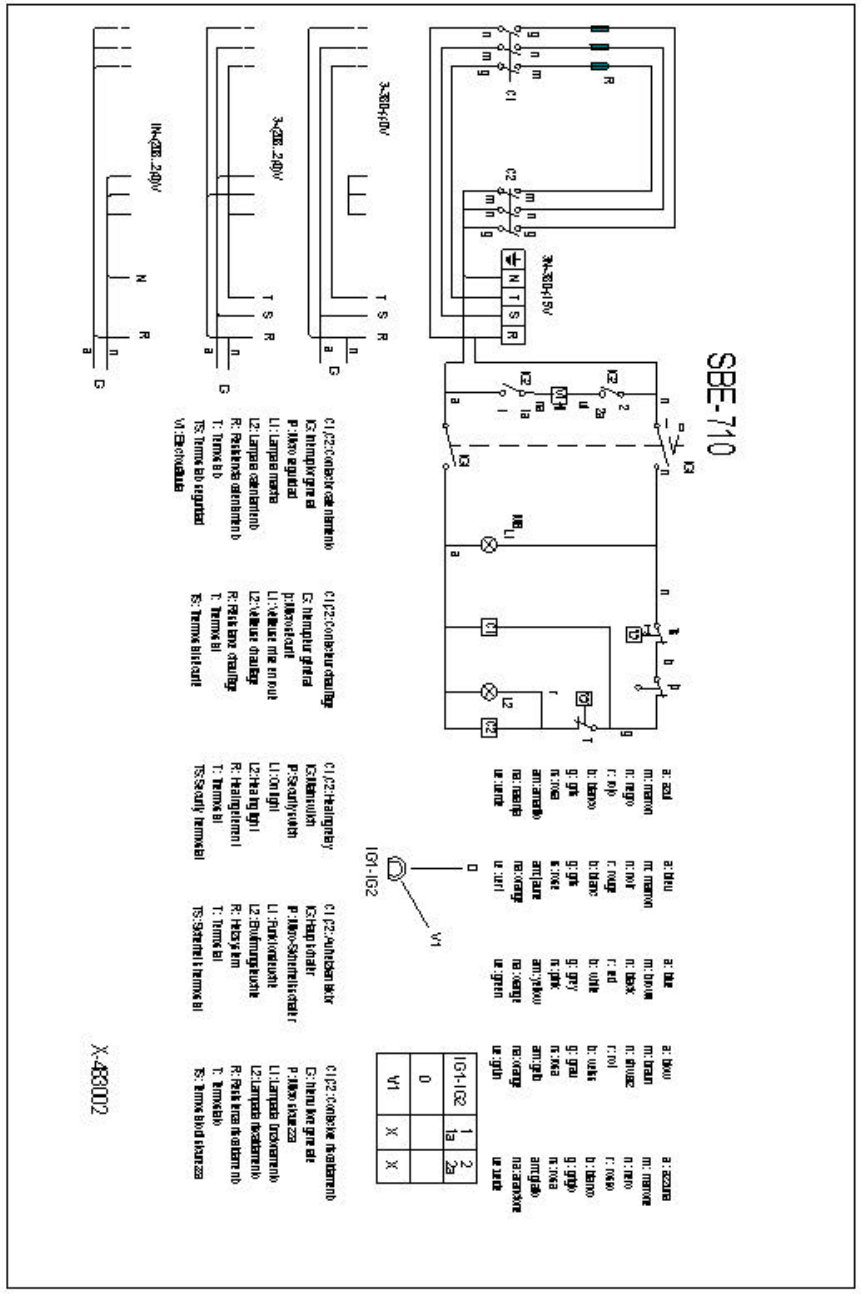

	Esquema teórico SBE		Poliester mate	X-483002		
N°	Pieza	Cant.	Material	N° Clasificacion	Acabado	
N°	Modificacion		Propuesta de	Fecha	Tolerancias generales	
					<5±	50–100±
					5–25±	>100±
					25–50±	<X±

	Firma	Fecha
Dibujado	J.Etxeberria	30-11-2007
Proyectado	J.Etxeberria	30-11-2007
Comprobado		
Escala		

FAGOR

Fagor Industrial,Koop.Ek, Mugatua

Mecanizado superficial

SARTEN BASCULANTE

Plano numero HC-80148

Sustituye al N°

Sustituido por

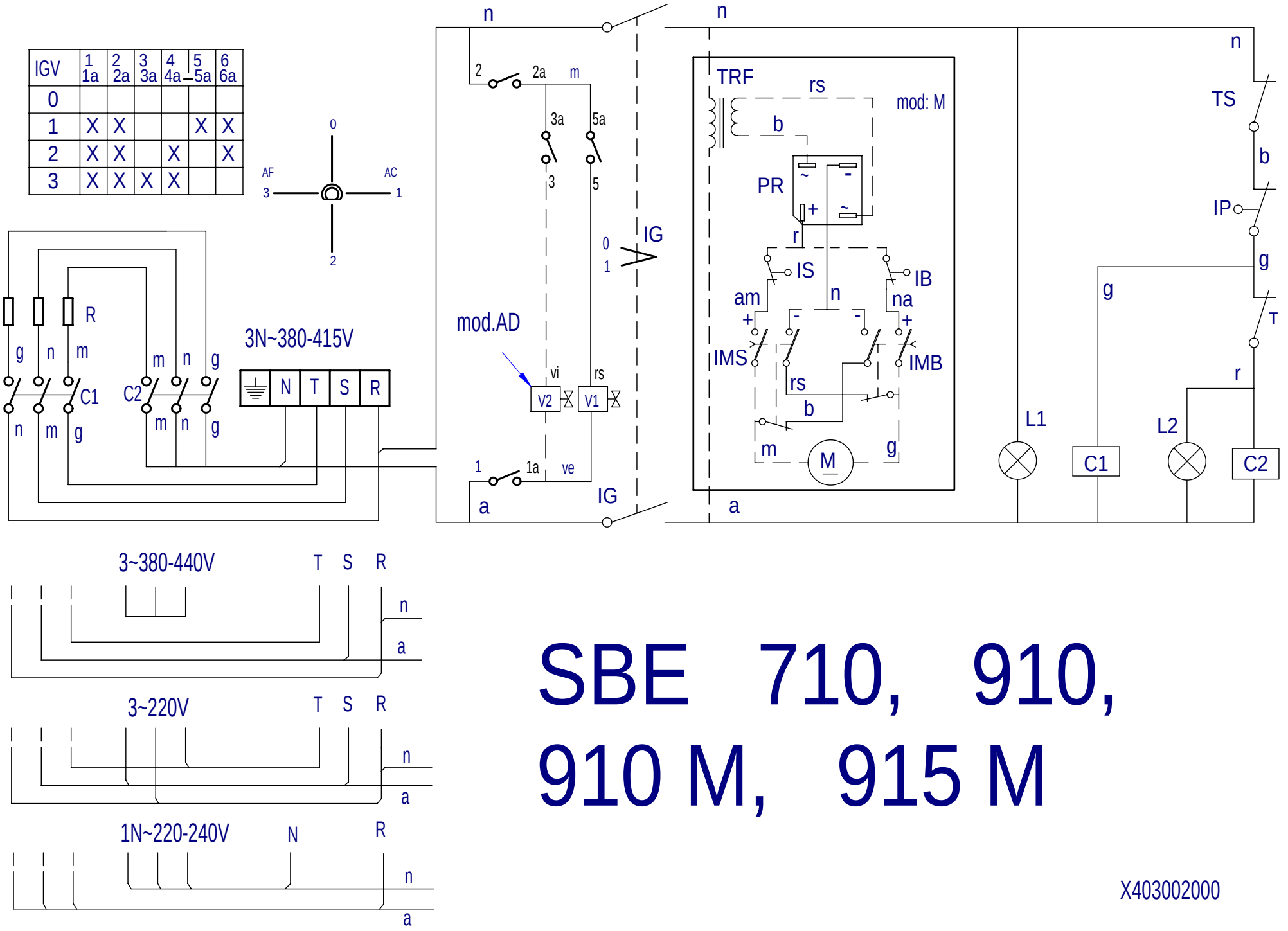

SBE 710, 910, 910 M, 915 M

X403002000

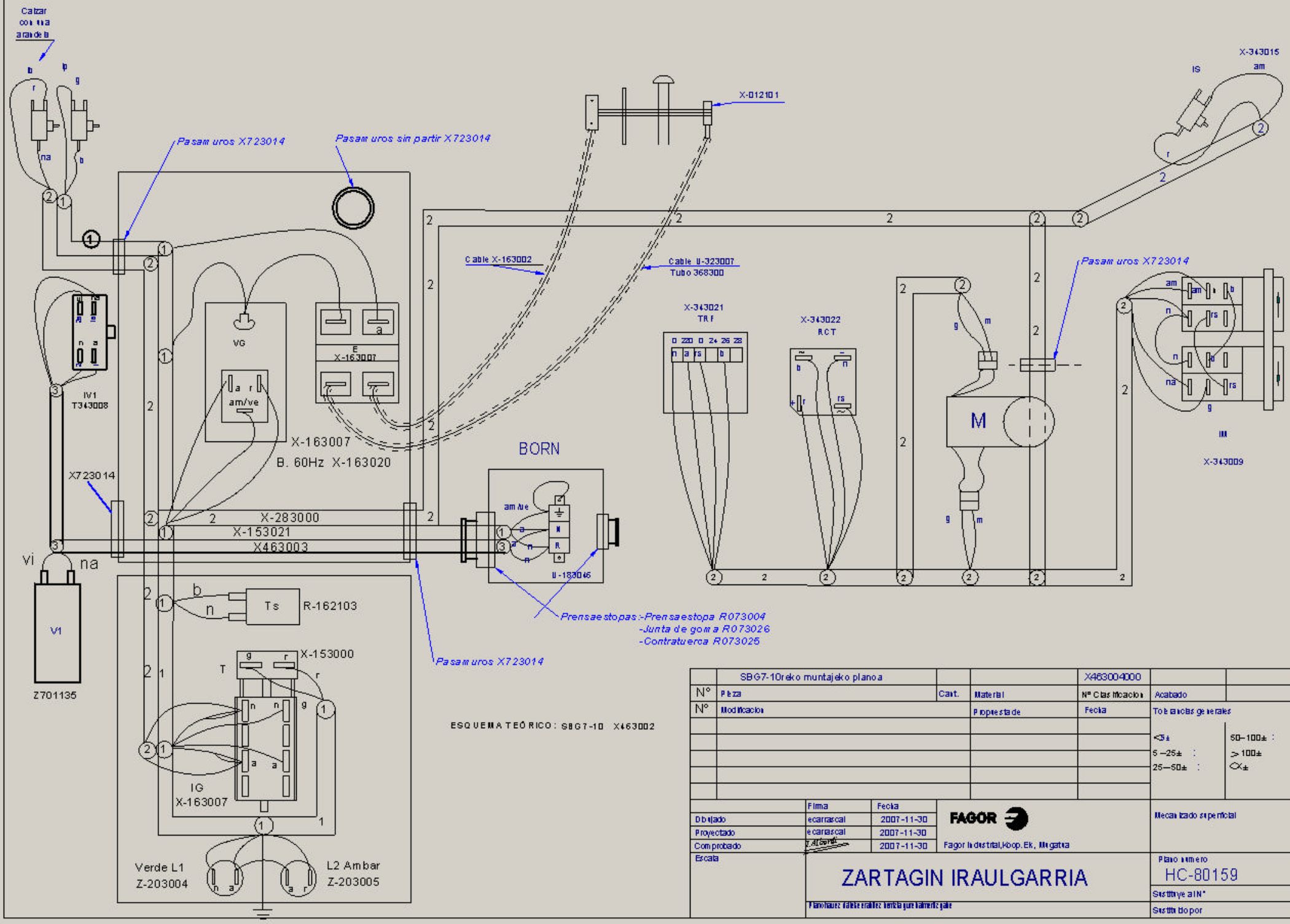

Calzar con una arandela
Pasam uros X723014
Pasam uros sin partir X723014
X-012101
X-343015
IS
am
Cable X-163002
Cable U-323007
Tubo 368300
Pasam uros X723014
X-343021
TRF
X-343022
RCT
M
IM
X-343009
IV1
T343008
VG
am/ve
E
X-163007
X-163007
B. 60Hz X-163020
BORN
X723014
X-283000
X-153021
X463003
U-183046
vi
na
V1
Z701135
Ts
R-162103
X-153000
T
IG
X-163007
Verde L1
Z-203004
L2 Ambar
Z-203005
Prensaestopas:-Prensaestopa R073004
-Junta de goma R073026
-Contratuerca R073025
Pasam uros X723014
ESQUEMA TEÓRICO: SBG7-10 X463002
SBG7-10reko muntajeko planoa
X463004000
Nº
Pieza
Cant.
Material
Nº Clasificacion
Acabado
Modificacion
Propuesta de
Fecha
Tolerancias generales
<5±
5 –25± :
25—50± :
50–100± :
> 100±
<X±
Firma
Fecha
Dibujado
ecarrascal
2007-11-30
Proyectado
ecarrascal
2007-11-30
Comprobado
2007-11-30
Escala
FAGOR
Fagor Industrial,Koop.Ek, Mugatua
Mecanizado superficial
ZARTAGIN IRAULGARRIA
Plano numero
HC-80159
Sustituye al Nº
Sustituido por

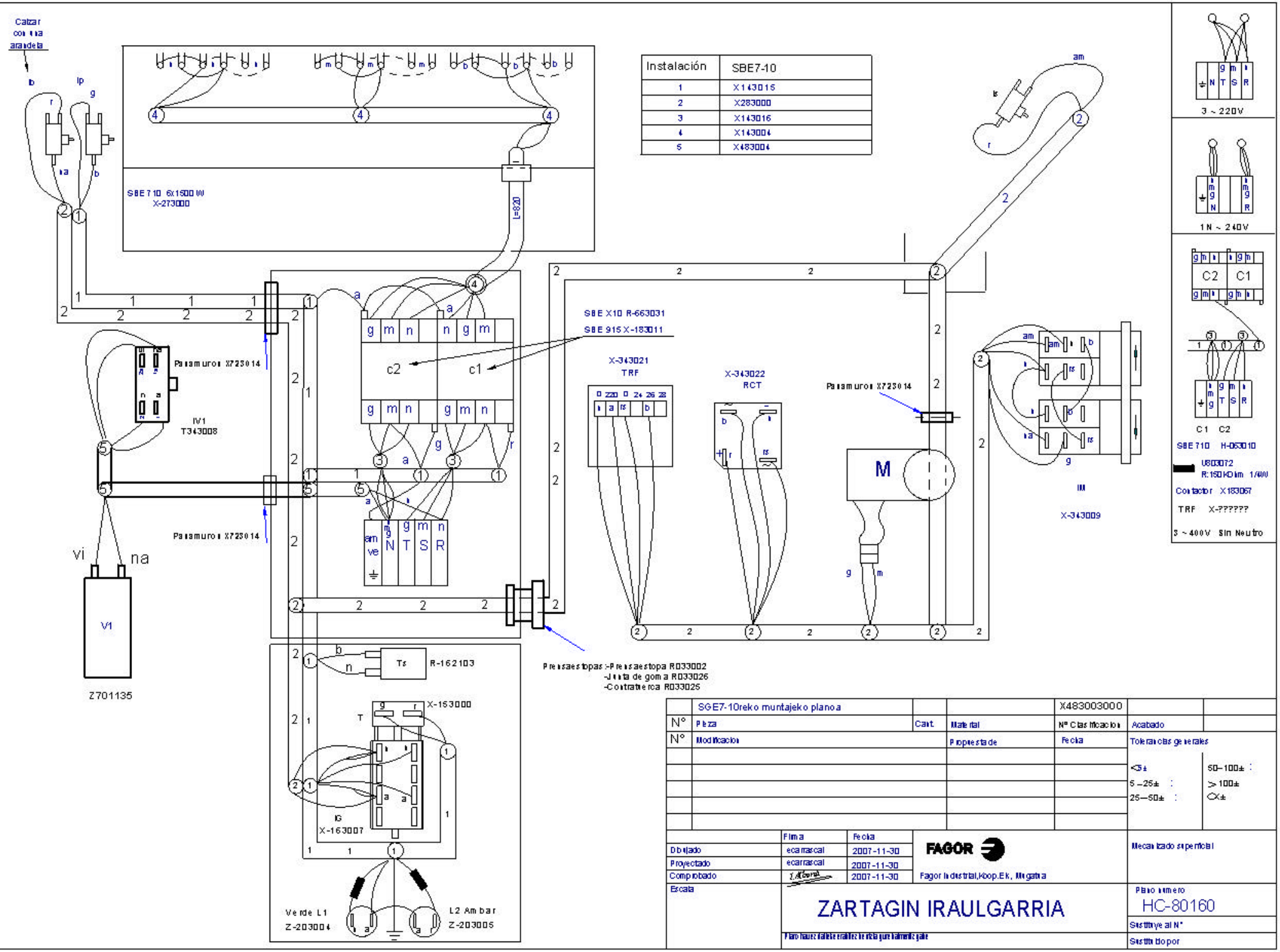

Instalación	SBE7-10
1	X143015
2	X283000
3	X143016
4	X143004
5	X483004

	SGE7-10reko muntajeko planoa			X483003000	
N°	Pieza	Cant.	Material	Nº Clasificacion	Acabado
N°	Modificacion		Propuesta de	Fecha	Tolerancias generales
					<5± 50–100± :
					5 –25± : >100±
					25—50± : <X±

	Firma	Fecha
Dibujado	ecarrascal	2007-11-30
Proyectado	ecarrascal	2007-11-30
Comprobado	[signature]	2007-11-30
Escala		

FAGOR

Fagor Industrial,Koop.Ek, Mugatua

Mecanizado superficial

ZARTAGIN IRAULGARRIA

Plano numero HC-80160

Sustituye al N°

Sustituido por

Simb/LENG		ESPAÑOL	ENGLISH	FRANÇAIS	DEUTSCH	ITALIANO
C1, C2	=	Contactor Calentamiento	Contacteur Chauffe	Heating Contactor	Heizschütz	Contatore Riscaldamento
CN	=	Control de Nivel de agua	Control of water Level	Commande de niveau d'eau	Steuerung des Wasserspiegeles	Controllo del livello d'acqua
E	=	Generador de Chispa	Spark generator	Générateur d'étincelle	Funkengenerator	Generatore della scintilla
IB	=	Micro tope bajada	Microswitch of lowered Limit	Microcontact de la limite abaissée	Mikroschalter der gesenkten Begrenzung	Microinterruttore del limite abbassato
IG	=	Interruptor general	General switch	Commutateur général	Allgemeiner Schalter	Interruttore generale
IGV	=	Interruptor electrovalvulas de agua	Switch electrovalvula water	Commutez l'eau d'electrovalvula	Schalten Sie electrovalvula Wasser	Commuti l'acqua di electrovalvula
IE	=	Pulsador de Encendido	Ignition Switch	Commutateur d'allumage	Zündung-Schalter	Interruttore di accensione
IMB	=	Pulsador bajada	lowered switch	commutateur abaissé	gesenkter Schalter	interruttore abbassato
IMS	=	Pulsador subida	Raised switch	Commutateur augmenté	Angehobener Schalter	Interruttore sollevato
IP	=	Micro seguridad	security microswitch	microcontact de sécurité	Sicherheitsmikroschalter	microinterruttore di sicurezza
IS	=	Micro tope subida	Microswitch of rise Limit	Microcontact de la limite d'élévation	Mikroschalter der Aufstieg Begrenzung	Microinterruttore del limite di aumento
L1	=	Lámpara marcha	Operation Light	Lumière d'opération	Betriebs-Licht	Luce di funzionamento
L2	=	Lámpara calentamiento	Heating Light	Lumière de chauffage	Heizungs-Licht	Luce del riscaldamento
M	=	Motor de elevacion	Motor of elevation	Moteur d'altitude	Motor des Aufzugs	Motore dell'altezza
P	=	Presostato de Camara	Water Level Switch	Commutateur de niveau d'eau	Wasserspiegel-Schalter	Interruttore del livello d'acqua
PR	=	Puente rectificador	Electrical bridge rectifier	Pont redresseur électrique	Elektrischer Brückengleichrichter	Raddrizzatore a ponte elettrico
R	=	Resistencia Calentamiento.	Résistance Chauffe	Heating Resistors	Widerstand Aufheizung	Resistenza Riscaldamento
RE	=	Regulador Energia	Regulator of Energy	Régulateur d'énergie	Regler von Energie	Regolatore di energia
T	=	Termostato	Thermostat	Thermostat	Thermostat	Termostato
TRF	=	Transformador	Transformer	Transformateur	Transformator	Trasformatore
TS	=	Termostato de seguridad	Security Thermostat	Thermostat de sécurité	Sicherheits-Thermostat	Termostato di sicurezza
TRP	=	Termopar	Thermocouple	Thermocouple	Thermoelement	Termocoppia
VG1,VG2	=	ElectroVálvula gas	Electrical gas valve	Clapet à gaz électrique	Elektrisches Gichtventil	Valvola a gas elettrica
V1	=	Valvula Agua CALIENTE	ElectroValve of Hot Water	Électrovalve d'eau chaude	Elektroventil des Heißwassers	Elettrovalvola di acqua calda
V2	=	Valvula Agua FRIA	ElectroValve of cold Water	Électrovalve d'eau froide	Elektroventil des kalten Wassers	Elettrovalvola di acqua fredda
V3	=	Valvula Agua Caldera	electrovalve of water boiler	électrovalve de chauffe-eau	Elektroventil des Warmwasserboilers	elettrovalvola del reattore ad acqua
	=	**COLORES**	**COLOUR**	**COULEURS**	**FARBEN**	**COLORE**
a	=	Azul	Blue	Bleu	Blau	Blu
am	=	Amarillo	Yellow	Jaune	Gelb	Giallo
am/ve	=	Amarillo/verde	Yellow / green	Jaune / vert	Gelb/grün	Giallo/verde
b	=	Blanco	White	Blanc	Weiß	Bianco
g	=	Gris	Grey	Gris	Grau	Grigio
m	=	Marrón	Brown	Marron	Braun	Marrone
n	=	Negro	Black	Noir	Schwarz	Nero
na	=	Naranja	Orange	Orange	Orange	Arancio
r	=	Rojo	Red	Rouge	Rot	Rosso
rs	=	Rosa	Pink	Rose	Rosa	Roseo
ve	=	Verde	Green	Vert	Grün	Verde
vi	=	Violeta	Purple	Violet	Violett	Viola
						X463007000