DESPIECE TECNICO

Sarten basculante
Sauteuse basculante
Tilting bratt pan
Kippbratpfannen
Brasiera

SERIE 700

Modelos:

SBG-710
SBE-710

Junio 2002 June

FAGOR

Fagor Industrial

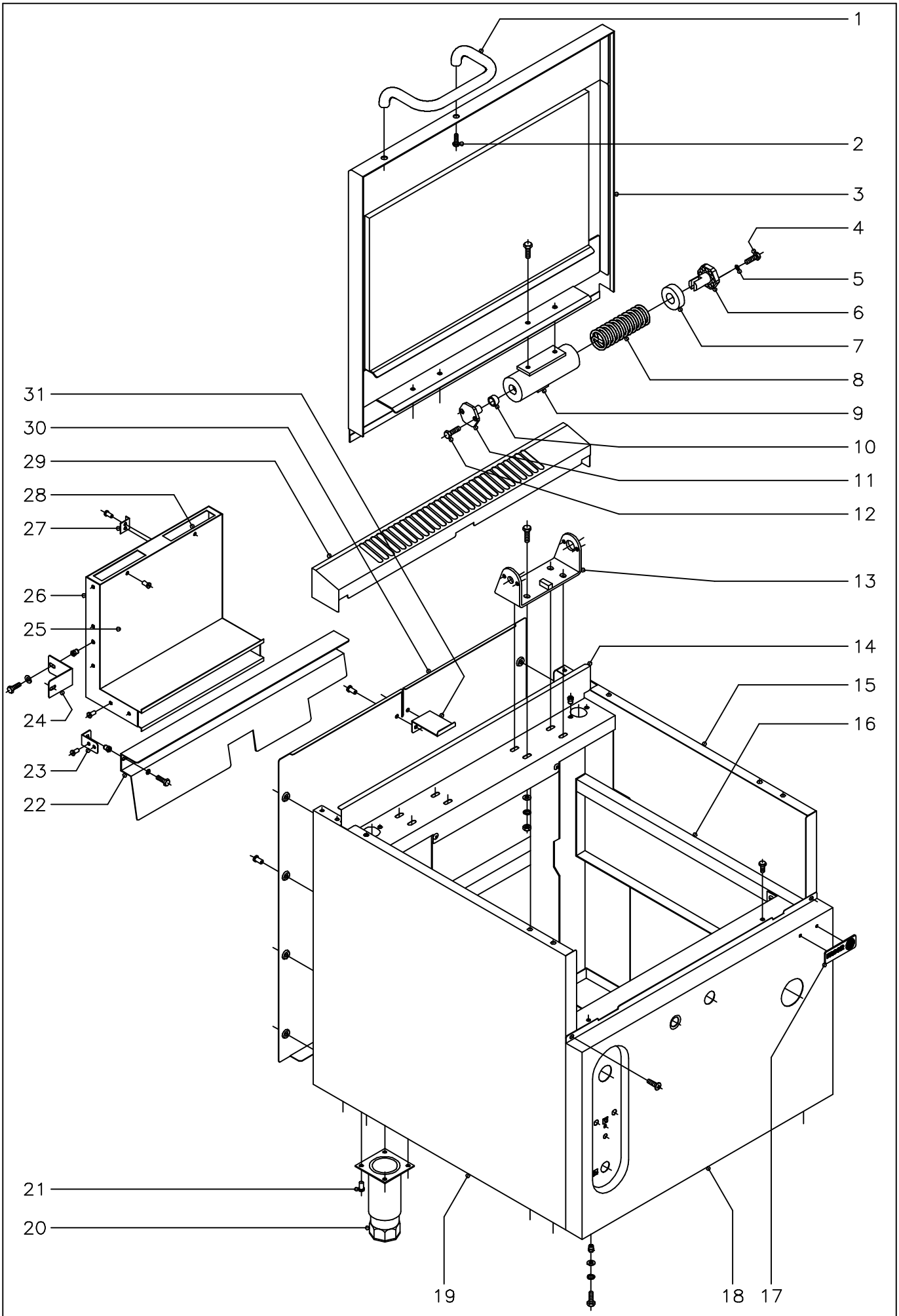

N plano	Firma	Fecha	Aparato	MUEBLE	Lamina	
C-1204		6-2002	SARTEN BASCULANTE SBG-710 Y SBE-710		1	Fagor Industrial S.Coop. FAGOR Oñate

MOD.	SARTENES BASCULANTES GAMA 700	ZONA	MUEBLE	PLANO	C-1204

ITEM	CODIGO	DENOMINACION	TEXTO	SBG-710	SBE-710								NOTAS
1	S036123	Asa de tapa		1	1								
2	X152809	Tornillo sujecion asa tapa M-8x15		2	2								
3	X262817	Tapa completa		1	1								
4	Q012042	Tornillo exagonal M-6x15		4	4								
5	Q262040	Arandela muelle A-6		4	4								
6	S116120	Tensor resorte		2	2								
7	S116118	Casquillo		2	2								
8	S116121	Resorte tapa		2	2								
9	X156101	Bisagra		2	2								
	Q012051	Tornillo exagonal M-8x10		4	4								
10	S116126	Cojinete cilindrico		2	2								
11	S116119	Giro de asa		2	2								
12	Q012041	Tornillo exagonal M-6x10		4	4								
13	X286102	Soporte de bisagra		2	2								
	Q012053	Tornillo exagonal M-8x20		8	8								
	Q232050	Arandela plana A-8		8	8								
	Q262050	Arandela muelle A-8		8	8								
	Q162050	Tuerca exagonal M-8		8	8								
14	X262657	Peto posterior		1	1								
	Q419005	Remache tubular Ø4x8		2	2								
15	X262813	Panel lateral derecho		1	1								
	Q012042	Tornillo exagonal M-6x15		4	4								
	Q262040	Arandela muelle A-6		4	4								
	Q302022	Arandela plana Ø16xØ6x1,2		4	4								
16	X270110	Armazon completo		1	1								
17	U262806	Escudo FAGOR		1	1								
	Q221023	Clip sujecion escudo		2	2								
18	X262814	Panel frontal SBG-710		1	-								
18	X272801	Panel frontal SBE-710		-	1								

MOD.	SARTENES BASCULANTES GAMA 700	ZONA	MUEBLE	PLANO	C-1204

ITEM	CODIGO	DENOMINACION	TEXTO	SBG-710	SBE-710								NOTAS
	Q221343	Remache exagonal M-6		2	2								
	Q012042	Tornillo exagonal M-6x15		2	2								
	Q262040	Arandela muelle A-6		2	2								
	Q302022	Arandela plana Ø16xØ6x1,2		2	2								
	Q152004	Tornillo aplastado M-5x13		2	2								
19	X262812	Panel lateral izquierdo		1	1								
	Q221343	Remache exagonal M-6		4	4								
	Q012042	Tornillo exagonal M-6x15		4	4								
	Q262040	Arandela muelle A-6		4	4								
	Q302022	Arandela plana Ø16xØ6x1,2		4	4								
20	X260151	Pata regulable		4	4								
21	Q411304	Remache avibulb Ø4,8		16	16								
22	X262656	Salida de humos		1	-								
	Q012031	Tornillo exagonal M-5x10		2	-								
	Q232030	Arandela muelle A-5		2	-								
	Q221342	Remache exagonal M-5		2	-								
23	X152679	Soporte salida de humos		2	-								
	Q419005	Remache tubular Ø4x8		4	-								
24	X262658	Amarre chimenea		2	-								
	Q012031	Tornillo exagonal M-5x10		4	-								
	Q302022	Arandela plana Ø16xØ6x1,2		4	-								
	Q221342	Remache exagonal M-5		4	-								
25	X262655	Anterior de chimenea		1	-								
26	X262654	Posterior de chimenea		1	-								
27	R202607	Escuadra distanciadora panel pos.		1	-								
28	X262661	Freno de chimenea		1	-								
	Q419005	Remache tubular Ø4x8		16	-								
29	U745425	Embellecedor de chimenea		1	1								
30	U742804	Panel posterior		1	1								

MOD.	SARTENES BASCULANTES GAMA 700	ZONA	MUEBLE	PLANO	C-1204

ITEM	CODIGO	DENOMINACION	TEXTO	SBG-710	SBE-710								NOTAS
	Q419005	Remache tubular Ø4x8		8	8								
31	R955405	Separador panel posterior		-	1								
	Q419005	Remache tubular Ø4x8		-	2								

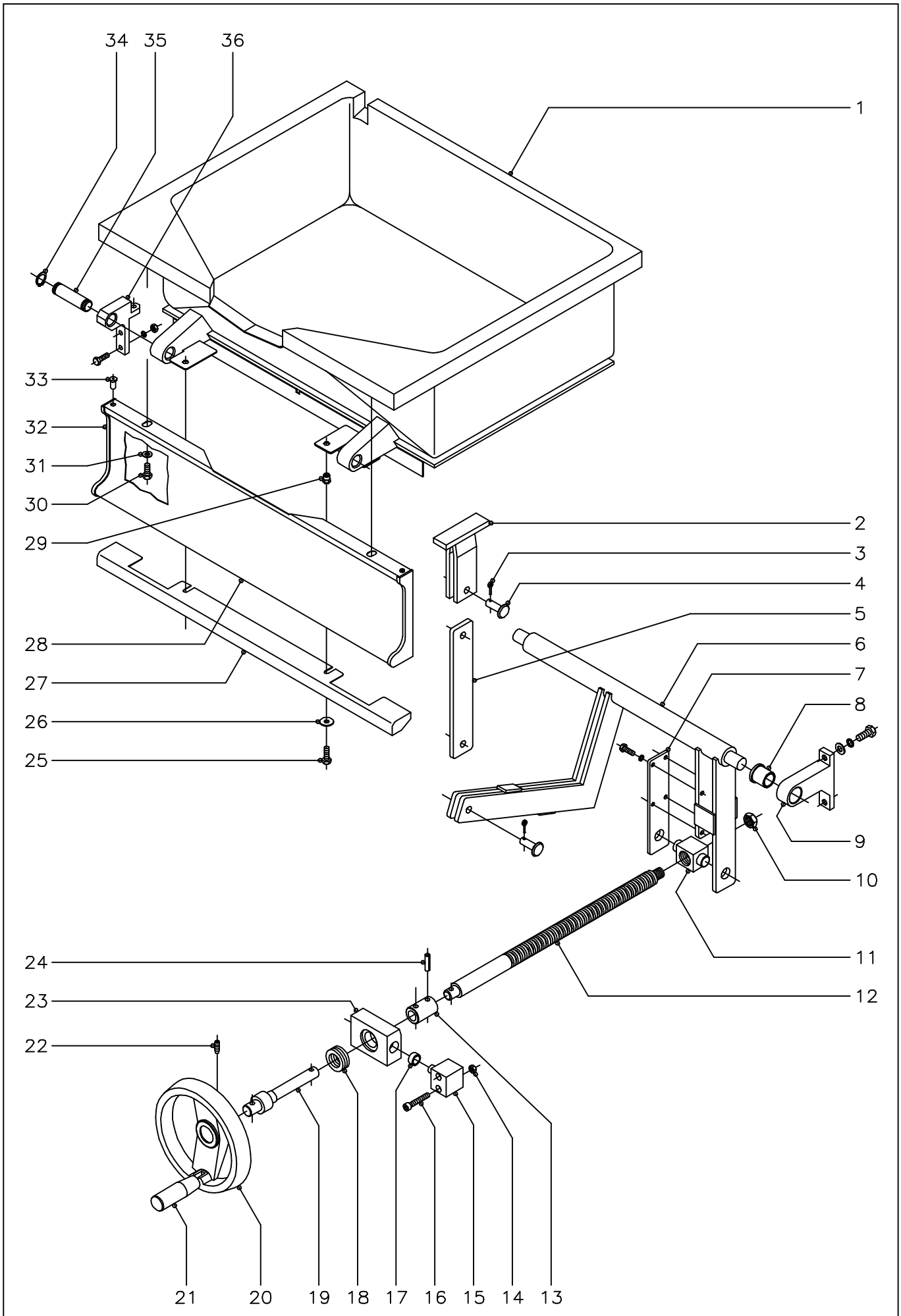

N plano	Firma	Fecha	Aparato		Lamina	
C−1205		6−2002	CUBA SARTEN BASCULANTE SBG−710 Y SBE−710		2	Fagor Industrial S.Coop. Onate

MOD.	SARTENES BASCULANTES GAMA 700	ZONA	CUBA	PLANO	C-1205

ITEM	CODIGO	DENOMINACION	TEXTO	SBG-710	SBE-710								NOTAS
1	X266110	Cuba SBG-710		1	-								
1	X276102	Cuba SBE-710		-	1								
2	-	Horquilla de giro		-	-								Soldado a cuba
3	Q352024	Pasador de aletas Ø4x25		2	2								
4	X156123	Bulon Ø12		2	2								
5	X266116	Brazo		1	1								
6	X266112	Brazo elevador		1	1								
7	X156149	Brazo lateral		1	1								
	Q012042	Tornillo exagonal M-6x15		4	4								
	Q262040	Arandela muelle A-6		4	4								
8	X109550	Cojinete		2	2								
9	X150108	Soporte giro		2	2								
	Q232060	Arandela plana A-10		4	4								
	Q261060	Arandela muelle A-10		4	4								
	Q012063	Tornillo exagonal M-10x20		4	4								
10	Q222015	Tuerca exagonal 3/8"		1	1								
11	X156154	Tuerca de husillo		1	1								
12	X266111	Husillo		1	1								
13	X156115	Casquillo		1	1								
14	Q162040	Tuerca exagonal M-6		4	4								
15	X156113	Pivote de giro		2	2								
16	Q052046	Tornillo allem M-6x40		4	4								
17	S116126	Cojinete cilindrico		2	2								
18	X156125	Rodamiento		1	1								
19	X156153	Eje volante		1	1								
20	X156139	Volante con mango inoxidable		1	1								
21	X156135	Mango abatible inoxidable		1	1								
22	Q131552	Varilla roscada M-8x15		2	2								
23	X156114	Soporte rodamiento		1	1								

MOD.	SARTENES BASCULANTES GAMA 700	ZONA	CUBA	PLANO	C-1205

ITEM	CODIGO	DENOMINACION	TEXTO	SBG-710	SBE-710								NOTAS
24	Q371027	Manguito Ø8x30		2	2								
25	Q012032	Tornillo exagonal M-5x15		2	2								
26	Q301304	Arandela plana Ø23xØ6,5x2		2	2								
27	X272617	Embellecedor		1	1								
28	X262811	Panel portamandos		1	1								
29	Q221342	Remache exagonal M-5		2	2								
30	Q012042	Tornillo exagonal M-6x15		2	2								
31	Q302022	Arandela plana Ø16xØ6x1,2		2	2								
	Q221343	Remache exagonal M-6		2	2								
32	U452805	Cantonera izquierda portamandos		1	1								
s/n	U452804	Cantonera derecha portamandos		1	1								
33	Q419005	Remache tubular Ø4x8		4	4								
34	Q301020	Anillo seguridad Ø20x1,2		4	4								
35	X109511	Bulon		2	2								
36	X156145	Soporte giro cuba		2	2								
	Q012043	Tornillo exagonal M-6x20		6	6								
	Q262040	Arandela muelle A-6		6	6								
	Q162040	Tuerca exagonal M-6		6	6								

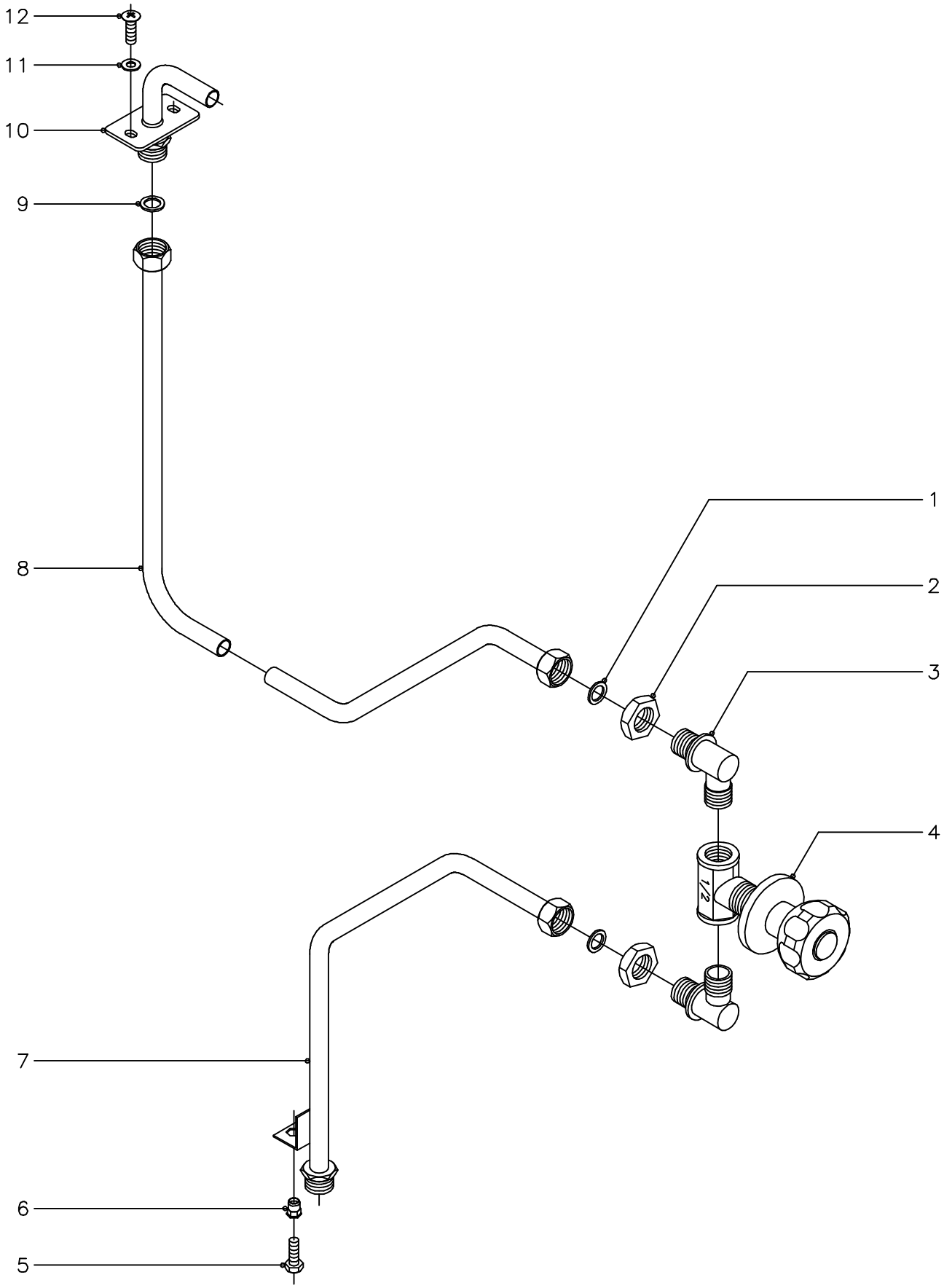

N plano	Firma	Fecha	Aparato	Lamina	
C-1206		6-2002	TOMA DE AGUA SARTEN BASCULANTE SBG-710 Y SBE-710	3	Fagor Industrial S.Coop. Oñate

MOD.	SARTENES BASCULANTES GAMA 700	ZONA	TOMA DE AGUA	PLANO	C-1206

ITEM	CODIGO	DENOMINACION	TEXTO	SBG-710	SBE-710								NOTAS
1	Q306024	Arandela junta Ø18xØ12,5x1,5		2	2								
2	Q221302	Tuerca exagonal 1/2" Gas		2	2								
3	S115013	Codo		2	2								
4	S112151	Llave de paso 1/2" con mando		1	1								
5	Q012042	Tornillo exagonal M-6x15		1	1								
6	Q221343	Remache exagonal M-6		1	1								
7	X265014	Conduccion entrada de agua		1	1								
8	X265004	Conduccion agua a tubo llenado		1	1								
9	Q306024	Arandela junta Ø18xØ12,5x1,5		1	1								
10	X156140	Conjunto tubo de llenado		1	1								
11	Q232030	Arandela plana A-5		2	2								
12	Q152004	Tornillo aplastado M-5x13		2	2								

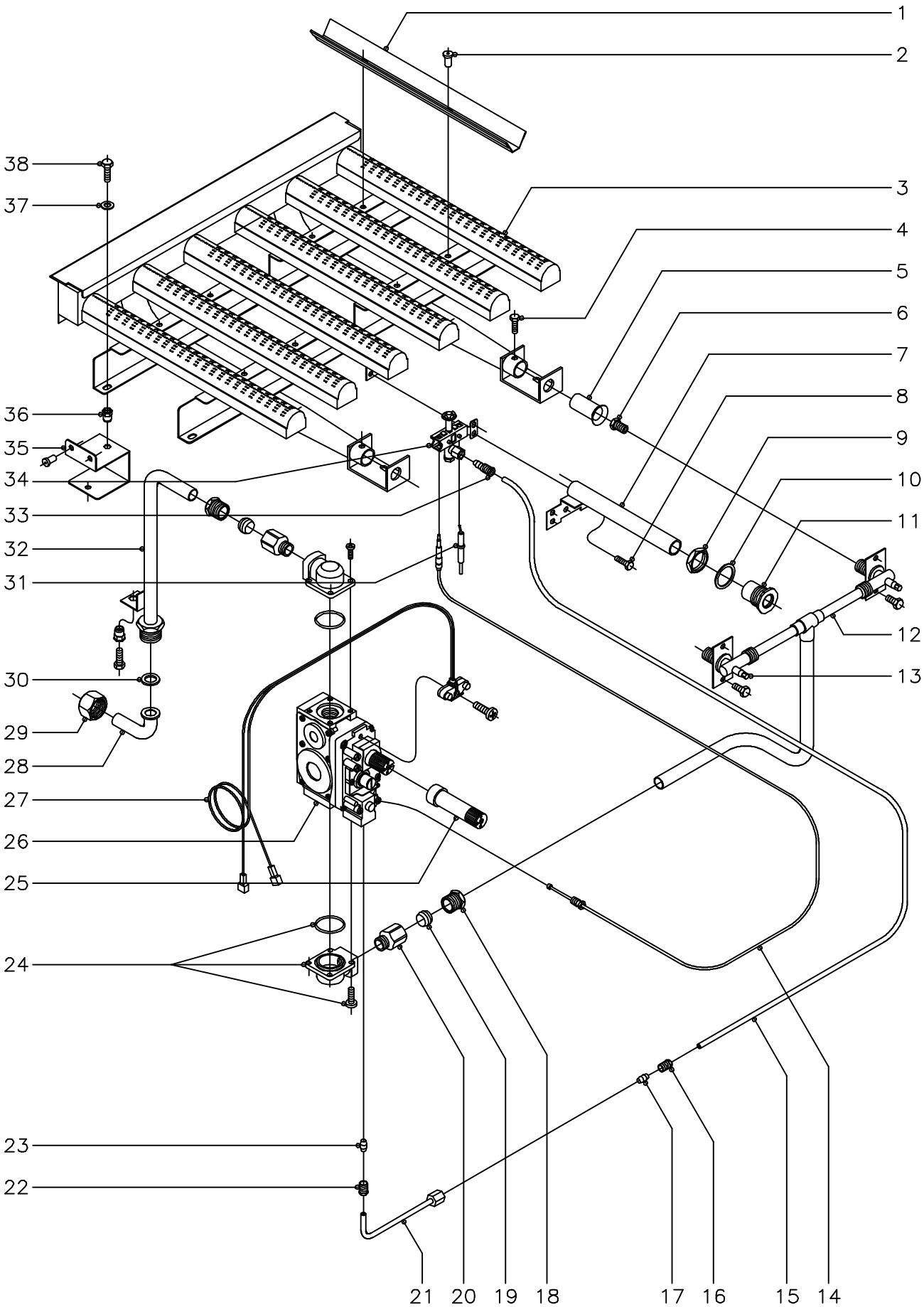

N plano	Firma	Fecha	Aparato	Lamina	
C−1207		6−2002	PARTE FUNCIONAL GAS SARTEN BASCULANTE SBG−710	4	Fagor Industrial S.Coop. Oñate

MOD.	SARTENES BASCULANTES GAMA 700	ZONA	PARTE FUNCIONAL GAS	PLANO	C-1207

ITEM	CODIGO	DENOMINACION	TEXTO	SBG-710									NOTAS
1	X265709	Deflector		4									
2	Q419005	Remache tubular Ø4x8		8									
3	X265711	Quemador		1									
4	Q012031	Tornillo exagonal M-5x10		2									
5	U325707	Regulador de aire		2									
6	U052402	Tobera Ø1,30 (Butano Propano)		2									
6	9429500	Tobera Ø1,90 (Gas Natural)		2									
6	X102403	Tobera Ø4,58 (Gas Villa)		2									
7	X155035	Tubo de encendido		1									
8	Q012031	Tornillo exagonal M-5x10		2									
9	Q221324	Tuerca exagonal 3/4"		1									
10	Q306027	Arandela plana Ø33,8x27x1,5		1									
11	S112804	Embellecedor tubo de encendido		1									
12	X265010	Conduccion a quemador		1									
	Q012031	Tornillo exagonal M-5x10		4									
13	Q153002	Tornillo tapon		2									
14	U562130	Termopar L=850		1									
15	X265016	Tubo piloto		1									
16	U195009	Manguito empalme		1									
17	X205028	Bicono Ø6		1									
18	X012104	Manguito para racord 1/2"		2									
19	X012105	Bicono Ø16		2									
20	X162101	Racord 1/2''		2									
21	X155043	Tubo piloto a valvula		1									
22	U195009	Manguito empalme		1									
23	X205028	Bicono Ø6		1									
24	X153004	Codo 1/2" SIT		2									
		Junta torica		2									
		Tornillo amarre codo		8									

MOD.	SARTENES BASCULANTES GAMA 700	ZONA	PARTE FUNCIONAL GAS	PLANO	C-1207

ITEM	CODIGO	DENOMINACION	TEXTO	SBG-710									NOTAS
25	X262100	Alargadera pulsador		1									
26	X163000	Electrovalvula 820 nova (50 Hz.)		1									
	X163020	Bobina para electrovalvula (60 Hz.)		1									
27	R275027	Cableado electrosit		1									
28	U565007	Codo entrada gas		1									
29	U725006	Tuerca 3/4"		1									
30	Q306052	Arandela junta Ø23,5x15,5x3		1									
31	X012101	Bujia de encendido		1									
32	X265012	Conduccion entrada gas		1									
	Q012042	Tornillo exagonal M-6x15		1									
	Q221343	Remache exagonal M-6		1									
33	U134323	Racord c/bicono Ø6		1									
34	U322118	Piloto completo		1									
	U442138	Inyector piloto Ø0,25 (B.P. y G.V.)		1									Regular para Gas Villa
	U442137	Inyector piloto Ø0,40 (G.N.)		1									
35	X262659	Amarre quemador		2									
	Q419005	Remache tubular Ø4x8		6									
36	Q221342	Remache exagonal M-5		2									
37	Q302022	Arandela plana Ø16xØ6x1,2		2									
38	Q012031	Tornillo exagonal M-5x10		2									

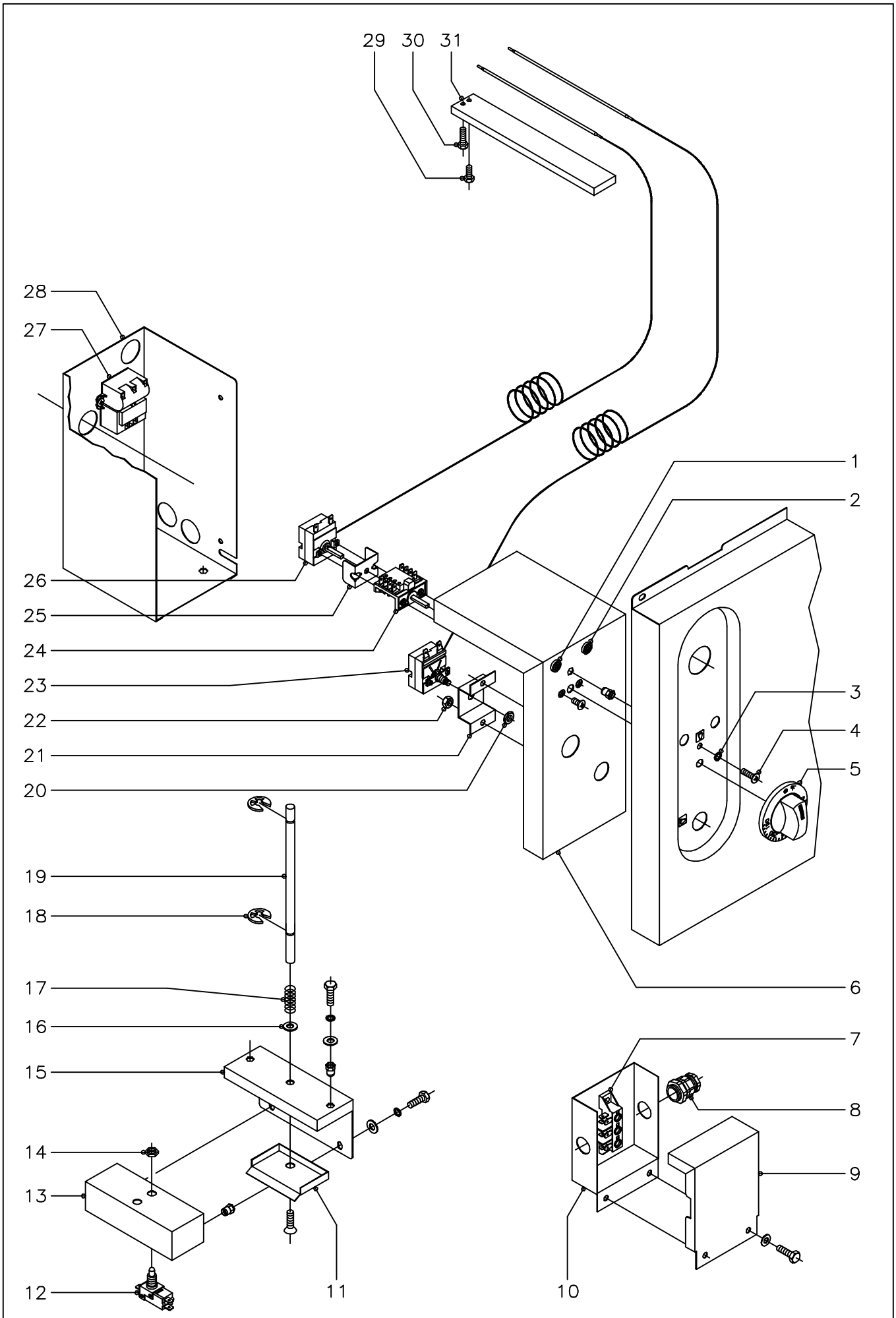

N plano	Firma	Fecha	Aparato	Lamina	
C-1208		6-2002	PARTE FUNCIONAL ELECTRICA SARTEN BASCULANTE SBG-710	5	Fagor Industrial S.Coop. Onate

MOD.	SARTENES BASCULANTES GAMA 700	ZONA	PARTE FUNCIONAL ELECTRICA (GAS)	PLANO	C-1208

ITEM	CODIGO	DENOMINACION	TEXTO	SBG-710									NOTAS
1	X143017	Piloto verde		1									
2	X143018	Piloto ambar		1									
3	Q262030	Arandela muelle A-5		1									
4	Q152004	Tornillo aplastado M-5x13		1									
	Q221342	Remache exagonal M-5		1									
5	X152111	Boton de mando Ø6		1									
	Q281000	Anillo de compresion mando		1									
6	X152667	Tapa caja		1									
7	U183046	Regleta toma corriente		1									
8	R073004	Prensaestopas		2									
9	X342600	Tapa caja regleta		1									
	Q302022	Arandela plana Ø16xØ6x1,2		2									
	Q012042	Tornillo exagonal M-6x15		2									
10	X342601	Cuadro regleta		1									
11	X152646	Proteccion superior		1									
	Q152024	Tornillo avellanado M-4x8		1									
12	X343015	Microrruptor		1									
13	X152681	Caja portamicro		1									
	Q221342	Remache exagonal M-5		2									
	Q302022	Arandela plana Ø16xØ6x1,2		2									
	Q262030	Arandela muelle A-5		2									
	Q012031	Tornillo exagonal M-5x10		2									
14	Q222005	Tuerca exagonal M-10x0,75		1									
15	X152680	Soporte caja portamicro		1									
	Q221342	Remache exagonal M-5		2									
	Q302022	Arandela plana Ø16xØ6x1,2		2									
	Q262030	Arandela muelle A-5		2									
	Q012031	Tornillo exagonal M-5x10		2									
16	Q232050	Arandela plana A-8		1									

MOD.	SARTENES BASCULANTES GAMA 700	ZONA	PARTE FUNCIONAL ELECTRICA (GAS)	PLANO	C-1208

ITEM	CODIGO	DENOMINACION	TEXTO	SBG-710									NOTAS
17	Z700603	Muelle		1									
18	Q271033	Arandela de seguridad Ø6		2									
19	X152682	Eje pulsador micro		1									
20	Q223022	Tuerca exagonal M-8x1		1									
21	X152661	Soporte limitador		1									
22	Q162030	Tuerca exagonal M-5		2									
23	R612103	Termostato limitador		1									
24	X163007	Conmutador acople termostato		1									
	Q151320	Tornillo alomado M-4x6		2									
25	X313001	'U" soporte termostato		1									
26	X153000	Termostato		1									
27	R073007	Encendedor		1									
28	X152656	Soporte valvula (caja electrica)		1									
29	Q012032	Tornillo exagonal M-5x15		1									Amarre bulbo
30	Q012033	Tornillo exagonal M-5x20		1									Amarre bulbo
31	-	Cubrebulbo		1									Soldado a cuba

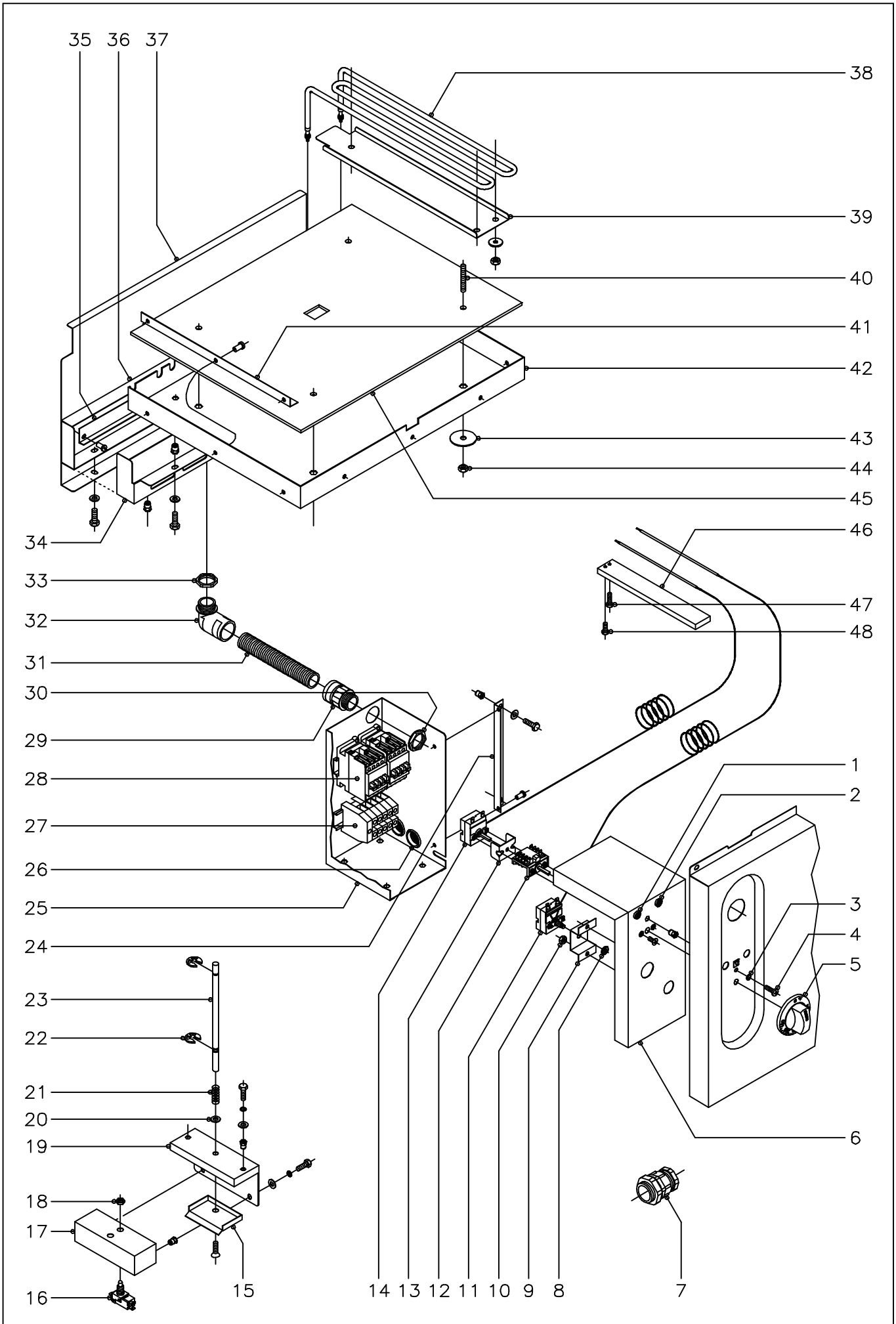

N plano	Firma	Fecha	Aparato	Lamina	
C-1209		6-2002	PARTE FUNCIONAL ELECTRICA SARTEN BASCULANTE SBE-710	6	Fagor Industrial S.Coop. FAGOR Oñate

MOD.	SARTENES BASCULANTES GAMA 700	ZONA	PARTE FUNCIONAL ELECTRICA	PLANO	C-1209

ITEM	CODIGO	DENOMINACION	TEXTO	SBE-710									NOTAS
1	X143017	Piloto verde		1									
2	X143018	Piloto ambar		1									
3	Q262030	Arandela muelle A-5		1									
4	Q152004	Tornillo aplastado M-5x13		1									
	Q221342	Remache exagonal M-5		1									
5	U673017	Boton de mando Ø6		1									
	Q281000	Anillo de compresion mando		1									
6	X152667	Tapa caja		1									
7	R033002	Prensaestopas		1									
8	Q223022	Tuerca exagonal M-8x1		1									
9	X152661	Soporte limitador		1									
10	Q162030	Tuerca exagonal M-5		2									
11	R612103	Termostato limitador		1									
12	X163007	Conmutador acople termostato		1									
	Q151320	Tornillo alomado M-4x6		2									
13	X313001	'U'' soporte termostato		1									
14	X153000	Termostato		1									
15	X152646	Proteccion superior		1									
	Q152024	Tornillo avellanado M-4x8		1									
16	X343015	Microrruptor		1									
17	X152681	Caja portamicro		1									
	Q221342	Remache exagonal M-5		2									
	Q302022	Arandela plana Ø16xØ6x1,2		2									
	Q262030	Arandela muelle A-5		2									
	Q012031	Tornillo exagonal M-5x10		2									
18	Q222005	Tuerca exagonal M-10x0,75		1									
19	X152680	Soporte caja portamicro		1									
	Q221342	Remache exagonal M-5		2									
	Q302022	Arandela plana Ø16xØ6x1,2		2									

MOD.	SARTENES BASCULANTES GAMA 700	ZONA	PARTE FUNCIONAL ELECTRICA	PLANO	C-1209

ITEM	CODIGO	DENOMINACION	TEXTO	SBE-710									NOTAS
	Q262030	Arandela muelle A-5		2									
	Q012031	Tornillo exagonal M-5x10		2									
20	Q232050	Arandela plana A-8		1									
21	Z700603	Muelle		1									
22	Q271033	Arandela de seguridad Ø6		2									
23	X152682	Eje pulsador micro		1									
24	X152657	Soporte caja		1									
	Q221342	Remache exagonal M-5		2									
	Q302022	Arandela plana Ø16xØ6x1,2		2									
	Q012031	Tornillo exagonal M-5x10		2									
25	X152656	Soporte valvula (caja electrica)		1									
	Q419005	Remache tubular Ø4x8		2									
26	X723014	Pasamuros Ø30		1									
27	P453025	Borna fases 10 (gris)		3									
	Z263302	Borna neutro 10 (azul)		1									
	P453026	Borna tierra 10 (amarillo-verde)		1									
	Z263303	Tope final		1									
	Z403016	Guia contactor L=100		1									
	Q419005	Remache tubular Ø4x8		2									
28	R663031	Contactor 3TF3010-OAL2		2									
	Z403016	Guia contactor L=100		1									
	Q419005	Remache tubular Ø4x8		2									
29	X713021	Racord		1									
30	X713022	Tuerca PG-21		1									
31	3712300	Tubo PG-21 L=850 mm.		1									
32	Z703006	Racord a 90º		1									
33	X143012	Contratuerca laton		1									
34	X272618	Cubierta de bornas		1									
	Q221342	Remache exagonal M-5		3									

MOD.	SARTENES BASCULANTES GAMA 700	ZONA	PARTE FUNCIONAL ELECTRICA	PLANO	C-1209

ITEM	CODIGO	DENOMINACION	TEXTO	SBE-710									NOTAS
	Q302022	Arandela plana Ø16xØ6x1,2		3									
	Q012032	Tornillo exagonal M-5x15		3									
35	X272612	Escuadra separador resistencias		1									
	Q419005	Remache tubular Ø4x8		3									
36	X272619	Tapa cubierta bornas		1									
37	X272616	Proteccion agua cuba		1									
	Q221342	Remache exagonal M-5		3									
	Q302022	Arandela plana Ø16xØ6x1,2		3									
	Q012032	Tornillo exagonal M-5x15		3									
38	X273000	Resistencia (1500 W., 230 V.)		6									
39	X272607	Amarre resistencias		6									
	Q301304	Arandela plana Ø23xØ6,5x2		18									
	Q162040	Tuerca exagonal M-6		18									
40	Q131558	Varilla roscada M-8x60		4									
41	X272603	Amarre aislante		3									
	Q419005	Remache tubular Ø4x8		9									
42	X272615	Cubierta resistencias		1									
43	Q302024	Arandela plana Ø44xØ9x1,5		4									
44	Q162050	Tuerca exagonal M-8		4									
45	X272617	Aislante cubierta barlan 570x400x5		1									
46	-	Cubrebulbo		1									Soldado a cuba
47	Q012033	Tornillo exagonal M-5x20		1									Amarre bulbo
48	Q012032	Tornillo exagonal M-5x15		1									Amarre bulbo

MOD.	SARTENES BASCULANTES GAMA 700	ZONA	VARIOS (SARTEN DE GAS)	PLANO	

ITEM	CODIGO	DENOMINACION	TEXTO	SBG-710									NOTAS
	X156511	Folleto de instrucciones		1									
	X153021	Instalacion electrica		1									
	U323007	Cable encendedor a bujia		1									
	U333003	Cable masa a encendedor		1									
	X163002	Cable bujia		1									
	X153022	Esquema electrico adhesivo		1									Plano HC-75428
	X153024	Plano electrico de montaje		1									Plano HC-75722

MOD.	SARTENES BASCULANTES GAMA 700	ZONA	PIEZAS ESPECIFICAS PARA LOS DISTINTOS GASES	PLANO	C-1207

ITEM	CODIGO	DENOMINACION	TEXTO	SBG-710									NOTAS
		BUTANO - PROPANO											
6	U052402	Tobera quemador Ø1,30		2									
34	U442138	Inyector piloto Ø0,25		1									
		GAS NATURAL											
6	9429500	Tobera quemador Ø1,90		2									
34	U442137	Inyector piloto Ø0,40		1									
		GAS VILLA											
6	X102403	Tobera quemador Ø4,58		2									
34	U442138	Inyector piloto Ø0,25		1									Regular para Gas Villa

MOD.	SARTENES BASCULANTES GAMA 700	ZONA	VARIOS (SARTEN ELECTRICA)	PLANO	

ITEM	CODIGO	DENOMINACION	TEXTO	SBE-710									NOTAS
	X146511	Folleto de instrucciones		1									
	X143015	Instalacion electrica		1									
	X143004	Cableado a resistencias		1									
	X143016	Cableado regleta a contactor		2									
	X143006	Esquema electrico adhesivo		1									Plano HC-75709
	X143005	Plano electrico de montaje		1									Plano HC-75713

SBG9-10,SBG-710

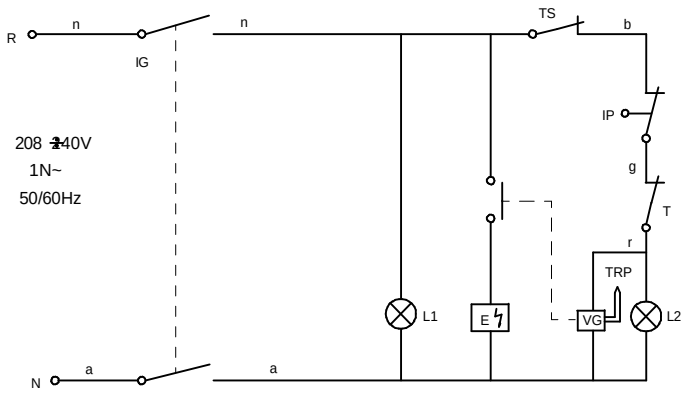

n: negro	n: noir	n: black	n: shwarz	n: nero
r: rojo	r: rouge	r: red	r: rot	r: rosso
b: blanco	b: blanc	b: white	b: weiss	b: bianco
g: gris	g: gris	g: grey	g: grau	g: grigio
a: azul	a: bleu	a: blue	a: blau	a: azzurro

E: Encendedor	E: Allumage	E: Igniter	E: Start	E: Ignitore
IG: Interruptor general	IG: Interrupteur général	IG: Main switch	IG: Hauptschalter	IG: Interruttore generale
IP: Micro seguridad	Ip: Micro sécurité	IP: Security switch	IP: Mikro-Sicherheitsschalter	IP: Micro sicurezza
L1: Lampara marcha	L1: Veilleuse mise en route	L1: On light	L1: Funktionsleuchte	L1: Lampada funzionamento
L2: Lampara calentamiento	L2: Veilleuse chauffage	L2: Heating light	L2: Erwìrmungsleuchte	L2: Lampada riscaldamento
T: Termostato	T: Thermostat	T: Thermostat	T: Termostat	T: Termostato
TS: Termostato seguridad	TS: Thermostat sécurité	TS: Security thermostat	TS: Sicherheitsthermostat	TS: Termostato di sicurezza
TRP:Termopar	TRP:Termocouple	TRP:Thermo couple	TRP:Termometer	TRP:Coppia termoelettrica
VG: Válvula gas	VG:Valve gaz	VG:Gas valve	VG: Gasventil	VG: Válvola del gas

X-153022

	Esquema teórico			X-153022	
Nº	Pieza	Cant.	Material	Nº Clasificacion	Acabado
Nº	Modificacion		Propuesta de	Fecha	Tolerancias generales
					<5± / 5–25± : / 25–50± : / 50–100± : / >100± / ∝±
	Firma	Fecha			
Dibujado	KONTXI	10/1/2001	FAGOR		Mecanizado superficial
Proyectado			Fagor Industrial,Koop.Elk, Mugatua		
Comprobado					
Escala	SARTEN BASCULANTE				Plano numero HC-75428
	Plano hau ez dateke erabil ez berrizta gure baimenitz gabe				Sustituye al N° / Sustituido por

SBE9-10,SBE-710

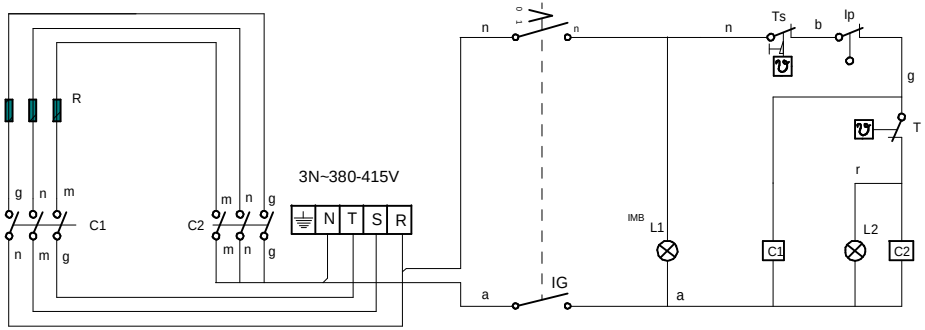

a: azul	a: bleu	a: blue	a: blow	a: azzurra
m: marron	m: marrron	m: brown	m: braun	m: marrone
n: negro	n: noir	n: black	n: shwarz	n: nero
r: rojo	r: rouge	r: red	r: rot	r: rosso
b: blanco	b: blanc	b: white	b: weiss	b: bianco
g: gris	g: gris	g: grey	g: grau	g: grigio
rs: rosa	rs: rose	rs: pink	rs: rosa	rs: rosa
am: amarillo	am: jaune	am: yellow	am: gelb	am: giallo
na: naranja	na: orange	na: orange	na: orange	na: arancione
ve: verde	ve: vert	ve: green	ve: grün	ve:verde

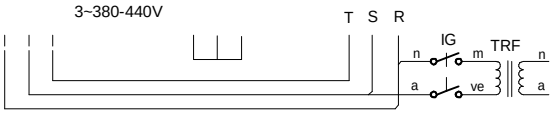

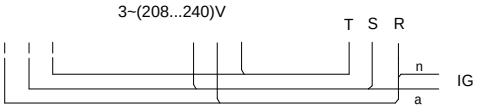

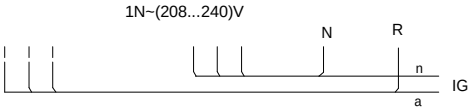

C1,C2: Contactor calentamiento	C1,C2: Contacteur chauffage	C1,C2: Heating relay	C1,C2: Aufheizkantaktor	C1,C2: Contactore riscaldamento
IG: Interruptor general	IG: Interrupteur général	IG: Main switch	IG: Hauptschalter	IG: Interruttore generale
IP: Micro seguridad	Ip: Micro sécurité	IP: Security switch	IP: Mikro-Sicherheitsschalter	IP: Micro sicurezza
L1: Lampara marcha	L1: Veilleuse mise en route	L1: On light	L1: Funktionsleuchte	L1: Lampada funzionamento
L2: Lampara calentamiento	L2: Veilleuse chauffage	L2: Heating light	L2: Erwĺrmungsleuchte	L2: Lampada riscaldamento
R: Resistencia calentamiento	R: Résistance chauffage	R: Heating element	R: Heizsystem	R: Resistenza riscaldamento
T: Termostato	T: Thermostat	T: Thermostat	T: Termostat	T: Termostato
TS: Termostato seguridad	TS: Thermostat sécurité	TS: Security thermostat	TS: Sicherheitsthermostat	TS: Termostato di sicurezza

X-143006

	Esquema teórico SBE		Poliester mate	X-143006		
Nº	Pieza	Cant.	Material	Nº Clasificacion	Acabado	
Nº	Modificacion		Propuesta de	Fecha	Tolerancias generales	
					<5±	50–100± :
					5–25± :	>100±
					25–50± :	∝±

	Firma	Fecha		
Dibujado	KONTXI	9/5/2001	FAGOR	Mecanizado superficial
Proyectado				
Comprobado			Fagor Industrial,Koop.Elk, Mugatua	
Escala	SARTEN BASCULANTE			Plano numero HC-75709
	Plano hau ez dateke erabil ez berrizta gure baimenitz gabe			Sustituye al N°
				Sustituido por

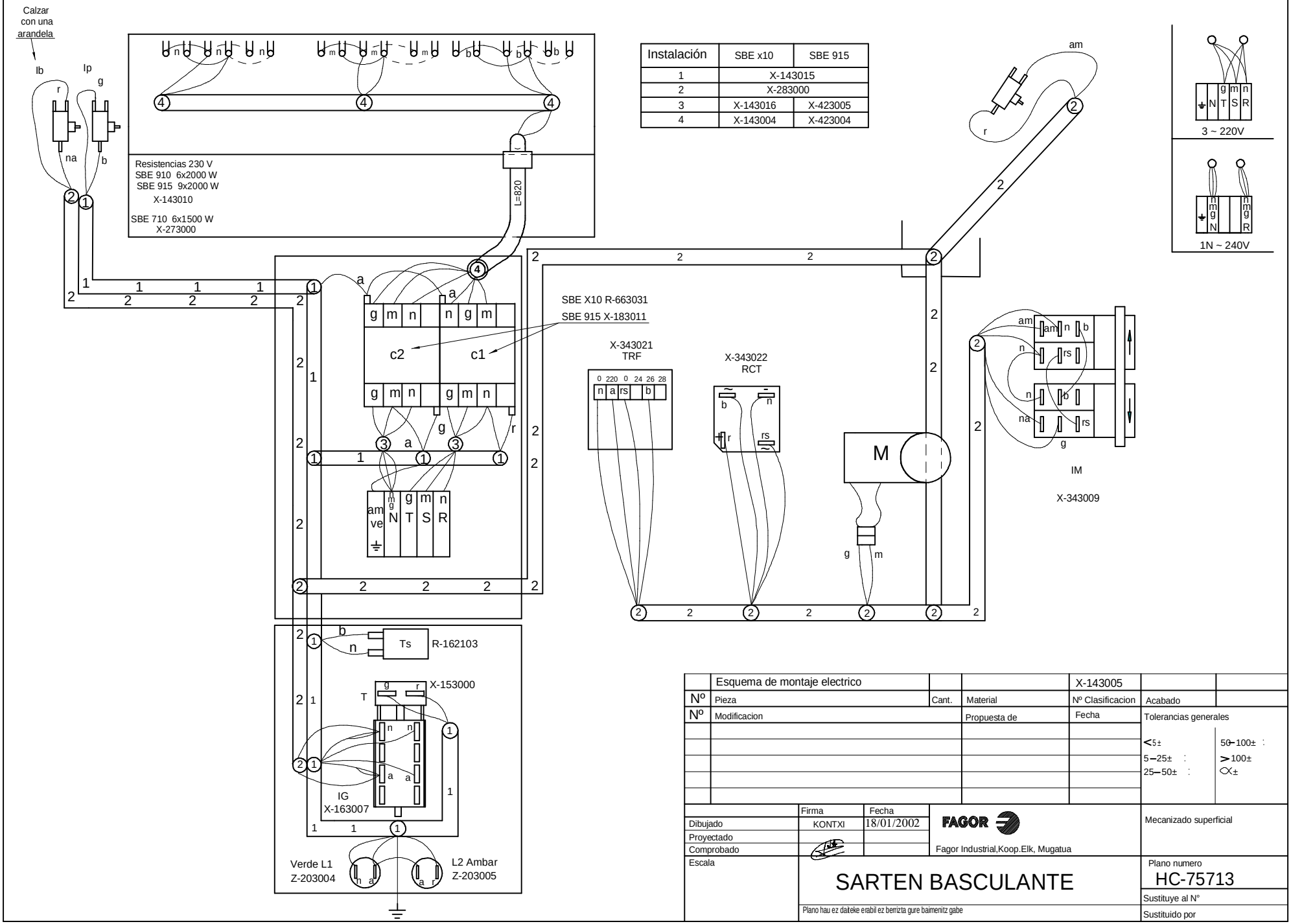

Instalación	SBE x10	SBE 915
1	X-143015	
2	X-283000	
3	X-143016	X-423005
4	X-143004	X-423004

	Esquema de montaje electrico			X-143005	
Nº	Pieza	Cant.	Material	Nº Clasificacion	Acabado
Nº	Modificacion		Propuesta de	Fecha	Tolerancias generales
					<5± 50–100± :
					5–25± : >100±
					25–50± : ∝±

	Firma	Fecha
Dibujado	KONTXI	18/01/2002
Proyectado		
Comprobado		
Escala		

FAGOR

Fagor Industrial,Koop.Elk, Mugatua

Mecanizado superficial

SARTEN BASCULANTE

Plano numero HC-75713

Sustituye al N°

Sustituido por

Plano hau ez dateke erabil ez berrizta gure baimenitz gabe

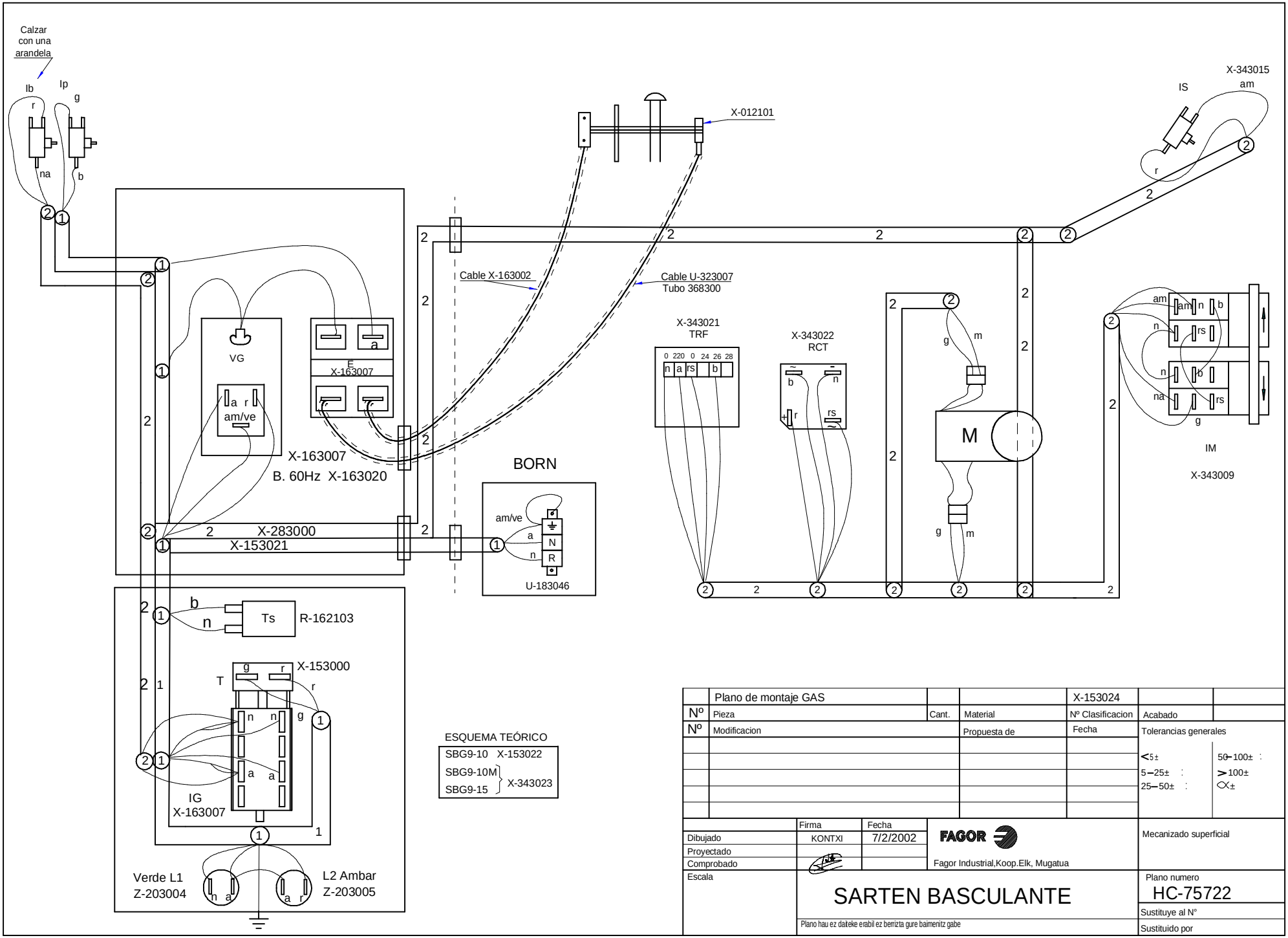

	Plano de montaje GAS			X-153024	
Nº	Pieza	Cant.	Material	Nº Clasificacion	Acabado
Nº	Modificacion		Propuesta de	Fecha	Tolerancias generales
					<5± 50–100± :
					5–25± : >100±
					25–50± : ∝±

	Firma	Fecha
Dibujado	KONTXI	7/2/2002
Proyectado		
Comprobado		
Escala		

FAGOR

Fagor Industrial,Koop.Elk, Mugatua

Mecanizado superficial

SARTEN BASCULANTE

Plano hau ez dateke erabil ez berrizta gure baimenitz gabe

Plano numero HC-75722

Sustituye al N°

Sustituido por