# *DESPIECES*

# *MESAS FMP*

# *SNACK*

FAGOR

FAGOR INDUSTRIAL

***Rev.: Feb-2011***

**RECAMBIOS**
**MESAS**
**FMP-SNACK**
**FEB-2011**

FAGOR
FAGOFRI S.A.

| Nº | CÓDIGO | DESCRIPCIÓN | FMP-150 | FMP-202 | FMP-255 | FMP-307 | FMP-117-R | FMP-169-R | FMP-222-R | FMP-274-R | FMP-150-TV | FMP-202-TV | FMP-255-TV | FMP-307-TV |
|---|---|---|---|---|---|---|---|---|---|---|---|---|---|---|
| | | MODELOS | | | | | | | | | | | | |
| 1 | 6003010326 | DESAG COMPL 3/4 GRIS+TUERCA | 1 | 1 | 1 | 1 | 1 | 1 | 1 | 1 | 1 | 1 | 1 | 1 |
| 2 | 6003010262 | TAPON DESAGÜE DE 3/4 CIEGO | 1 | 1 | 1 | 1 | 1 | 1 | 1 | 1 | 1 | 1 | 1 | 1 |
| 3 | 6003010327 | JUNTA GOMA DESAGÜE 3/4 | 1 | 1 | 1 | 1 | 1 | 1 | 1 | 1 | 1 | 1 | 1 | 1 |
| 4 | M181010393 | ENCIM.MSP-150 PETO | 1 | | | | | | | | 1 | | | |
| 4 | M181010394 | ENCIM.MSP-200 PETO | | 1 | | | | | | | | 1 | | |
| 4 | M181010395 | ENCIM.MSP-250 TAPET.ZAMAK | | | 1 | | | | | | | | 1 | |
| 4 | M181010399 | ENCIM.MSP-300 | | | | 1 | | | | | | | | 1 |
| 4 | M181010405 | ENCIM.MSP-117-R C/PETO | | | | | 1 | | | | | | | |
| 4 | M181010445 | ENCIM.MSP-169-R C/PETO | | | | | | 1 | | | | | | |
| 4 | M181010407 | ENCIM.MSP-222-R C/PETO | | | | | | | 1 | | | | | |
| 4 | M181010409 | ENCIM.MSP-274-R | | | | | | | | 1 | | | | |
| 5 | M109170858 | PROT.TRAS.ENC.MSP-150 | 1 | | | | | | | | 1 | | | |
| 5 | M109170859 | PROT.TRAS.ENC.MSP-200 | | 1 | 1 | 1 | | | | | | 1 | 1 | 1 |
| 5 | M109170862 | PROT.TRAS.ENC.MSP-117 | | | | | 1 | | | | | | | |
| 5 | M109170863 | PROT.TRAS.ENC.MSP-169 | | | | | | 1 | 1 | 1 | | | | |
| 6 | 6033090086 | JUEGO TAPETAS ENCIM.ZAMAK | 1 | 1 | 1 | 1 | 1 | 1 | 1 | 1 | 1 | 1 | 1 | 1 |
| 7 | M109170860 | PROT.TRAS.ENC.MSP-250-222 SUPL | | | 1 | | | | 1 | | | | 1 | |
| 7 | M109170861 | PROT.TRAS.ENC.MSP-300-274 SUPL | | | | 1 | | | | 1 | | | | 1 |
| 9 | 6007050017 | PATA REGULAB ARM GASTRO | 4 | 4 | 6 | 6 | 4 | 4 | 6 | 6 | 4 | 4 | 6 | 6 |
| 10 | M169010086 | PUE FMP AP.IZDA | 2 | 3 | 4 | 5 | 2 | 3 | 4 | 5 | 2 | 3 | 4 | 5 |
| 11 | 6045010124 | BURLETE 465X780 UR-260 FMP | 2 | 3 | 4 | 5 | 2 | 3 | 4 | 5 | 2 | 3 | 4 | 5 |
| 12 | 6003010136 | CAJA ALOJAMIENTO MUELLE GRIS | 2 | 3 | 4 | 5 | 2 | 3 | 4 | 5 | 2 | 3 | 4 | 5 |
| 13 | 6033010100 | BIS.TRS1D DOBL MUELLE DV-2608 | 2 | 3 | 4 | 5 | 2 | 3 | 4 | 5 | 2 | 3 | 4 | 5 |
| 14 | 6033010129 | SOP.BISAG.INF.IZD. | 2 | 3 | 4 | 5 | 2 | 3 | 4 | 5 | 2 | 3 | 4 | 5 |
| 15 | 6033090104 | EJE ROSCA EXT.30X10INOX MESAS | 2 | 3 | 4 | 5 | 2 | 3 | 4 | 5 | 2 | 3 | 4 | 5 |
| 16 | 6025130045 | TUERC.RAPIDA TRT M6-2 | 2 | 3 | 4 | 5 | 2 | 3 | 4 | 5 | 2 | 3 | 4 | 5 |
| 17 | M109050260 | SOPOR.SUP.PUERTAS MSP-150 | 1 | | | | 1 | | | | 1 | | | |
| 17 | M109050266 | SOP.SUP.PUER.MSP20-25-30 | | 1 | | 1 | | | | | | 1 | | 1 |
| 17 | M109050269 | SOP.SUP.PUERT.MSP-250 | | | 1 | | | | | | | | 1 | |
| 17 | M109050529 | SOP.SUP.PUERTAS MSP-117-R | | | | | 1 | | | | | | | |
| 17 | M109050372 | SOP.SUP.PUERTAS MSP-169-R | | | | | | 1 | | | | | | |
| 17 | M109050373 | SOPORT.SUP.PUER.MSP-222-R | | | | | | | 1 | | | | | |
| 17 | M109050374 | SOP.SUP.PUERTAS MSP-274-R | | | | | | | | 1 | | | | |
| 18 | M109050272 | SOPORT.SUP.PUERTAS MSP-300 | | | | 1 | | | | | | | | 1 |
| 20 | M177010065 | CHAP.CUAD.MANDOS | 1 | 1 | 1 | 1 | | | | | | | | |
| 20 | M109010836 | CUADRO MANDOS FMP-R | | | | | 1 | 1 | 1 | 1 | | | | |
| 20 | M177010084 | CHAP.CUAD.MAND.FAG.FMP-TV | | | | | | | | | 1 | 1 | 1 | 1 |
| 21 | M109050532 | PROTECC.INST.ELECT.FAGOR | 1 | 1 | 1 | 1 | | | | | 1 | 1 | 1 | 1 |
| 22 | 6033090090 | SOPORTE ZAMAK GIRO REJILLA | 2 | 2 | 2 | 2 | | | | | 2 | 2 | 2 | 2 |
| 24 | 6023010408 | PEG.CUAD.FAGOR REFR.347,5X60 | 1 | 1 | 1 | 1 | | | | | 1 | 1 | 1 | 1 |
| 24 | 6023010418 | PEG.105X220 CUADR.REMOT FAGOR | | | | | 1 | 1 | 1 | 1 | | | | |
| 25 | 6021130001 | INT.BIP.AMB.O/I CONTAC.REFORZ. | 1 | 1 | 1 | 1 | 1 | 1 | 1 | 1 | 1 | 1 | 1 | 1 |
| 26 | 6021350018 | TERMOS REFRI CAREL PYCO1RN515 | 1 | 1 | 1 | 1 | 1 | 1 | 1 | 1 | 1 | 1 | 1 | 1 |
| 27 | 6021130010 | PILOTO RECTAN.AMBAR LUM.FAGOR | | | | | 1 | 1 | 1 | 1 | | | | |
| 30 | 6021010004 | COMPR.FR-7,5-G R134A | 1 | | | | | | | | 1 | | | |
| 30 | 6021010007 | COMPR.FR-8.5-G R134A | | 1 | | | | | | | | 1 | | |
| 30 | 6021010154 | COMP.NEK6210Z EMBRACO | | | 1 | 1 | | | | | | | 1 | 1 |
| 31 | 6029020002 | CONDENSADOR 9x2 | 1 | 1 | | | | | | | 1 | 1 | | |
| 31 | 6029020003 | CONDENSADOR 9x3 FAGC0021 | | | 1 | 1 | | | | | | | 1 | 1 |
| 32 | 6021050002 | VENTILADOR 10W PATA PALA 220V | 1 | 1 | 1 | 1 | | | | | 1 | 1 | 1 | 1 |

**RECAMBIOS**
**MESAS**
**FMP-SNACK**
**FEB-2011**

FAGOR
FAGOFRI S.A.

| Nº | CÓDIGO | DESCRIPCIÓN | FMP-150 | FMP-202 | FMP-255 | FMP-307 | FMP-117-R | FMP-169-R | FMP-222-R | FMP-274-R | FMP-150-TV | FMP-202-TV | FMP-255-TV | FMP-307-TV |
|---|---|---|---|---|---|---|---|---|---|---|---|---|---|---|
| | | MODELOS | | | | | | | | | | | | |
| 33 | 6021310003 | VALVULA OBUS COMPLETA RF.HB-1S | 1 | 1 | 1 | 1 | | | | | 1 | 1 | 1 | 1 |
| 34 | 6047010003 | FILTRO DESHIDRAT.40GR 1/4X1/4 | 1 | 1 | 1 | 1 | | | | | 1 | 1 | 1 | 1 |
| 35 | M107010037 | SERP.EV.AUTOM.1/4 PINT.150,200 | 1 | 1 | | | | | | | 1 | 1 | | |
| 35 | M107010039 | SERP.EV.AUTOM.1/4 PINT.250,300 | | | 1 | 1 | | | | | | | 1 | 1 |
| 36 | 6003010023 | BANDEJA EVAPORACION AUTOMÁTICA | 1 | 1 | 1 | 1 | | | | | 1 | 1 | 1 | 1 |
| 37 | M109250127 | OMEGA COND.9X2-REJ.MESAS-ARMAR | 1 | 1 | 1 | 1 | | | | | 1 | 1 | 1 | 1 |
| 40 | M171010108 | UD.EV.MSP150,200,135,180 COMP. | 1 | 1 | | | | | | | 1 | 1 | | |
| 40 | M171010109 | UD.EV. MSP250,300,225,270 COMP | | | 1 | 1 | | | | | | | 1 | 1 |
| 40 | M171010113 | UD.EV. MSP-117,102,169-R COMP. | | | | | 1 | 1 | | | | | | |
| 40 | M171010116 | EV.MSP-222,274 | | | | | | | 1 | 1 | | | | |
| 41 | 6029010151 | BAT.5T4R300A4S PINT.MESAS | 1 | 1 | | | 1 | 1 | | | 1 | 1 | | |
| 41 | 6029010150 | BAT 6T4R300A4S PINT.MESAS | | | 1 | 1 | | | 1 | 1 | | | 1 | 1 |
| 42 | M109250148 | SUJ.VENTIL.MSP-150,200 COMPACT | 1 | 1 | 1 | 1 | 1 | 1 | 1 | 1 | 1 | 1 | 1 | 1 |
| 43 | 6027130004 | REJILLA VENT.D.246 PINTADA | 1 | 1 | 1 | 1 | 1 | 1 | 1 | 1 | 1 | 1 | 1 | 1 |
| 44 | 6021050066 | VENTIL.EVAPOR.5W S/ARO S/PATAS | 1 | 1 | 1 | 1 | 1 | 1 | 1 | 1 | 1 | 1 | 1 | 1 |
| 45 | M109250151 | SOP.EVAP.MESAS EVAP.COMPACTO | 1 | 1 | 1 | 1 | 1 | 1 | 1 | 1 | 1 | 1 | 1 | 1 |
| 46 | M109250150 | CUBRER.BAT.6T4R300A6S EVAP.COM | 1 | 1 | 1 | 1 | 1 | 1 | 1 | 1 | 1 | 1 | 1 | 1 |
| 47 | 6003010184 | CANALIZAD.AGUA 150 GRIS REFRIG | 1 | 1 | 1 | 1 | 1 | 1 | 1 | 1 | 1 | 1 | 1 | 1 |
| 50 | 6003010377 | SOPORT.PARRILA 3NIVELES | 16 | 24 | 32 | 40 | 16 | 24 | 32 | 40 | 16 | 24 | 32 | 40 |
| 51 | 6027010079 | PARRIL.405X460 EXTREM.MSP | 4 | 4 | 4 | 4 | 4 | 4 | 4 | 4 | 4 | 4 | 4 | 4 |
| 52 | 6027010078 | PARRIL 405X525 CENTRO MSP | | 2 | 4 | 6 | | 2 | 4 | 6 | | 2 | 4 | 6 |
| 60 | 6003010181 | REJ.RESP.GRUPO 387X280POLICARB | 1 | 1 | 1 | 1 | | | | | 1 | 1 | 1 | 1 |
| 61 | 6021390006 | MANG 3X1X2500 BL. SCHUKO 3T | 1 | 1 | 1 | 1 | 1 | 1 | 1 | 1 | 1 | 1 | 1 | 1 |
| 62 | M109050033 | PROT SONDA 175x49 | 1 | 1 | 1 | 1 | 1 | 1 | 1 | 1 | 1 | 1 | 1 | 1 |
| 70 | 6021010037 | CONDEN.ARRANQUE FR-117U5015 80 mF | 1 | 1 | | | | | | | 1 | 1 | | |
| 70 | 6021010158 | CONDENSADOR COMP. NEK 6210Z | | | 1 | 1 | | | | | | | 1 | 1 |
| 71 | 6021010045 | RELE ARRANQ COMPR.FR-7.5G 6001 | 1 | | | | | | | | 1 | | | |
| 71 | 6021010025 | RELE ARRANQUE COMPRESOR FR-8,5G 2 | | 1 | | | | | | | | 1 | | |
| 71 | 6021010156 | RELE ARRAN. COMP. NEK 6210Z | | | 1 | 1 | | | | | | | 1 | 1 |
| 80 | M169130050 | CAJON NEUTRO SOBREGRUPO FMP V.2 | 1 | 1 | 1 | 1 | | | | | | | | |
| 81 | M199130049 | CJ.CAJON NEUTRO SOBREGRUP FMP V.2 | 1 | 1 | 1 | 1 | | | | | | | | |
| 82 | 6035050025 | GUIA BOLAS CJ REF. SUP 27 (JUEGO) | 1 | 1 | 1 | 1 | | | | | | | | |
| 83 | M169130051 | ESTRUCTURA MARCO CAJON FMP V.2 | 1 | 1 | 1 | 1 | | | | | | | | |
| 84 | M109050691 | SOPORTE REGULACION CAJON FMP | 1 | 1 | 1 | 1 | | | | | | | | |
| 90 | M169170006 | TOLVA FMP FAGOR | | | | | | | | | 1 | 1 | 1 | 1 |
| 91 | 6001090004 | PALO GOLPEADOR 378X30 MM | | | | | | | | | 1 | 1 | 1 | 1 |
| 92 | 6007170012 | GOMA RYLKHOR D.30 MM GOLPEADO | | | | | | | | | 1 | 1 | 1 | 1 |
| 93 | M109170867 | GUIA BANDEJA TOLVA | | | | | | | | | 1 | 1 | 1 | 1 |
| 94 | M109170868 | SUPLE GUIA BANDEJA TOLVA | | | | | | | | | 1 | 1 | 1 | 1 |
| 95 | M109170866 | BANDEJA TOLVA | | | | | | | | | 1 | 1 | 1 | 1 |

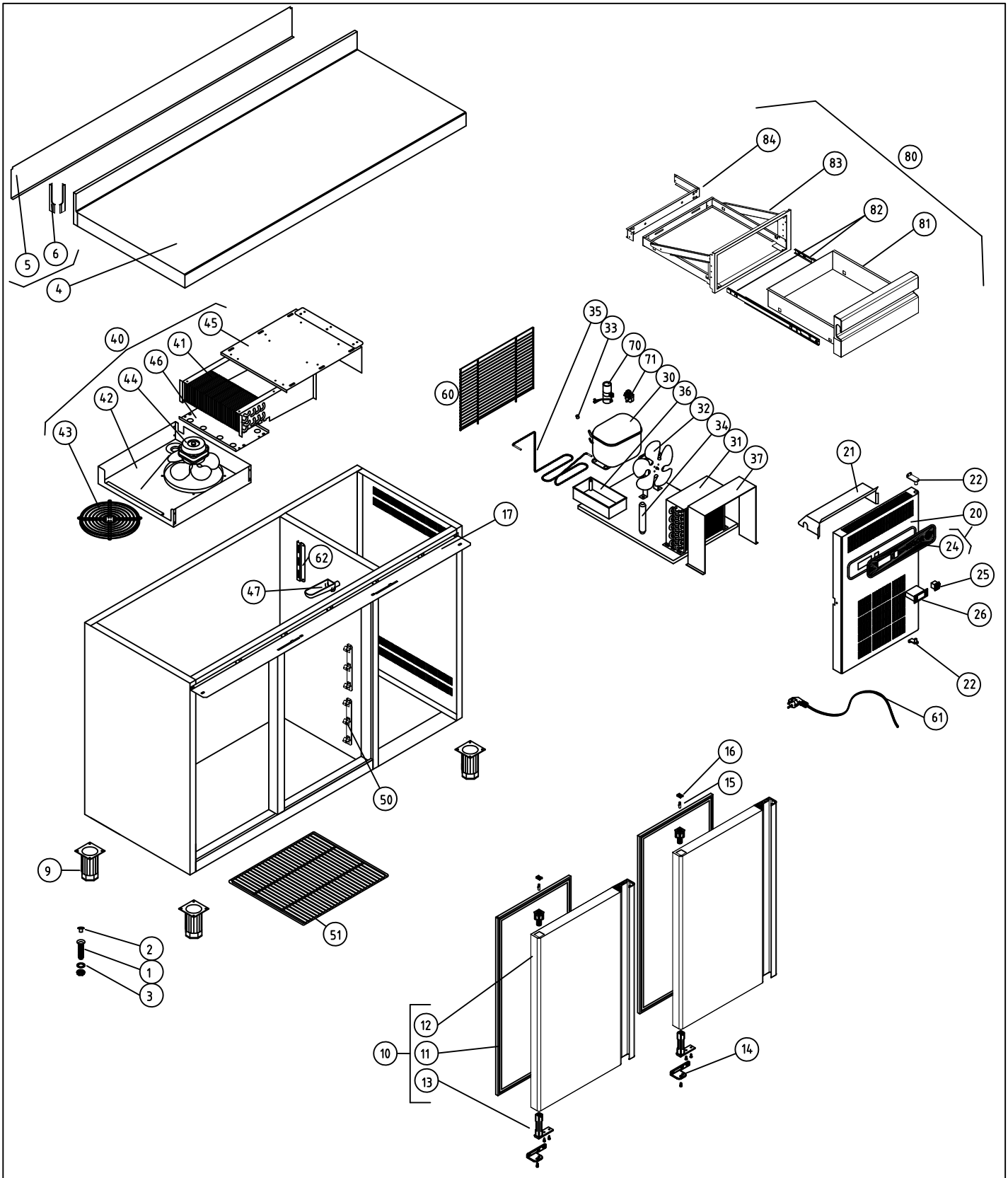


| | | | | | | | | |
|---|---|---|---|---|---|---|---|---|
| M1 FRENTE MOSTRADOR | | | | | | | COD. PIEZA: | 148211000000 |
| COTAS SIN TOLERANCIA DIN 7168-f | | | | Material: MATERIAL ESPESOR | | | SUSTITUYE A: | . |
| | | | | Acabado: ACABADO | | | SUSTITUIDO POR: | . |
| ANGULAR | GRADO TOLERANCIA | FINO | MEDIO | GRUESO | | | | |
| | HASTA 10 mm | ±1° | | ±1° 30' | | | | |
| | MAS DE 10 A 50 mm | ±30' | | ±50' | | | | |
| | MAS DE 50 A 120 mm | ±20' | | ±25' | | | | |
| | MAS DE 120 A 400 mm | ±10' | | ±15' | | | | |
| | MAS DE 400 mm | ±5' | | ±10' | | | | |
| LINEAL | GRADO TOLERANCIA | FINO | MEDIO | GRUESO | | | | |
| | HASTA 3 mm | ±0,05 | ±0,10 | ±0,15 | | | | |
| | MAS DE 3 A 6 mm | ±0,05 | ±0,10 | ±0,20 | | | | |
| | MAS DE 6 A 30 mm | ±0,10 | ±0,20 | ±0,50 | | | | |
| | MAS DE 30 A 120 mm | ±0,15 | ±0,30 | ±0,80 | | | | |
| | MAS DE 120 A 400 mm | ±0,20 | ±0,50 | ±1,20 | | | | |
| | MAS DE 400 A 1000 mm | ±0,30 | ±0,80 | ±2,00 | | | | |
| | MAS DE 1000 A 2000 mm | ±0,50 | ±1,20 | ±3,00 | | | | |

| COMÚN A | MODELO | Ud. | MODELO | Ud. | MODELO | Ud. | MODIFICACION Nº | RESPONSABLE |
|---|---|---|---|---|---|---|---|---|
| | FMP-150 | 1 | | | | | 2 | A.J.GONZALEZ |
| | | | | | | | FECHA: Feb-2011 | |

| | | | |
|---|---|---|---|
| A4 | Nombre | Fecha | FAGOR Fagofri, s.a. |
| Dibujado | X | 7-5-08 | |
| Escala 1:25 | RECAMBIOS FMP-150 | | Código máquina: CODIGO |

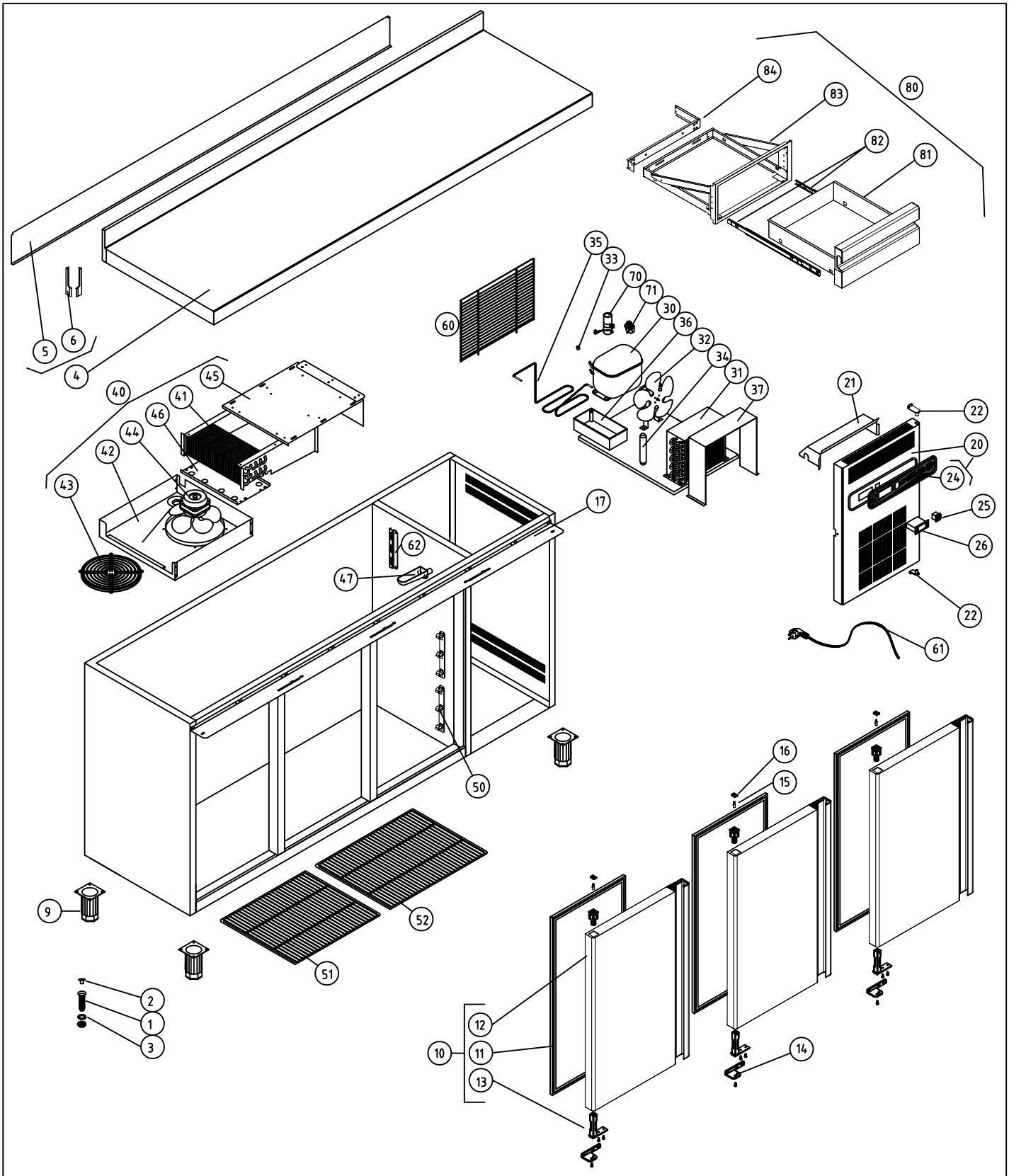


| | | | | | | | | | | | |
|---|---|---|---|---|---|---|---|---|---|---|---|
| M1 FRENTE MOSTRADOR | | | | | | | | | | COD. PIEZA: | 148212000000 |
| COTAS SIN TOLERANCIA DIN 7168-f | | | | | Material: MATERIAL ESPESOR | | | | | SUSTITUYE A: | . |
| | | | | | Acabado: ACABADO | | | | | SUSTITUIDO POR: | . |
| ANGULAR | GRADO TOLERANCIA | FINO | MEDIO | GRUESO | COMÚN A | MODELO | Ud. | MODELO | Ud. | MODELO | Ud. | MODIFICACION Nº | RESPONSABLE |
| | HASTA 10 mm | ±1° | | ±1° 30' | | FMP-202 | 1 | | | | | 2 | A.J.GONZALEZ |
| | MAS DE 10 A 50 mm | ±30' | | ±50' | | | | | | | | | |
| | MAS DE 50 A 120 mm | ±20' | | ±25' | | | | | | | | FECHA: Feb-2011 | |
| | MAS DE 120 A 400 mm | ±10' | | ±15' | | | | | | | | | |
| | MAS DE 400 mm | ±5' | | ±10' | | | | | | | | | |

| LINEAL | GRADO TOLERANCIA | FINO | MEDIO | GRUESO |
|---|---|---|---|---|
| | HASTA 3 mm | ±0,05 | ±0,10 | ±0,15 |
| | MAS DE 3 A 6 mm | ±0,05 | ±0,10 | ±0,20 |
| | MAS DE 6 A 30 mm | ±0,10 | ±0,20 | ±0,50 |
| | MAS DE 30 A 120 mm | ±0,15 | ±0,30 | ±0,80 |
| | MAS DE 120 A 400 mm | ±0,20 | ±0,50 | ±1,20 |
| | MAS DE 400 A 1000 mm | ±0,30 | ±0,80 | ±2,00 |
| | MAS DE 1000 A 2000 mm | ±0,50 | ±1,20 | ±3,00 |

| | | | |
|---|---|---|---|
| A4 | Nombre | Fecha | FAGOR Fagofri, s.a. |
| Dibujado | X | X | |
| Escala 1:25 | RECAMBIOS FMP-202 | | Código máquina: CODIGO |

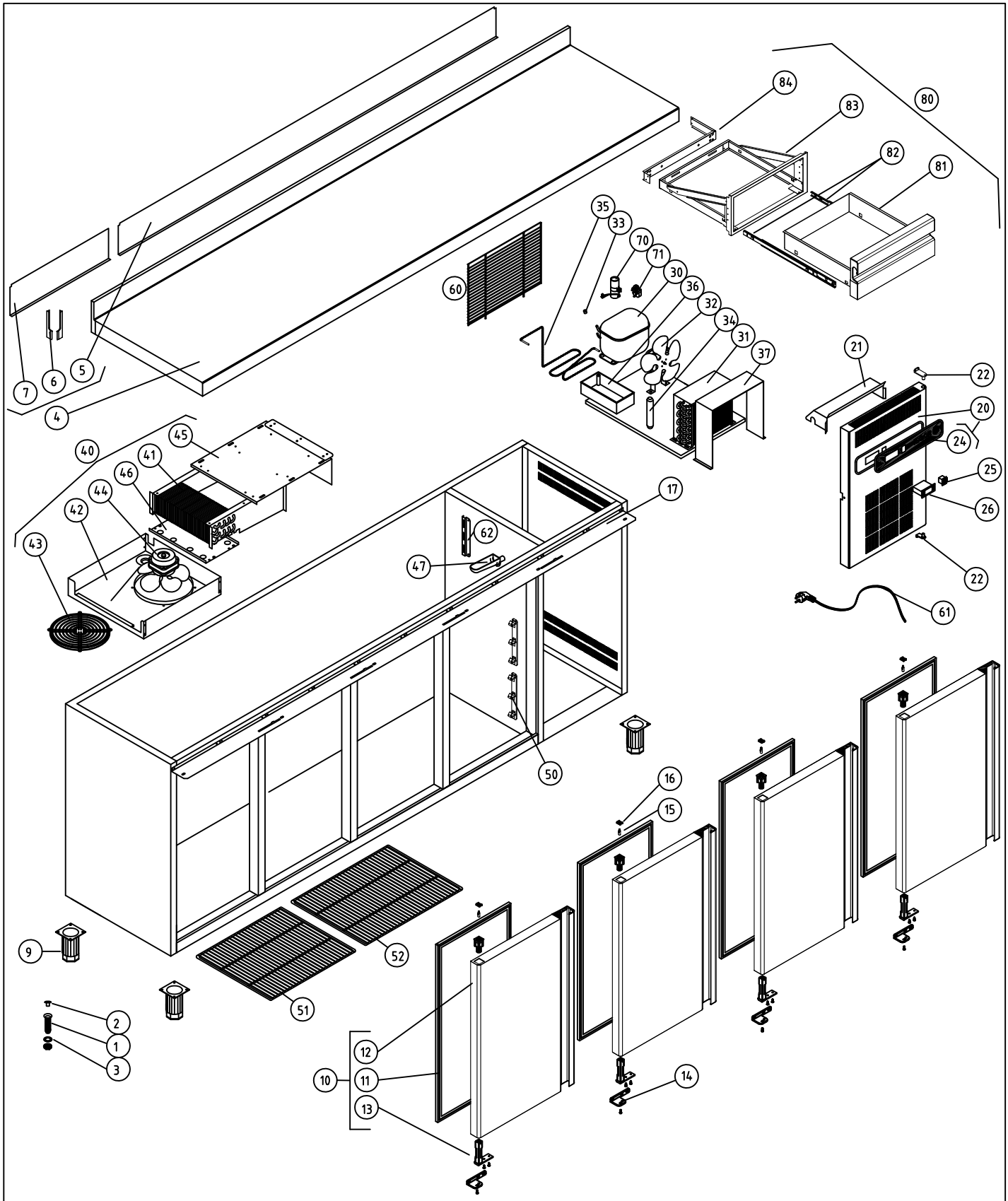


| | | | | |
|---|---|---|---|---|
| M1 FRENTE MOSTRADOR | | | COD. PIEZA: | 148213000000 |
| COTAS SIN TOLERANCIA DIN 7168-f | Material: MATERIAL ESPESOR | | SUSTITUYE A: | . |
| | Acabado: ACABADO | | SUSTITUIDO POR: | . |

ANGULAR

| GRADO TOLERANCIA | FINO | MEDIO | GRUESO |
|---|---|---|---|
| HASTA 10 mm | ±1° | | ±1° 30' |
| MAS DE 10 A 50 mm | ±30' | | ±50' |
| MAS DE 50 A 120 mm | ±20' | | ±25' |
| MAS DE 120 A 400 mm | ±10' | | ±15' |
| MAS DE 400 mm | ±5' | | ±10' |

LINEAL

| GRADO TOLERANCIA | FINO | MEDIO | GRUESO |
|---|---|---|---|
| HASTA 3 mm | ±0,05 | ±0,10 | ±0,15 |
| MAS DE 3 A 6 mm | ±0,05 | ±0,10 | ±0,20 |
| MAS DE 6 A 30 mm | ±0,10 | ±0,20 | ±0,50 |
| MAS DE 30 A 120 mm | ±0,15 | ±0,30 | ±0,80 |
| MAS DE 120 A 400 mm | ±0,20 | ±0,50 | ±1,20 |
| MAS DE 400 A 1000 mm | ±0,30 | ±0,80 | ±2,00 |
| MAS DE 1000 A 2000 mm | ±0,50 | ±1,20 | ±3,00 |

COMÚN A

| MODELO | Ud. | MODELO | Ud. | MODELO | Ud. | MODIFICACION Nº | RESPONSABLE |
|---|---|---|---|---|---|---|---|
| FMP-255 | 1 | | | | | 2 | A.J.GONZALEZ |
| | | | | | | FECHA: Feb-2011 | |

| | | | |
|---|---|---|---|
| A4 | Nombre | Fecha | FAGOR Fagofri, s.a. |
| Dibujado | X | X | |
| Escala 1:25 | RECAMBIOS FMP-255 | | Código máquina: CODIGO |

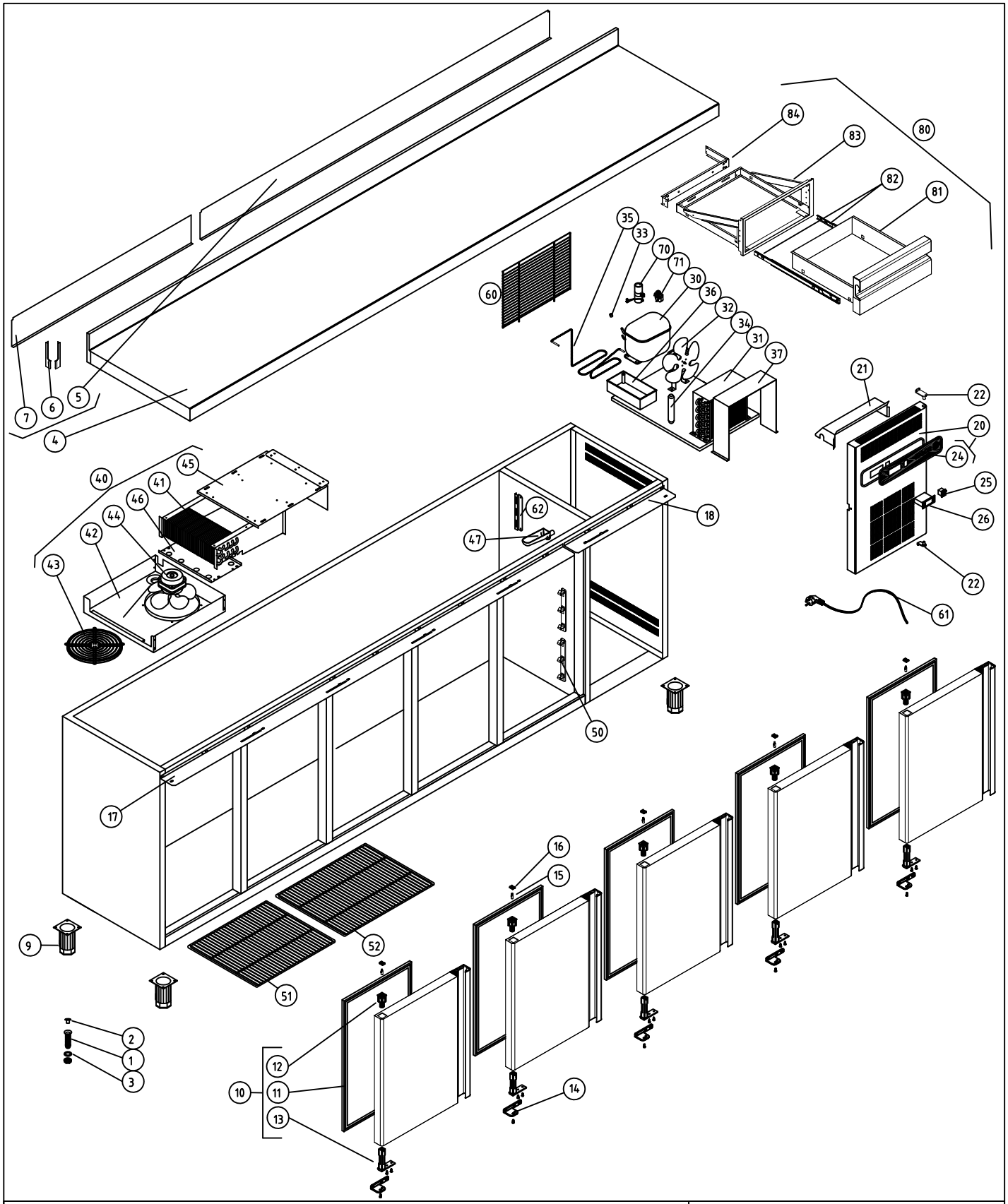


| | | | | |
|---|---|---|---|---|
| M1 FRENTE MOSTRADOR | | | | COD. PIEZA: 148214000000 |
| COTAS SIN TOLERANCIA DIN 7168-f | | Material: MATERIAL ESPESOR | | SUSTITUYE A: . |
| | | Acabado: ACABADO | | SUSTITUIDO POR: . |

| ANGULAR | GRADO TOLERANCIA | FINO | MEDIO | GRUESO |
|---|---|---|---|---|
| | HASTA 10 mm | ±1° | | ±1° 30' |
| | MAS DE 10 A 50 mm | ±30' | | ±50' |
| | MAS DE 50 A 120 mm | ±20' | | ±25' |
| | MAS DE 120 A 400 mm | ±10' | | ±15' |
| | MAS DE 400 mm | ±5' | | ±10' |

| LINEAL | GRADO TOLERANCIA | FINO | MEDIO | GRUESO |
|---|---|---|---|---|
| | HASTA 3 mm | ±0,05 | ±0,10 | ±0,15 |
| | MAS DE 3 A 6 mm | ±0,05 | ±0,10 | ±0,20 |
| | MAS DE 6 A 30 mm | ±0,10 | ±0,20 | ±0,50 |
| | MAS DE 30 A 120 mm | ±0,15 | ±0,30 | ±0,80 |
| | MAS DE 120 A 400 mm | ±0,20 | ±0,50 | ±1,20 |
| | MAS DE 400 A 1000 mm | ±0,30 | ±0,80 | ±2,00 |
| | MAS DE 1000 A 2000 mm | ±0,50 | ±1,20 | ±3,00 |

| COMÚN A | MODELO | Ud. | MODELO | Ud. | MODELO | Ud. | MODIFICACION Nº | RESPONSABLE |
|---|---|---|---|---|---|---|---|---|
| | FMP-307 | 1 | | | | | 2 | A.J.GONZALEZ |
| | | | | | | | FECHA: Feb-2011 | |

| | | | |
|---|---|---|---|
| A4 | Nombre | Fecha | FAGOR Fagofri, s.a. |
| Dibujado | JJVM | 22/04/2008 | |
| Escala 1:27 | RECAMBIOS FMP-307 | | Código máquina: CODIGO |

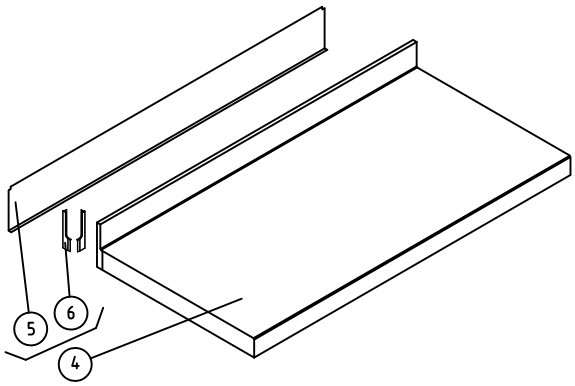


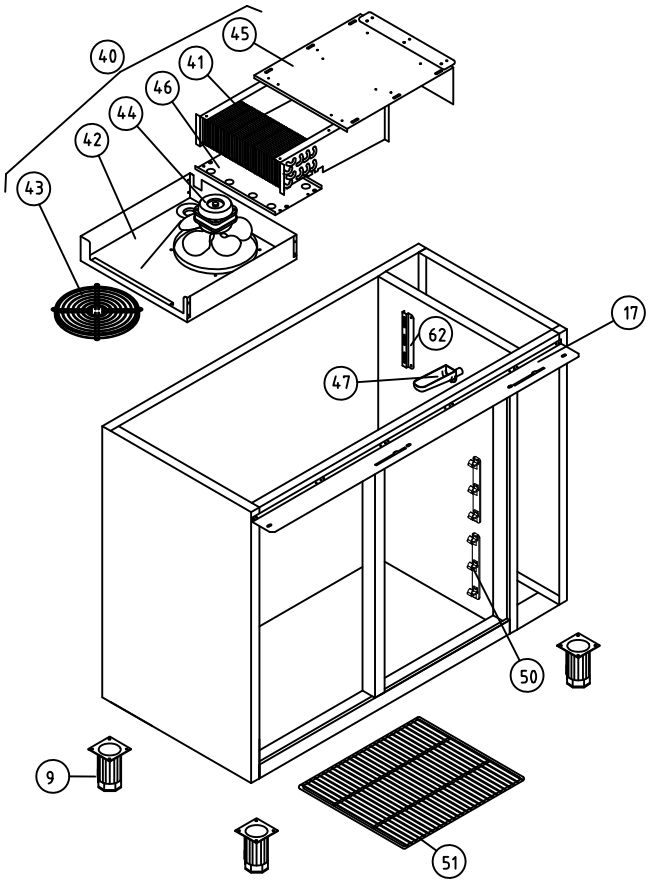


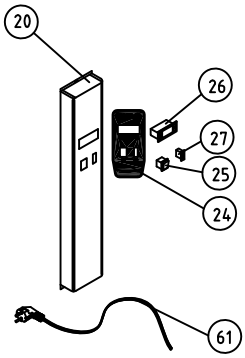


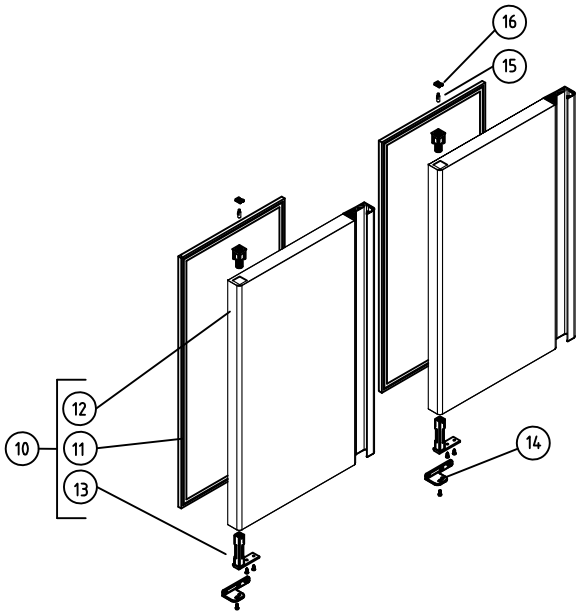


M1 FRENTE MOSTRADOR

COD. PIEZA: 148211001000

COTAS SIN TOLERANCIA DIN 7168-f

Material: .

SUSTITUYE A: .

Acabado: .

SUSTITUIDO POR: .

ANGULAR

| GRADO TOLERANCIA | FINO | MEDIO | GRUESO |
|---|---|---|---|
| HASTA 10 mm | ±1° | | ±1° 30' |
| MAS DE 10 A 50 mm | ±30' | | ±50' |
| MAS DE 50 A 120 mm | ±20' | | ±25' |
| MAS DE 120 A 400 mm | ±10' | | ±15' |
| MAS DE 400 mm | ±5' | | ±10' |

LINEAL

| GRADO TOLERANCIA | FINO | MEDIO | GRUESO |
|---|---|---|---|
| HASTA 3 mm | ±0,05 | ±0,10 | ±0,15 |
| MAS DE 3 A 6 mm | ±0,05 | ±0,10 | ±0,20 |
| MAS DE 6 A 30 mm | ±0,10 | ±0,20 | ±0,50 |
| MAS DE 30 A 120 mm | ±0,15 | ±0,30 | ±0,80 |
| MAS DE 120 A 400 mm | ±0,20 | ±0,50 | ±1,20 |
| MAS DE 400 A 1000 mm | ±0,30 | ±0,80 | ±2,00 |
| MAS DE 1000 A 2000 mm | ±0,50 | ±1,20 | ±3,00 |

COMÚN A

| MODELO | Ud. | MODELO | Ud. | MODELO | Ud. | MODIFICACION Nº | RESPONSABLE |
|---|---|---|---|---|---|---|---|
| FMP-117-R | 1 | | | | | 1 | A.J.GONZALEZ |
| | | | | | | FECHA: Feb-2011 | |

| A4 | Nombre | Fecha | FAGOR |
|---|---|---|---|
| Dibujado | . | 7-5-08 | FAGOR |

Escala 1:25

RECAMBIOS FMP-117__R

Código máquina: CODIGO

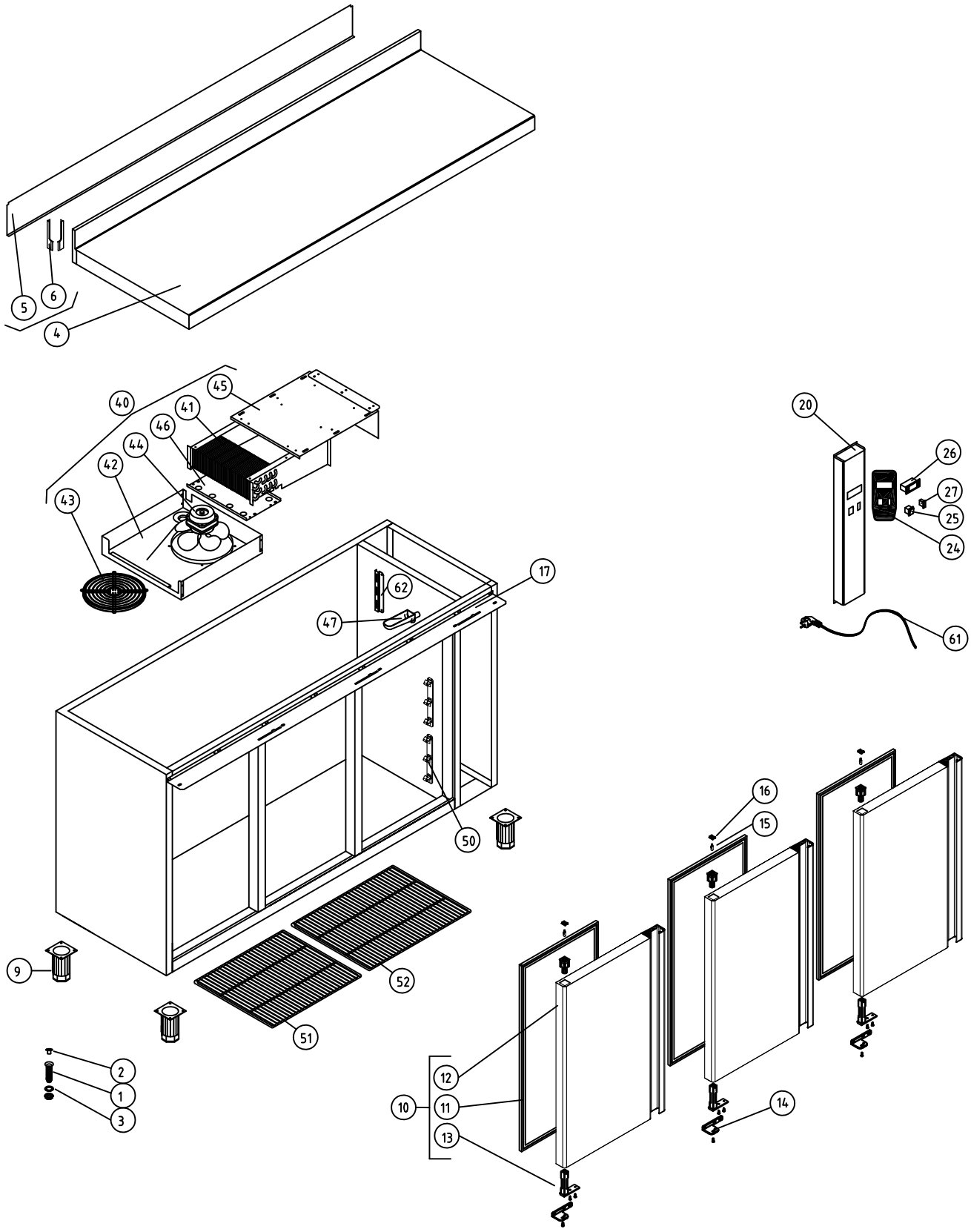


M1 FRENTE MOSTRADOR

COD. PIEZA: 148212001000

COTAS SIN TOLERANCIA DIN 7168-f

Material: .

SUSTITUYE A: .

Acabado: .

SUSTITUIDO POR: .

| ANGULAR | GRADO TOLERANCIA | FINO | MEDIO | GRUESO |
|---|---|---|---|---|
| | HASTA 10 mm | ±1° | | ±1° 30' |
| | MAS DE 10 A 50 mm | ±30' | | ±50' |
| | MAS DE 50 A 120 mm | ±20' | | ±25' |
| | MAS DE 120 A 400 mm | ±10' | | ±15' |
| | MAS DE 400 mm | ±5' | | ±10' |

| LINEAL | GRADO TOLERANCIA | FINO | MEDIO | GRUESO |
|---|---|---|---|---|
| | HASTA 3 mm | ±0,05 | ±0,10 | ±0,15 |
| | MAS DE 3 A 6 mm | ±0,05 | ±0,10 | ±0,20 |
| | MAS DE 6 A 30 mm | ±0,10 | ±0,20 | ±0,50 |
| | MAS DE 30 A 120 mm | ±0,15 | ±0,30 | ±0,80 |
| | MAS DE 120 A 400 mm | ±0,20 | ±0,50 | ±1,20 |
| | MAS DE 400 A 1000 mm | ±0,30 | ±0,80 | ±2,00 |
| | MAS DE 1000 A 2000 mm | ±0,50 | ±1,20 | ±3,00 |

| COMÚN A | MODELO | Ud. | MODELO | Ud. | MODELO | Ud. | MODIFICACION Nº | RESPONSABLE |
|---|---|---|---|---|---|---|---|---|
| | FMP-169-R | 1 | | | | | 1 | A.J.GONZALEZ |
| | | | | | | | FECHA: Feb-2011 | |

| A4 | Nombre | Fecha | FAGOR |
|---|---|---|---|
| Dibujado | . | 7-5-08 | FAGOR |

Escala 1:25

# RECAMBIOS FMP-169__R

Código máquina: CODIGO

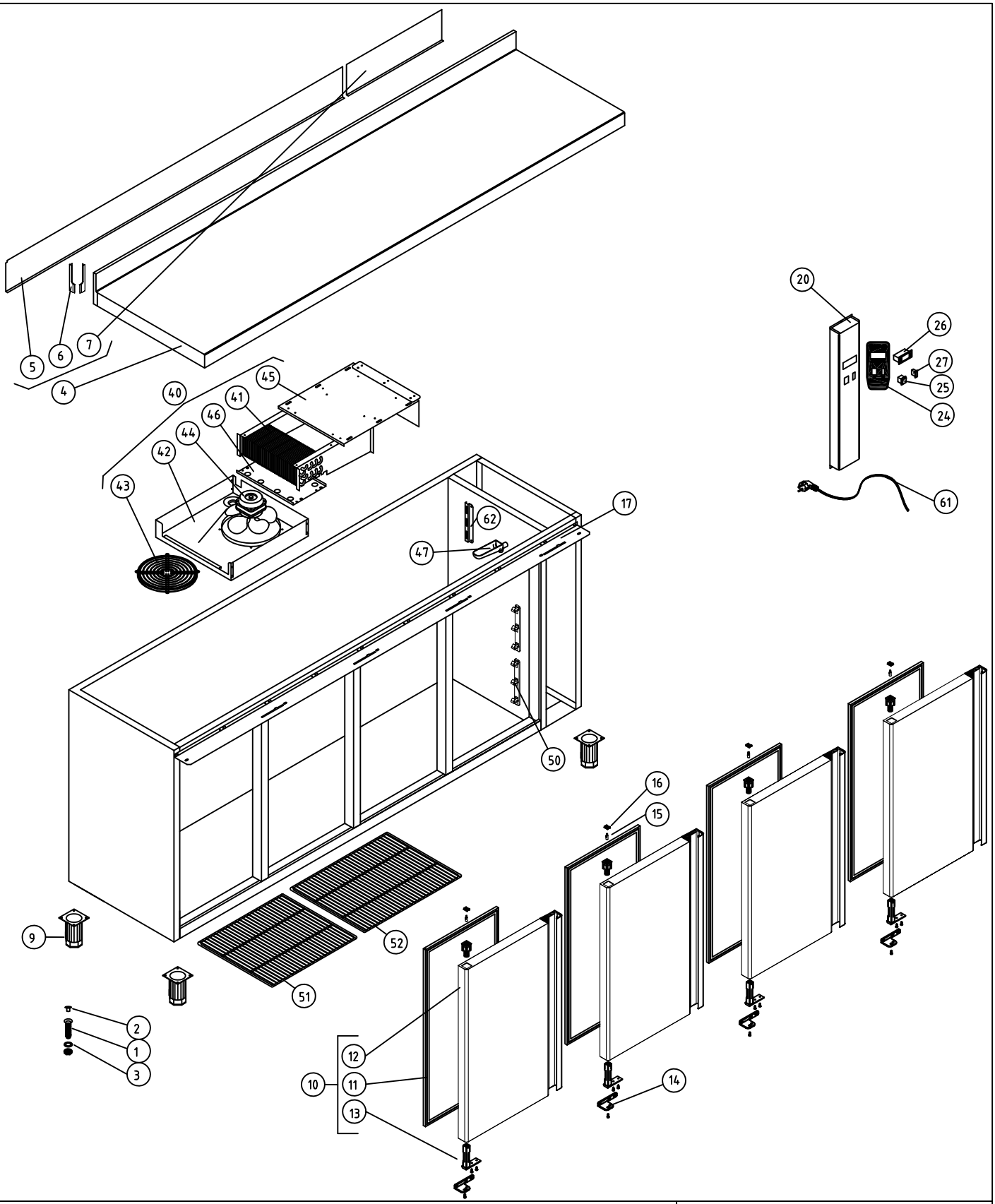


M1 FRENTE MOSTRADOR

COD. PIEZA: 148213001000

COTAS SIN TOLERANCIA DIN 7168-f

Material: .

SUSTITUYE A: .

Acabado: .

SUSTITUIDO POR: .

ANGULAR

| GRADO TOLERANCIA | FINO | MEDIO | GRUESO |
|---|---|---|---|
| HASTA 10 mm | ±1° | | ±1° 30' |
| MAS DE 10 A 50 mm | ±30' | | ±50' |
| MAS DE 50 A 120 mm | ±20' | | ±25' |
| MAS DE 120 A 400 mm | ±10' | | ±15' |
| MAS DE 400 mm | ±5' | | ±10' |

LINEAL

| GRADO TOLERANCIA | FINO | MEDIO | GRUESO |
|---|---|---|---|
| HASTA 3 mm | ±0,05 | ±0,10 | ±0,15 |
| MAS DE 3 A 6 mm | ±0,05 | ±0,10 | ±0,20 |
| MAS DE 6 A 30 mm | ±0,10 | ±0,20 | ±0,50 |
| MAS DE 30 A 120 mm | ±0,15 | ±0,30 | ±0,80 |
| MAS DE 120 A 400 mm | ±0,20 | ±0,50 | ±1,20 |
| MAS DE 400 A 1000 mm | ±0,30 | ±0,80 | ±2,00 |
| MAS DE 1000 A 2000 mm | ±0,50 | ±1,20 | ±3,00 |

COMÚN A

| MODELO | Ud. | MODELO | Ud. | MODELO | Ud. | MODIFICACION Nº | RESPONSABLE |
|---|---|---|---|---|---|---|---|
| FMP-222-R | 1 | | | | | 1 | A.J.GONZALEZ |
| | | | | | | | |
| | | | | | | FECHA: Feb-2011 | |

| A4 | Nombre | Fecha | FAGOR |
|---|---|---|---|
| Dibujado | . | 7-5-08 | FAGOR |

Escala 1:25

RECAMBIOS FMP-222__R

Código máquina: CODIGO

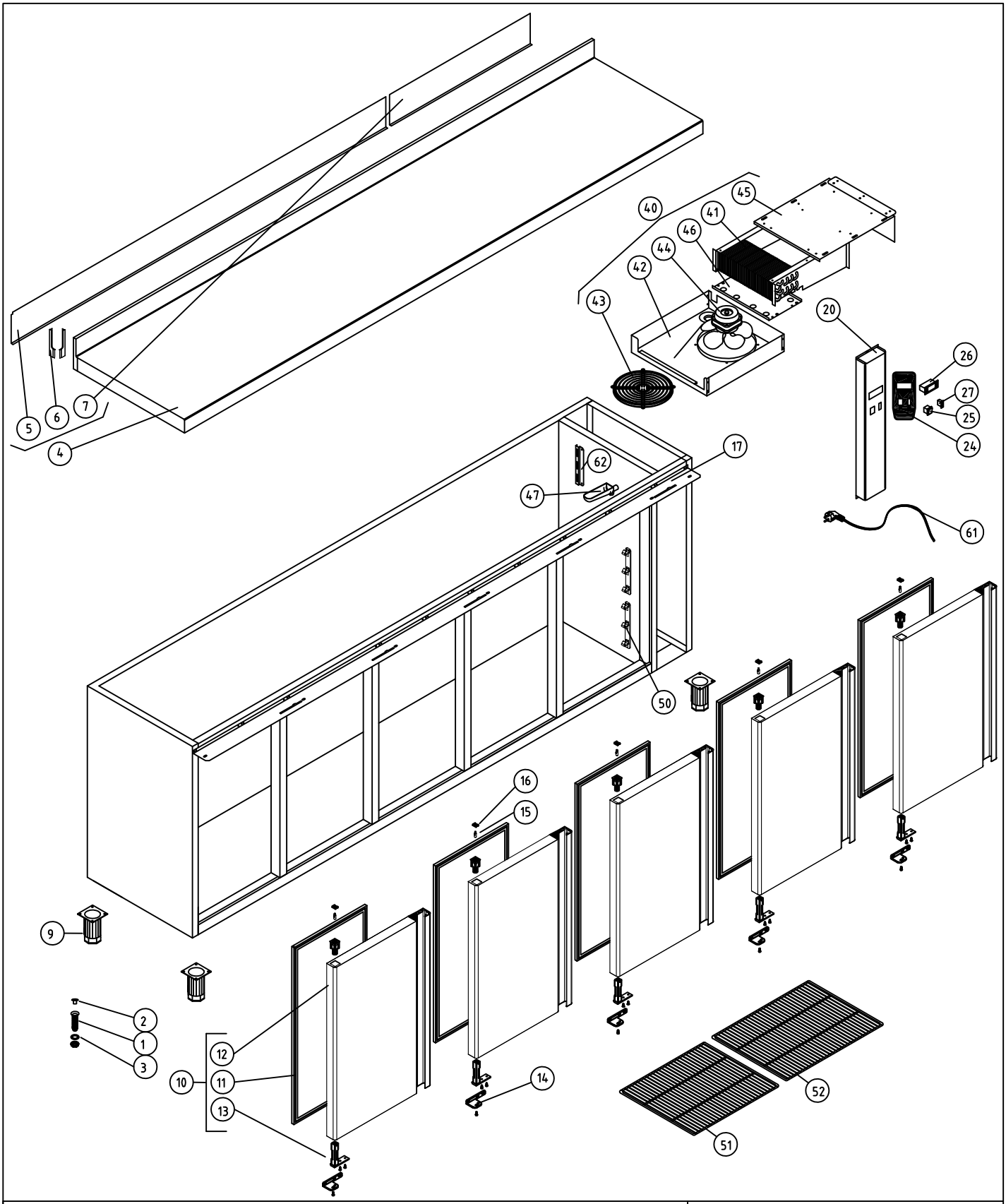


M1 FRENTE MOSTRADOR

COD. PIEZA: 148214001000

COTAS SIN TOLERANCIA DIN 7168-f

Material: .

SUSTITUYE A: .

Acabado: .

SUSTITUIDO POR: .

ANGULAR

| GRADO TOLERANCIA | FINO | MEDIO | GRUESO |
|---|---|---|---|
| HASTA 10 mm | ±1° | | ±1° 30' |
| MAS DE 10 A 50 mm | ±30' | | ±50' |
| MAS DE 50 A 120 mm | ±20' | | ±25' |
| MAS DE 120 A 400 mm | ±10' | | ±15' |
| MAS DE 400 mm | ±5' | | ±10' |

LINEAL

| GRADO TOLERANCIA | FINO | MEDIO | GRUESO |
|---|---|---|---|
| HASTA 3 mm | ±0,05 | ±0,10 | ±0,15 |
| MAS DE 3 A 6 mm | ±0,05 | ±0,10 | ±0,20 |
| MAS DE 6 A 30 mm | ±0,10 | ±0,20 | ±0,50 |
| MAS DE 30 A 120 mm | ±0,15 | ±0,30 | ±0,80 |
| MAS DE 120 A 400 mm | ±0,20 | ±0,50 | ±1,20 |
| MAS DE 400 A 1000 mm | ±0,30 | ±0,80 | ±2,00 |
| MAS DE 1000 A 2000 mm | ±0,50 | ±1,20 | ±3,00 |

COMÚN A

| MODELO | Ud. | MODELO | Ud. | MODELO | Ud. | MODIFICACION Nº | RESPONSABLE |
|---|---|---|---|---|---|---|---|
| FMP-274-R | 1 | | | | | 1 | A.J.GONZALEZ |
| | | | | | | | |
| | | | | | | FECHA: Feb-2011 | |

| A4 | Nombre | Fecha | FAGOR |
|---|---|---|---|
| Dibujado | . | 7-5-08 | F A G O F R I |

Escala 1:25

RECAMBIOS FMP-274__R

Código máquina: CODIGO

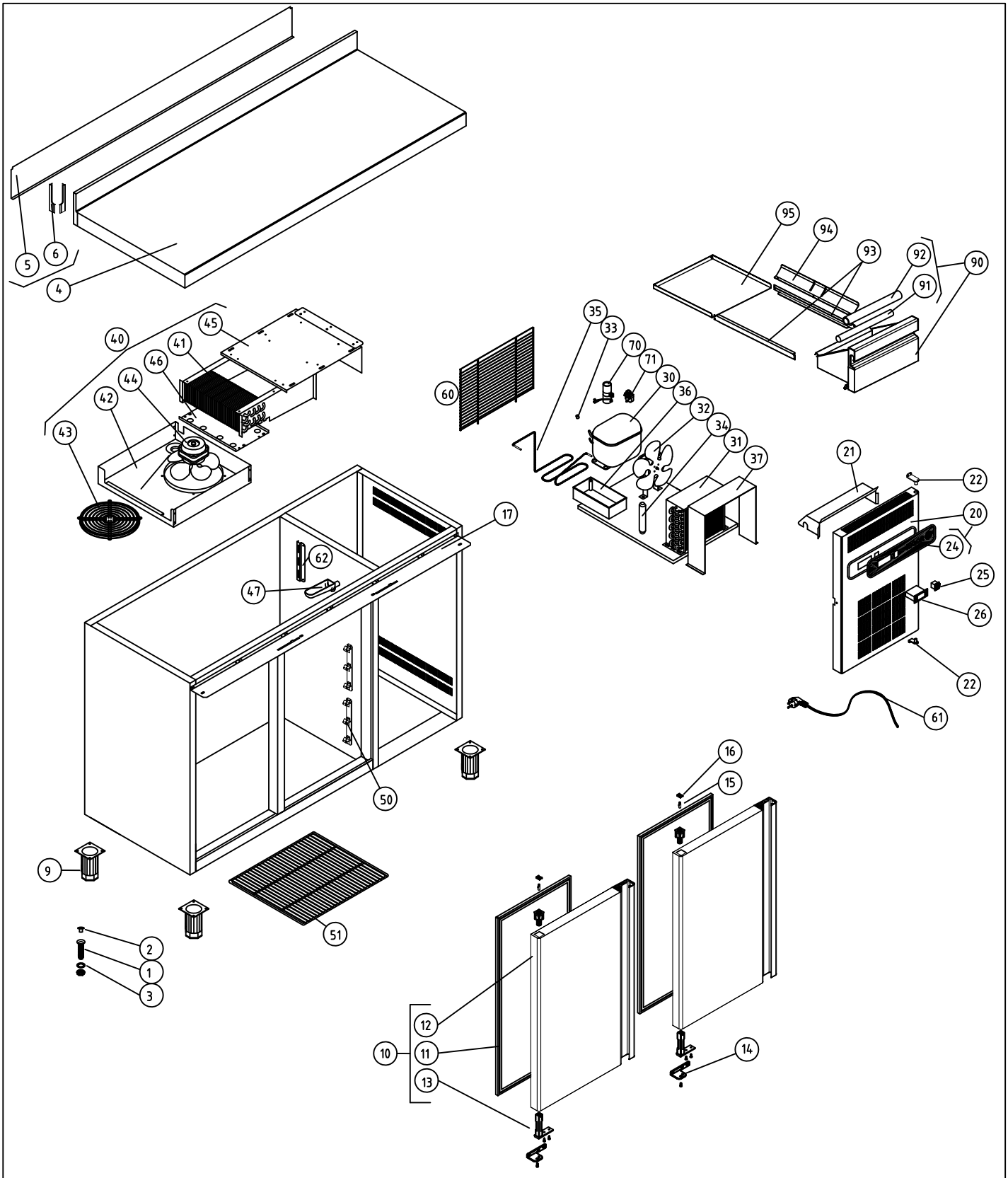


| | | | | | | | | | | | |
|---|---|---|---|---|---|---|---|---|---|---|---|
| M1 FRENTE MOSTRADOR | | | | | | | | | | COD. PIEZA: | 148211000015 |
| COTAS SIN TOLERANCIA DIN 7168-f | | | | | Material: . | | | | | SUSTITUYE A: | . |
| | | | | | Acabado: . | | | | | SUSTITUIDO POR: | . |
| ANGULAR | GRADO TOLERANCIA | FINO | MEDIO | GRUESO | COMÚN A | MODELO | Ud. | MODELO | Ud. | MODELO | Ud. | MODIFICACION Nº | RESPONSABLE |
| | HASTA 10 mm | ±1° | | ±1° 30' | | FMP-150-TV | 1 | | | | | 0 | A.J.GONZALEZ |
| | MAS DE 10 A 50 mm | ±30' | | ±50' | | | | | | | | | |
| | MAS DE 50 A 120 mm | ±20' | | ±25' | | | | | | | | | |
| | MAS DE 120 A 400 mm | ±10' | | ±15' | | | | | | | | FECHA: Feb-2011 | |
| | MAS DE 400 mm | ±5' | | ±10' | | | | | | | | | |
| LINEAL | GRADO TOLERANCIA | FINO | MEDIO | GRUESO | | | | | | | | | |
| | HASTA 3 mm | ±0,05 | ±0,10 | ±0,15 | | | | | | | | | |
| | MAS DE 3 A 6 mm | ±0,05 | ±0,10 | ±0,20 | | | | | | | | | |
| | MAS DE 6 A 30 mm | ±0,10 | ±0,20 | ±0,50 | | | | | | | | | |
| | MAS DE 30 A 120 mm | ±0,15 | ±0,30 | ±0,80 | | | | | | | | | |
| | MAS DE 120 A 400 mm | ±0,20 | ±0,50 | ±1,20 | | | | | | | | | |
| | MAS DE 400 A 1000 mm | ±0,30 | ±0,80 | ±2,00 | | | | | | | | | |
| | MAS DE 1000 A 2000 mm | ±0,50 | ±1,20 | ±3,00 | | | | | | | | | |

| | | | |
|---|---|---|---|
| A4 | Nombre | Fecha | FAGOR Fagofri, s.a. |
| Dibujado | A.J.GONZALEZ | Feb-2011 | |
| Escala 1:25 | RECAMBIOS FMP-150-TV | | Código máquina: CODIGO |

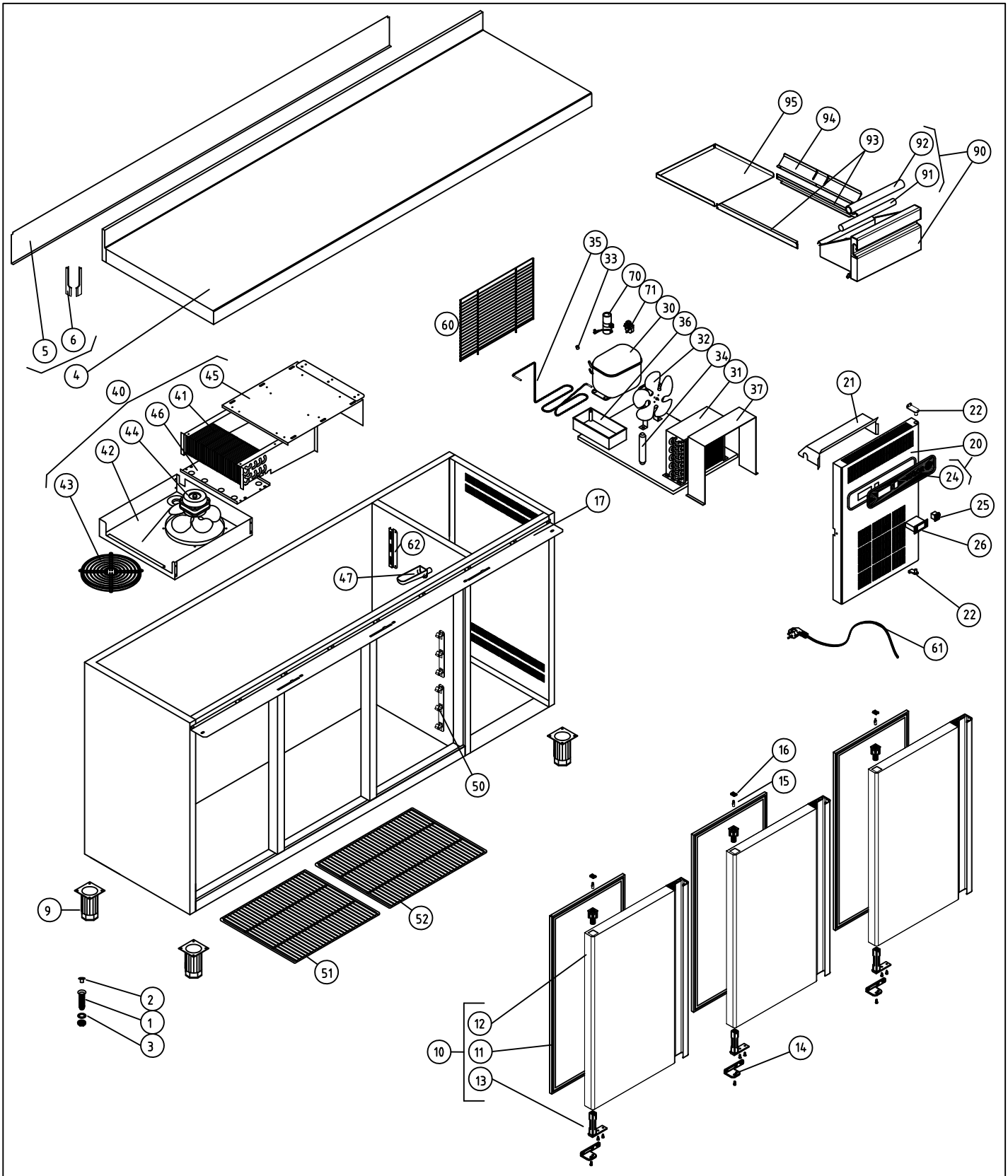


| | | | | | | | | | | | |
|---|---|---|---|---|---|---|---|---|---|---|---|
| M1 FRENTE MOSTRADOR | | | | | | | | | | COD. PIEZA: | 148212000025 |
| COTAS SIN TOLERANCIA DIN 7168-f | | | | | Material: MATERIAL ESPESOR | | | | | SUSTITUYE A: | . |
| | | | | | Acabado: ACABADO | | | | | SUSTITUIDO POR: | . |
| ANGULAR | GRADO TOLERANCIA | FINO | MEDIO | GRUESO | COMÚN A | MODELO | Ud. | MODELO | Ud. | MODELO | Ud. | MODIFICACION Nº | RESPONSABLE |
| | HASTA 10 mm | ±1° | | ±1° 30' | | FMP-202-TV | 1 | | | | | 0 | A.J.GONZALEZ |
| | MAS DE 10 A 50 mm | ±30' | | ±50' | | | | | | | | | |
| | MAS DE 50 A 120 mm | ±20' | | ±25' | | | | | | | | FECHA: Feb-2011 | |
| | MAS DE 120 A 400 mm | ±10' | | ±15' | | | | | | | | | |
| | MAS DE 400 mm | ±5' | | ±10' | | | | | | | | | |

| LINEAL | GRADO TOLERANCIA | FINO | MEDIO | GRUESO |
|---|---|---|---|---|
| | HASTA 3 mm | ±0,05 | ±0,10 | ±0,15 |
| | MAS DE 3 A 6 mm | ±0,05 | ±0,10 | ±0,20 |
| | MAS DE 6 A 30 mm | ±0,10 | ±0,20 | ±0,50 |
| | MAS DE 30 A 120 mm | ±0,15 | ±0,30 | ±0,80 |
| | MAS DE 120 A 400 mm | ±0,20 | ±0,50 | ±1,20 |
| | MAS DE 400 A 1000 mm | ±0,30 | ±0,80 | ±2,00 |
| | MAS DE 1000 A 2000 mm | ±0,50 | ±1,20 | ±3,00 |

| | | | | |
|---|---|---|---|---|
| A4 | Nombre | Fecha | FAGOR Fagofri, s.a. | |
| Dibujado | A.J.GONZALEZ | Feb-2011 | | |
| Escala 1:25 | RECAMBIOS FMP-202-TV | | | Código máquina: CODIGO |

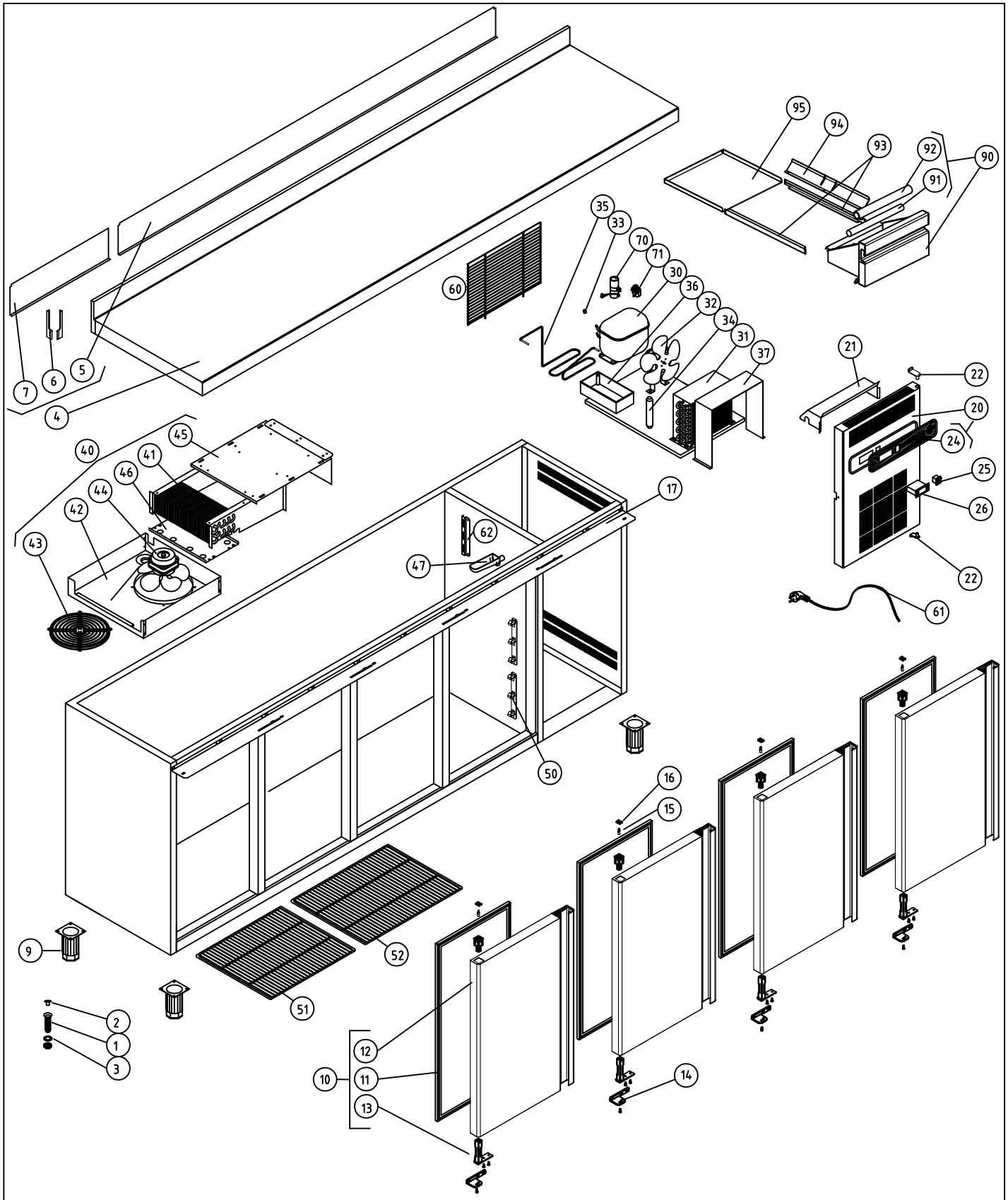


| | | | | | | | | |
|---|---|---|---|---|---|---|---|---|
| M1 FRENTE MOSTRADOR | | | | | | | COD. PIEZA: | 148213000015 |
| COTAS SIN TOLERANCIA DIN 7168-f | | | | Material: . | | | SUSTITUYE A: | . |
| | | | | Acabado: . | | | SUSTITUIDO POR: | . |
| ANGULAR | GRADO TOLERANCIA | FINO | MEDIO | GRUESO | | | | |
| | HASTA 10 mm | ±1° | | ±1° 30' | | | | |
| | MAS DE 10 A 50 mm | ±30' | | ±50' | | | | |
| | MAS DE 50 A 120 mm | ±20' | | ±25' | | | | |
| | MAS DE 120 A 400 mm | ±10' | | ±15' | | | | |
| | MAS DE 400 mm | ±5' | | ±10' | | | | |
| LINEAL | GRADO TOLERANCIA | FINO | MEDIO | GRUESO | | | | |
| | HASTA 3 mm | ±0,05 | ±0,10 | ±0,15 | | | | |
| | MAS DE 3 A 6 mm | ±0,05 | ±0,10 | ±0,20 | | | | |
| | MAS DE 6 A 30 mm | ±0,10 | ±0,20 | ±0,50 | | | | |
| | MAS DE 30 A 120 mm | ±0,15 | ±0,30 | ±0,80 | | | | |
| | MAS DE 120 A 400 mm | ±0,20 | ±0,50 | ±1,20 | | | | |
| | MAS DE 400 A 1000 mm | ±0,30 | ±0,80 | ±2,00 | | | | |
| | MAS DE 1000 A 2000 mm | ±0,50 | ±1,20 | ±3,00 | | | | |

| COMÚN A | MODELO | Ud. | MODELO | Ud. | MODELO | Ud. | MODIFICACION Nº | RESPONSABLE |
|---|---|---|---|---|---|---|---|---|
| | FMP-255-TV | 1 | | | | | 0 | A.J.GONZALEZ |
| | | | | | | | FECHA: Feb-2011 | |

| | | | |
|---|---|---|---|
| A4 | Nombre | Fecha | FAGOR Fagofri, s.a. |
| Dibujado | A.J.GONZALEZ | Feb-2011 | |
| Escala 1:25 | RECAMBIOS FMP-255-TV | | Código máquina: CODIGO |

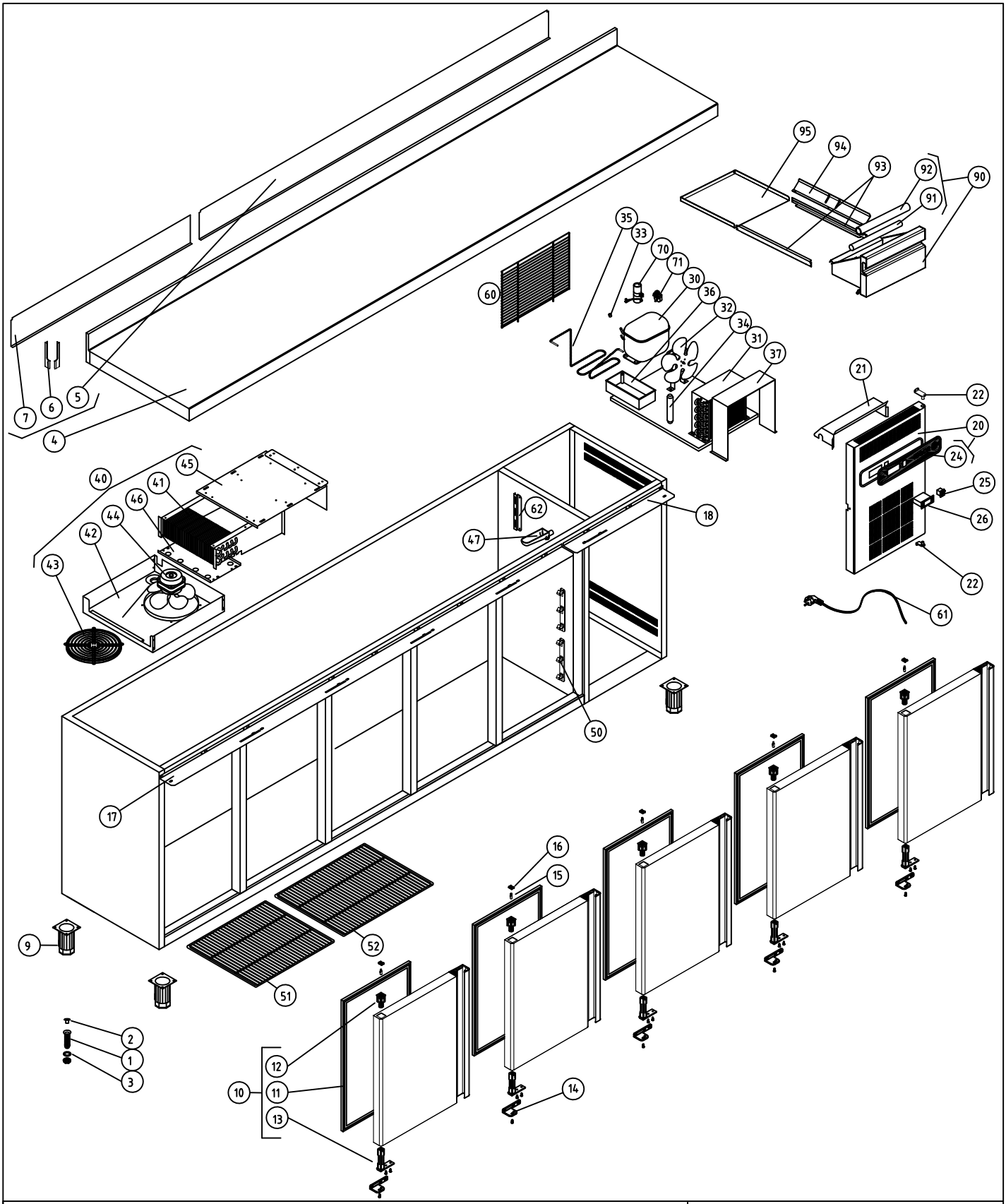


| | | | | | | | | |
|---|---|---|---|---|---|---|---|---|
| M1 FRENTE MOSTRADOR | | | | | | | COD. PIEZA: | 148214000015 |
| COTAS SIN TOLERANCIA DIN 7168-f | | | | Material: . | | | SUSTITUYE A: | . |
| | | | | Acabado: . | | | SUSTITUIDO POR: | . |
| ANGULAR | GRADO TOLERANCIA | FINO | MEDIO | GRUESO | | | | |
| | HASTA 10 mm | ±1° | | ±1° 30' | | | | |
| | MAS DE 10 A 50 mm | ±30' | | ±50' | | | | |
| | MAS DE 50 A 120 mm | ±20' | | ±25' | | | | |
| | MAS DE 120 A 400 mm | ±10' | | ±15' | | | | |
| | MAS DE 400 mm | ±5' | | ±10' | | | | |
| LINEAL | GRADO TOLERANCIA | FINO | MEDIO | GRUESO | | | | |
| | HASTA 3 mm | ±0,05 | ±0,10 | ±0,15 | | | | |
| | MAS DE 3 A 6 mm | ±0,05 | ±0,10 | ±0,20 | | | | |
| | MAS DE 6 A 30 mm | ±0,10 | ±0,20 | ±0,50 | | | | |
| | MAS DE 30 A 120 mm | ±0,15 | ±0,30 | ±0,80 | | | | |
| | MAS DE 120 A 400 mm | ±0,20 | ±0,50 | ±1,20 | | | | |
| | MAS DE 400 A 1000 mm | ±0,30 | ±0,80 | ±2,00 | | | | |
| | MAS DE 1000 A 2000 mm | ±0,50 | ±1,20 | ±3,00 | | | | |

| COMÚN A | MODELO | Ud. | MODELO | Ud. | MODELO | Ud. | MODIFICACION Nº | RESPONSABLE |
|---|---|---|---|---|---|---|---|---|
| | FMP-307-TV | 1 | | | | | 0 | A.J.GONZALEZ |
| | | | | | | | FECHA: Feb-2011 | |

| | | | |
|---|---|---|---|
| A4 | Nombre | Fecha | FAGOR Fagofri, s.a. |
| Dibujado | A.J.GONZALEZ | Feb-2011 | |
| Escala 1:27 | RECAMBIOS FMP-307-TV | | Código máquina: CODIGO |