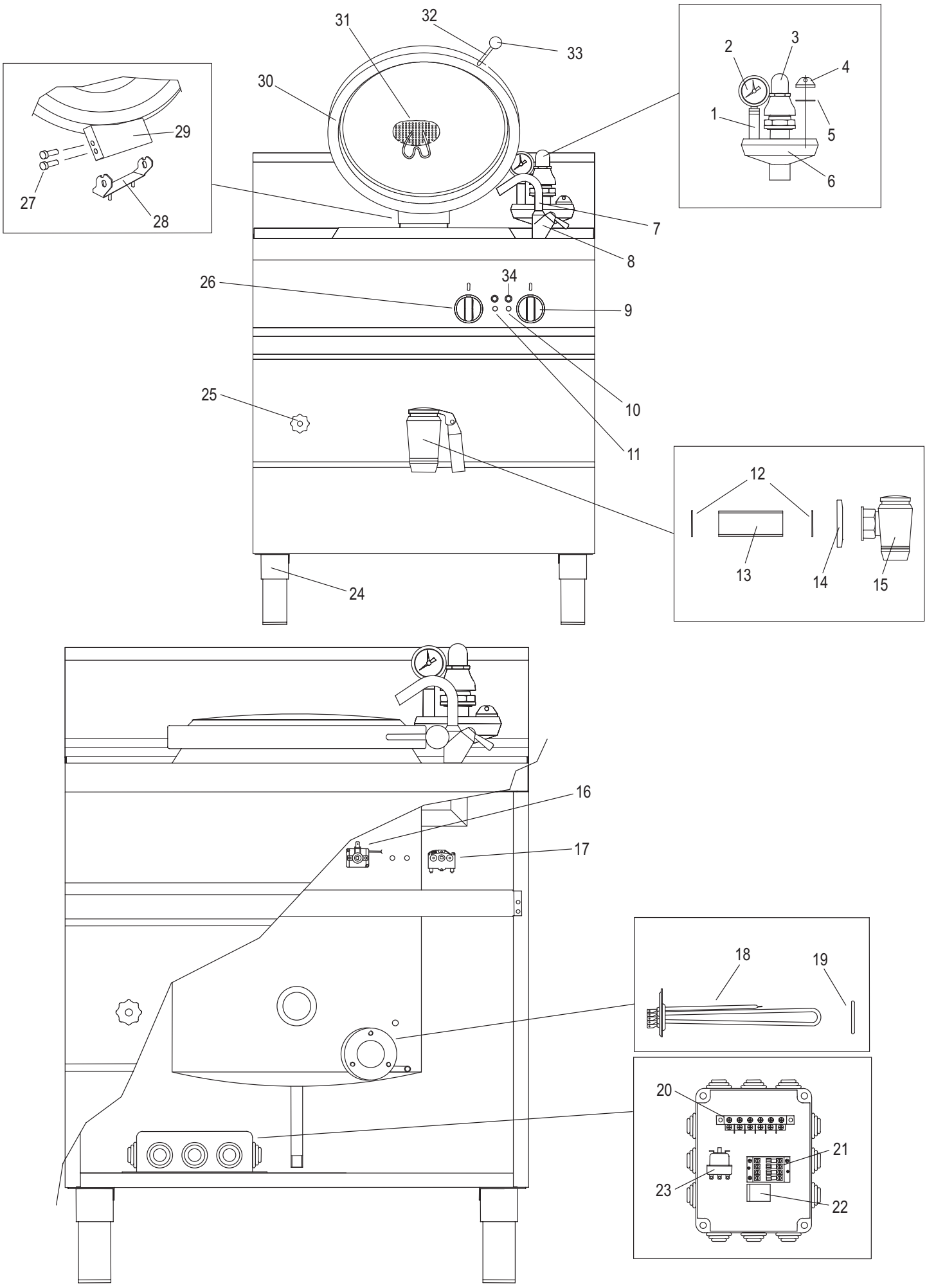
31
32
33
30
29
27
28
2
3
4
1
5
6
7
8
26
34
9
10
25
11
12
13
14
15
24
16
17
18
19
20
21
23
22

CODICI RICAMBIO PER FINITO / SPARE PARTS FOR THE FINISHED PRODUCT

Aggiornato al/Updated to 27/11/17

Artic./Item	Descrizione/Description	Modello/Model
616049	**PENTOLA ELETTRICA INDIRETTA 50LT** **50LT ELECTRIC BOILING PAN WITH INDIRECT HEATING**	**P70IE7**

Cons./Recom.	Pos./Posit.	Ricambio/Replacement			Prezzo/Price List
	J0500001	RCJ0500001	KIT RICAMBI PENTOLA ADAPRO	ADAPRO SAUCEPAN SPARE PARTS KIT	126,26
	01545000	RC01545000	ASSIEME CAMINO ESTERNO PENTOLA L7	EXTERNAL FLUE ASSEMBLY P_7	86,62
	01	RC10400058	PROLUNGA 3/8" CROMATA L=50MM	EXTENSION	10,93
	02	RC30300022	MANOMETRO 0/1 BAR D.60 1/4" VERT.	PRESSURE GAUGE	64,22
	03	RC30300014	VALVOLA DI SIC.0.5 BAR 3/4"	SAFETY VALVE	330,45
	04	RC10400061	TAPPO PER POLMONE DA 3/4"	PLUG FOR PLENUM CHAMBER	39,61
	05	RC10500110	O-RING DI.28 SP.3,53 RIF.4112 GB	O-RING O28	1,44
	06	RC30300062	POLMONE X GR.SIC.VERT.DA 3/4"	PLENUM CHAMBER	96,32
	07	RC30200072	CANNA SNODABILE DIAM.18 L=110MM	WATER INLET PIPE	29,57
	08	RC30200070	GRUPPO RUB.MONOFORO CANNE LUNGHE P	SINGLE-HOLE COCK	171,39
	09	RC01563000	MANOPOLA SELETTORE PENTOLA EL.NERA	BOLING PAN BLACK KNOB	9,05
	09	RC01582000	MANOPOLA SELETTORE PENTOLA EL.GRIGIA	BOILING PAN GREY KNOB	
*	10	RC01782000	LAMPADA SEGN.NEON FASTON VERDE 230V	GREEN NEON LAMP 230V	6,09
*	11	RC00052000	LAMPADA SEGN.NEON FASTON ARANCIO 230V	SIGNAL LAMP	5,19
	12	RC10500062	GUARNIZIONE VERDE PER NIPPLO 1-1/2"	GREEN GASKET FOR NIPPLE	14,12
	13	RC10400009	NIPPLO DI SCAR.1-1/2"X175 TUT.FIL.	NIPPLE	57,15
	14	RC10200004	BORCHIA PER RUB. SCARICO 1"1/2	ROUNDE ROSE FOR WATER COCK 1"1/2	21,84
	15	RC30200196	RUBINETTO DI SCARICO 1"1/2 CON DADO	DRAINAGE COCK WITH NUT	298,90
*	16	RC40100050	TERMOSTATO LAVORO MONOF.50°-150°C 1600	WORKING THERMOSTAT P70IE7	33,10
*	17	RC40100004	COMMUTATORE EGO 0-1-2	SWITCH	50,18
*	18	RC40400042	RESISTENZA TRIF. 9KW 230V A400	HEATING ELEMENT	131,63
	19	RC10500100	O-RING DI.47 SP.5,34 RIF.6187	O-RING O47MM	1,77
	20	RC40200016	MORSETTIERA 3F+N+TERRA FV122	TERMINAL BOARD	5,30

L'azienda si riserva il diritto di apportare ulteriori aggiornamenti senza preavviso. / The data may be updated without prior warning

Artic./Item	Descrizione/Description	Modello/Model
616049	**PENTOLA ELETTRICA INDIRETTA 50LT** **50LT ELECTRIC BOILING PAN WITH INDIRECT HEATING**	**P70IE7**

Cons./Recom.	Pos./Posit.	Ricambio/Replacement			Prezzo/Price List
*	21	RC40100023	TELERUTTORE 4P A9/25A AC1 230V 50HZ	REMOTE CONTROL SWITCH	89,27
*	22	RC40100030	RELE' 1 N0 30A ATT.RETRO 65.31	RELAY	32,77
*	23	RC40100041	TERMOSTATO SICUREZZA 180°C 3F	SAFETY THERMOSTAT	123,80
	24	RC20100010	ASS.PIEDINO 1"3/4 H=165	FOOT	19,97
	25	RC30200050	RUBINETTO DI LIVELLO PENTOLA	TAP	64,69
	27	RCMP205200	PERNO CERNIERA COPERCHIO PENTOLA	PIN FOR LID HINGE	6,40
	27	RC01564000	MANOPOLA TERMOSTATO PENTOLA EL.NERA	BOILING PAN BLACK KNOB	9,05
	27	RC01583000	MANOPOLA TERMOSTATO PENTOLA EL.GRIGIA	BOILING PAN THERMOSTAT GREY KNOB	
	28	RCMP204800	CERNIERA COPERCHIO PENTOLA	LID HINGE	14,12
	29	RCMP205000	ASSIEME CERNIERA COPERCHIO PENTOLA	COVER HINGE ASSEMBLY	31,00
	30	RCMP202000	COPERCHIO O400	LID O400	334,88
	31	RC30700122	FILTRO VASCA	BASIN FILTER	19,28
	32	RC20200014	PROLUNGA PER IMPUGNATURA	HANDLE EXTENSION	18,49
	33	RC20200013	IMPUGNATURA A SFERA M10 D.41	HANDGRIP LID	4,62
*	34	RC01783000	PORTALAMPADA TRASPARENTE D10	TRANSPARENT LAMP HOLDER D10	5,30

L'azienda si riserva il diritto di apportare ulteriori aggiornamenti senza preavviso. / The data may be updated without prior warning